5/6.2.1 НАСЛОВНА СТРАНА

5/6.2 ПРОЈЕКАТ ДОЈАВЕ ПОЖАРА И СИСТЕМА ТЕХНИЧКЕ ЗАШТИТЕ – ЛОКАЦИЈА НОВИ САД

Инвеститор:	„Инфраструктура Железнице Србије“ Немањина 6/4, Београд
Наручилац:	Конзорцијум фирми: China Railway International Corporation Ltd. China Communication Construction Company Ltd. (CCCC)
Објекат:	Пруга Београд - Суботица државна граница (Келебија), ДЕОНИЦА ПРУГЕ НОВИ САД - СУБОТИЦА - ДРЖАВНА ГРАНИЦА (КЕЛЕБИЈА), у Новом Саду, Кисачу, Степановићеву, Змајеву, Врбасу, Ловћенцу, Малом Иђошу, Бачкој Тополи, Жеднику, Наумовићеву и Суботици, К.О. Нови Сад I, К.О. Нови Сад IV, К.О. Кисач, К.О. Руменка, К.О. Степановићево, К.О. Ченеј, К.О. Бачко Добро Поље, К.О. Врбас, К.О. Врбас - град, К.О. Змајево, К.О. Куцура, К.О. Ловћенац, К.О. Мали Иђош, К.О. Фекетић, К.О. Бачка Топола, К.О. Бачка Топола - Град, К.О. Мали Београд, К.О. Биково, К.О. Доњи Град, К.О. Жедник, К.О. Нови Град, К.О. Палић, К.О. Стари Град, на катастарским парцелама према списку приложеном у Главној свесци Целина 4. Деоница пруге Нови Сад (укључиво), км.76+501 - станица Степановићево (искључиво), км.96+904, Целина 9. Станична зграда Нови Сад
Техничка документација:	**ПИО – Пројекат изведеног објекта**
Назив и ознака одређеног дела пројекта:	**5/6.2 ПРОЈЕКАТ ДОЈАВЕ ПОЖАРА И СИСТЕМА ТЕХНИЧКЕ ЗАШТИТЕ – ЛОКАЦИЈА НОВИ САД**
За грађење / извођење радова:	Нова градња
Пројектант:	ИНСТИТУТ МИХАЈЛО ПУПИН ДОО БЕОГРАД, Волгина 15, 11060 Београд 351-02-03298/2020-09
Представник пројектанта:	Помоћник директора: Жељко Стојковић, дипл.инж.ел.
Потпис:	Željko Stojković — Digitally signed by Željko Stojković Date: 2024.12.16 08:39:28 +01'00'
Одговорни пројектант:	Др Горан Димић, дипл.инж.ел. Лиценца број: 353 P090 18
Потпис:	Goran Dimić — Digitally signed by Goran Dimić Date: 2024.12.15 22:37:56 +01'00'
Број дела пројекта:	TC.700.255-5/6.2
Место и датум:	Београд, септембар 2024.

5/6.2.2 САДРЖАЈ ПРОЈЕКТА ДОЈАВЕ ПОЖАРА И СИСТЕМА ТЕХНИЧКЕ ЗАШТИТЕ – ЛОКАЦИЈА НОВИ САД

5/6.2.1	Насловна страна
5/6.2.2	Садржај
5/6.2.3	Решење о именовању одговорног пројектанта
5/6.2.4	Изјава одговорног пројектанта
5/6.2.5	Текстуална документација
5/6.2.5.1	Технички опис
5/6.2.6	Нумеричка документација
5/6.2.6.1	Прорачун
5/6.2.6.2	Прикључни портови на switch-евима
5/6.2.6.3	Предмер
5/6.2.7	Графичка документација

Цртеж	Назив цртежа	Размера
TC.700.255-5/6.2-01	Легенда	/
TC.700.255-5/6.2-02	Станична зграда крило А - основа приземља – систем видео надзора	1:50
TC.700.255-5/6.2-03	Станична зграда крило А - основа 1. спрата - систем видео надзора	1:50
TC.700.255-5/6.2-04	Станична зграда крило А - основа 2. спрата - систем видео надзора	1:50
TC.700.255-5/6.2-05	Станична зграда крило Б - основа приземља - систем видео надзора	1:50
TC.700.255-5/6.2-06	Станична зграда крило Б - основа 1. спрата - систем видео надзора	1:50
TC.700.255-5/6.2-07	Станична зграда крило Ц - основа приземља - систем видео надзора	1:50
TC.700.255-5/6.2-08	Станична зграда крило Ц - основа 1. спрата - систем видео надзора	1:50
TC.700.255-5/6.2-09	Станична зграда крило Д - основа приземља - систем видео надзора	1:75
TC.700.255-5/6.2-10	Станична зграда крило Д - основа 1. спрата - систем видео надзора	1:50
TC.700.255-5/6.2-11	Ситуација на перонима Нови Сад - систем видео надзора	1:200
TC.700.255-5/6.2-12	Ситуација на перонима на ТПС Нови Сад - систем видео надзора	1:200
TC.700.255-5/6.2-13	Станична зграда крило А - основа приземља - контрола приступа, детекција провале, СОС систем	1:50
TC.700.255-5/6.2-14	Станична зграда крило А - основа 1. спрата - контрола приступа, детекција провале, СОС систем	1:50
TC.700.255-5/6.2-15	Станична зграда крило А - основа 2. спрата - контрола приступа, детекција	1:50

	провале, СОС систем	
TC.700.255-5/6.2-16	Станична зграда крило Б - основа приземља - контрола приступа, детекција провале, СОС систем	1:50
TC.700.255-5/6.2-17	Станична зграда крило Б - основа 1. спрата - контрола приступа, детекција провале, СОС систем	1:50
TC.700.255-5/6.2-18	Станична зграда крило Ц - основа приземља - контрола приступа, детекција провале, СОС систем	1:50
TC.700.255-5/6.2-19	Станична зграда крило Ц - основа 1. спрата - контрола приступа, детекција провале, СОС систем	1:50
TC.700.255-5/6.2-20	Станична зграда крило Д - основа приземља - контрола приступа, детекција провале, СОС систем	1:50
TC.700.255-5/6.2-21	Станична зграда крило Д - основа 1. спрата - контрола приступа, детекција провале, СОС систем	1:50
TC.700.255-5/6.2-22	Станична зграда крило А,Б,Ц,Д - основа приземља – систем АДП	1:100
TC.700.255-5/6.2-23	Станична зграда крило А,Б,Ц,Д - основа 1. спрата – систем АДП	1:100
TC.700.255-5/6.2-24	Станична зграда крило А,Б,Ц,Д - основа 2. спрата – систем АДП	1:100
TC.700.255-5/6.2-25	Станична зграда крило подходник – систем АДП	1:50
TC.700.255-5/6.2-26	ЕТП Нови Сад - основа приземља - систем видео надзора, контрола приступа, детекција провале	1:50
TC.700.255-5/6.2-27	ЕТП Нови Сад - основа приземља - систем АДП	1:50
TC.700.255-5/6.2-28	ЕТП Нови Сад - основа 1. спрата - систем АДП	1:50
TC.700.255-5/6.2-29	Блок шема мрежне опреме	/
TC.700.255-5/6.2-30	Блок шема субрегионалне станице	/
TC.700.255-5/6.2-31	Блок шема - контроле приступа	/
TC.700.255-5/6.2-32	Блок шема - против провала	/
TC.700.255-5/6.2-33	Блок шема - АДП	/
TC.700.255-5/6.2-34	Станична зграда, крило А - једнополна шема - контрола приступа	/
TC.700.255-5/6.2-35	Станична зграда, крило Б и Ц - једнополна шема - контрола приступа	/
TC.700.255-5/6.2-36	Станична зграда, крило Д - једнополна шема - контрола приступа	/
TC.700.255-5/6.2-37	Станична зграда, крило А - једнополна шема - против провала	/
TC.700.255-5/6.2-38	Станична зграда, крило Б и Ц - једнополна шема - против провала	/
TC.700.255-5/6.2-39	Станична зграда, крило Д - једнополна шема - против провала	/
TC.700.255-5/6.2-40	Станична зграда - једнополна шема - СОС систем	/
TC.700.255-5/6.2-41	ЕТП - једнополна шема - контрола приступа, против провала	/
TC.700.255-5/6.2-42	Станична зграда - једнополна шема -	/

	основа приземља - АДП	
ТС.700.255-5/6.2-43	Станична зграда - једнополна шема - основа 1. спрата - АДП	/
ТС.700.255-5/6.2-44	Станична зграда - једнополна шема - основа 2. спрата - АДП	/
ТС.700.255-5/6.2-45	Станична зграда - једнополна шема - извршне функције АДП	/
ТС.700.255-5/6.2-46	Станична зграда - једнополна шема - подсистем за управљање гашењем пожара	/
ТС.700.255-5/6.2-47	Станична зграда - једнополна шема - подсистем за управљање гашењем пожара, 2. спрат – сервер сала	/
ТС.700.255-5/6.2-48	ЕТП - једнополна шема - АДП	/

5/6.2.3 РЕШЕЊЕ О ИМЕНОВАЊУ ОДГОВОРНОГ ПРОЈЕКТАНТА

На основу Члана 128, Закона о планирању и изградњи ("Службени гласник РС", бр. 72/09, 81/09-исправка, 64/10- одлука УС, 24/11, 121/12, 42/13-одлука УС, 50/13-одлука УС, 98/13- одлука УС, 132/14, 145/14, 83/2018, 31/2019, 37/2019 - др.закони, 9/2020, 52/2021 и 62/2023) и одредби Правилника о садржини, начину и поступку израде и начину вршења контроле техничке документације према класи и намени објеката ("Службени гласник РС", бр. 96/2023) као:

О Д Г О В О Р Н И П Р О Ј Е К Т А Н Т

за израду **ПРОЈЕКТА ТЕЛЕКОМУНИКАЦИОНИХ И СИГНАЛНИХ ИНСТАЛАЦИЈА ДЕО 5/6.2 ПРОЈЕКТА ДОЈАВЕ ПОЖАРА И СИСТЕМА ТЕХНИЧКЕ ЗАШТИТЕ – ЛОКАЦИЈА НОВИ САД**, који је део ПИО - Пројекта изведеног објекта пруге Београд - Суботица државна граница (Келебија), ДЕОНИЦА ПРУГЕ НОВИ САД - СУБОТИЦА - ДРЖАВНА ГРАНИЦА (КЕЛЕБИЈА), у Новом Саду, Кисачу, Степановићеву, Змајеву, Врбасу, Ловћенцу, Малом Иђошу, Бачкој Тополи, Жеднику, Наумовићеву и Суботици, К.О. Нови Сад I, К.О. Нови Сад IV, К.О. Кисач, К.О. Руменка, К.О. Степановићево, К.О. Ченеј, К.О. Бачко Добро Поље, К.О. Врбас, К.О. Врбас - град, К.О. Змајево, К.О. Куцура, К.О. Ловћенац, К.О. Мали Иђош, К.О. Фекетић, К.О. Бачка Топола, К.О. Бачка Топола - Град, К.О. Мали Београд, К.О. Биково, К.О. Доњи Град, К.О. Жедник, К.О. Нови Град, К.О. Палић, К.О. Стари Град, на катастарским парцелама према списку приложеном у Главној свесци, одређује се:

Др Горан Димић, дипл. инж. ________________________________ 353 Р090 18

Пројектант:	ИНСТИТУТ МИХАЈЛО ПУПИН ДОО БЕОГРАД, Волгина 15, 11060 Београд 351-02-03298/2020-09
Одговорно лице/заступник:	Помоћник директора: Жељко Стојковић, дипл.инж.ел. Потпис:
Број техничке документације:	ТС.700.255-5/6.2
Место и датум:	Београд, септембар 2024.год.

5/6.2.4 ИЗЈАВА ОДГОВОРНОГ ПРОЈЕКТАНТА

Одговорни пројектант за **ПРОЈЕКАТ ТЕЛЕКОМУНИКАЦИОНИХ И СИГНАЛНИХ ИНСТАЛАЦИЈА ДЕО 5/6.2 ПРОЈЕКАТ ДОЈАВЕ ПОЖАРА И СИСТЕМ ТЕХНИЧКЕ ЗАШТИТЕ – ЛОКАЦИЈА НОВИ САД**, који је део ПИО - Пројекта изведеног објекта пруге Београд - Суботица државна граница (Келебија), ДЕОНИЦА ПРУГЕ НОВИ САД - СУБОТИЦА - ДРЖАВНА ГРАНИЦА (КЕЛЕБИЈА**)**, у Новом Саду, Кисачу, Степановићеву, Змајеву, Врбасу, Ловћенцу, Малом Иђошу, Бачкој Тополи, Жеднику, Наумовићеву и Суботици, К.О. Нови Сад I, К.О. Нови Сад IV, К.О. Кисач, К.О. Руменка, К.О. Степановићево, К.О. Ченеј, К.О. Бачко Добро Поље, К.О. Врбас, К.О. Врбас - град, К.О. Змајево, К.О. Куцура, К.О. Ловћенац, К.О. Мали Иђош, К.О. Фекетић, К.О. Бачка Топола, К.О. Бачка Топола - Град, К.О. Мали Београд, К.О. Биково, К.О. Доњи Град, К.О. Жедник, К.О. Нови Град, К.О. Палић, К.О. Стари Град, на катастарским парцелама према списку приложеном у Главној свесци:

Др Горан Димић, дипл.инж.ел.

И З Ј А В Љ У Ј Е М

1. да измене у пројекту нису у супротности са Локацијским условима:

-бр. ROP-MSGI-7141-LOC-1/2020, Заводни број: 350-02-00109/2020-14 од 08.05.2020,

-бр. ROP-MSGI-931-LOCA 3/2020, Заводни број: 350-02-00192/2020-14 од 29.05.2020, добијено од МГСИ

-бр. ROP-MSGI-28188-LOCAH-6/2021, Заводни број: 350-02-01883/2021-07 од 30.09.2021; добијено од МГСИ

- и Грађевинском дозволом (No.:ROP-MSGI-27315-CPI-2/2021, Заводни број: 351-02-03590/2021-07 од 26.10.2021)

односно да не представљају измене у смислу члана 142. став 2. Закона које изискују измену грађевинске дозволе;

2. да је пројекат израђен у складу са Законом о планирању и изградњи, прописима, стандардима и нормативима из области изградње објеката и правилима струке;

3. да је пројекат у свему у складу са начинима за обезбеђење испуњења основних захтева за објекат прописаних елаборатима и студијама.

4. да је пројекат у складу са изменама добијеним од стручног Надзора и Извођача радова.

Одговорни пројектант:	Др Горан Димић, дипл.инж.ел.
Број лиценце:	353 P090 18
	Потпис: Горан Димић
Број техничке документације:	ТС.700.255-5/6.2
Место и датум:	Београд, септембар 2024.год.

5/6.2.5.
ТЕКСТУАЛНА ДОКУМЕНТАЦИЈА

ТЕХНИЧКИ ОПИС

5/6.2.5.1 Табела измена

	5/6.2	**ПРОЈЕКАТ ДОЈАВЕ ПОЖАРА И СИСТЕМА ТЕХНИЧКЕ ЗАШТИТЕ – ЛОКАЦИЈА НОВИ САД**			
Свеска ПЗИ	Свеска ПИО	Број измене	Назив измене	Опис Измене	Прилог / цртеж / допис
5/6.2	5/6.2	5/6.2-И1	Ново техничко решење за станицу Нови Сад	СТС диспечер премештен из собе А0.19 у А1.30; СТС дипечер, CSM терминал и терминал за грејање свича премештени из собе А1.18 у собу А1.30.	Дописи број CC-JV-NSSB-TEC-2023-305, CC-JV-NSSB-TEC-2023-386 и HDJV-NSSB-DES-IZS-2023-0273. Позитивно мишљење прегледача техничке документације.
5/6.2	5/6.2	5/6.2-И2	Измештање РО-КП	Измештање РО-КП из собе А1.14 у собу А1.30.	Допис број 250-1966/20 од 2. 2. 2024. Иницирао CRDC.
5/6.2	5/6.2	5/6.2-И3	Додавање ТК утичнице и одговарајућег ТК кабла за повезивање утичнице са кабинетом РО-ЗКУ1.вс.2	У складу са променом положаја РО-КП у згради путничке станице Нови Сад, додата је ТК утичница СК1.30.104 и приказана ТК кабловска траса за њено повезивање на кабинет РО-ЗКУ1.вс.2	Допис број CC/JV/NSSB/TEC/2024-083 од 15. 3. 2024. Иницирано дописом HDJV-NSSB-DES-CRDC&CIP-2024-0017.
5/6.2	5/6.2	5/6.2-И4	Детаљно техничко решење које није дато у ПЗИ пројекту	Детаљна документација за изабрану опрему, неопходни за потребе будућег коришћења и одржавања уређаја	Допуна у техничком опису и цртежима за: прикључне портове, као и за везе оптичких влакана противпожарних алармних централа ка ODF орманима.

Табела број 1: Преглед измена у односу на Пројекат за извођење.

5/6.2.5.2 Технички опис - опис измена

У оквиру извођења радова на пројекту реконструкције, модернизације и изградње двоколосечне пруге Београд - Будимпешта, деоница Нови Сад - Суботица, радови структурне кабловске мреже вршени су на основу Пројекта за извођење, ознака дела пројекта 5/6.2 Пројекат дојаве пожара и система техничке заштите – локација Нови Сад, који је израдио Саобраћајни Институт ЦИП, број дела пројекта 2020-250-ЕЛЕ-5/6.2.

Током извођења поменутих радова, дошло је до одступања од наведеног Пројекта за извођење, која нису у супротности са локацијским условима и грађевинском дозволом, односно не представљају измене у смислу члана 142. став 2. Закона које изискују измену грађевинске дозволе.

СТС диспечер је премештен из собе А0.19 у А1.30. СТС дипечер, CSM терминал и терминал за грејање свича премештени су из собе А1.18 у собу А1.30.
Измештен је РО-КП из собе А1.14 у собу А1.30.
У складу са променом положаја РО-КП у згради путничке станице Нови Сад, додата је ТК утичница СК1.30.104 и приказана ТК кабловска траса за њено повезивање на кабинет РО-ЗКУ1.вс.2.

ТЕХНИЧКИ ОПИС

1. УВОД

Предмет ове техничке документације је комплекс станице Нови Сад на деоници Нови Сад - Суботица - државна граница (Келебија) пруге Београд - Нови Сад - Суботица – државна граница (Келебија) дојавом пожара и системима техничке заштите.

Овом пројектном документацијом станична зграда, потходник, перони са надстрешницама су опремљени следећим системима:

- систем видео обезбеђења - надзора;
- систем контроле приступа;
- систем сигнализације провале;
- стабилни систем за дојаву пожара (АДП);
- СОС систем;

2. СИСТЕМ ВИДЕО НАДЗОРА

Улога система видео надзора у станици је заштита телекомуникационе опреме за информисање путника постављене унутар и ван објеката и праћење кретања путника дуж перона и у чекаоници.

DOME камере су инсталиране у објектима и на фасадама објеката (Станична зграда, Зграда ЕТП).

Спољашње DOME и бокс камере су инсталиране по надстрешницама и стубовима осветљења, у складу са описом приложеним у Општој свесци.

На стуб GSM-R система се инсталирају две DOME panoramic камере.

По једно радно место у просторији за надзор опште безбедности на којем је стално присутно обучено особље које посматра тренутну ситуацију путем видео камера се предвиђа у свакој регионалној (Нови Сад, Суботица) и субрегионалној станици (Врбас, Бачка Топола). Опремљено је са две радне станице: једна са два 32" монитора, а друга са три 32" монитора (РС-ВН 1 и РС-ВН 2). Једна радна станица са два 32" монитора(РС-ВН 3) посматра тренутну ситуацију путем видео камера на самој станици Нови Сад.

Снимак са камера у комплексу се прослеђује до централне опреме у станици Нови Сад где се врши складиштење, контрола и управљање над камерама.

Инсталација и напајање елемената система видео надзора су изведени у складу са описом из Опште свеске.

3. СИСТЕМ КОНТРОЛЕ ПРИСТУПА

Овим системом се контролише приступ у технолошким просторијама у објектима.

Све информације се прослеђују до Надлежног места у станици Нови Сад.

Просторије су опремљене електромагнетиним држачима, читачима картица, тастерима за привремену деблокаду врата и *emergency* тастерима, у складу са описом система из Опште свеске.

Контролери су повезани са ЦЈ-ДП и у случају дојаве пожара долази до отпуштања електромагнета на свим вратима (тј. одбрављивања врата) у објекту која су под контролом овог система (и задржавања у том стању до ресетовања ЦЈ-ДП и система контроле приступа).

Инсталација и напајање елемената система конторoле приступа су изведени у складу са описом из Опште свеске.

4. СИСТЕМ СИГНАЛИЗАЦИЈЕ ПРОВАЛЕ

Системом сигнализације провале се детектује неовлашћени приступ у технолошким просторијама у објектима и врши алармирање односно упозорење дежурним особама да је до неовлашћеног приступа дошло.

Централни уређај система је централна јединица система за сигнализацију провале ЦЈ-ПП. ЦЈ-ПП је инсталирано у штићени простор (у ТК просторију) и поред опреме у тој просторији, надгледа опрему и у осталим просторијама у Станичној згради.

Све информације се прослеђују до Надлежног места у станици Нови Сад.

Просторије су опремљене детекторима покрета и лома стакла (просторије у приземљу) и шифраторима. Такође, инсталиране су унутрашње и спољашње алармне сирене. Опремање је у складу са описом приложеним у Општој свесци.

Инсталација и напајање елемената система сигнализације провале су изведене у складу са описом из Опште свеске.

5. СТАБИЛНИ СИСТЕМ ЗА ДОЈАВУ ПОЖАРА (АДП)

Концепција система дојаве пожара

У Станичној згради и згради ЕТП Нови Сад инсталиран је стабилни систем за дојаву пожара (АДП).

Инсталирана су два независна (међусобно повезана) адресабилна система дојаве пожара који се састоји од:

1. расклопних блокова за смештање дела елемената система за дојаву пожара,
2. централног уређаја за дојаву пожара (ЦЈ-ДП),
3. аутоматских јављача пожара,
4. ручних јављача пожара,
5. паралелних индикатора,
6. магнетних контаката за надзор стања отворености противпожарних врата,
7. уређаја за узбуњивање,
8. адресабилних улазних и излазних модула,
9. телефонског аутомата за даљинско алармирање,
10. кабловске инсталације и
11. трасерске галантерије.

Централни уређај за дојаву пожара у станичној згради проглашен је за Главну централу и инсталиран је у посебан део Сервер собе (ТК просторија) у приземљу у Станичној згради, где се налази и расклопни блок (орман) дојаве пожара. У згради за ЕТП је инсталирана је друга ПП централа са свим припадајућим елементима, која је оптичким каблом повезана са Главном централом (у станичној згради). На Главну централу за дојаву пожара инсталиране су петље аутоматских детектора и сигнална инсталација за везу са орманима, рековима и расклопним блоковима других техничких система (извршне функције дојаве пожара).

У расклопне блокове (РО-ДП, поред централа) су смештени командни модули преко којих се врши прикључење извршних елемената и прикупљање улазних информација.

Извршне функције ЦЈ-ДП

Систем за дојаву пожара извршним функцијама иницира одговарајуће радње које су превентива угрожавања људских живота. То подразумева извршне функције које се активирају директно са централе и индиректно преко ормана других система.

Директне извршне функције:

1. Укључивање алармних сирена. Упозорење запослених и посетилаца о настанку пожара у објекту вршиће се звучним сигналима преко алармних сирена.
2. Прослеђивање пуне информације до Надлежног места.
3. Одбрављивање врата под контролом приступа. Сигнал се прослеђује до контролера.
4. Искључивање централног уређаја за сиситем разгласа
5. Отварање аутоматских врата на улазима/излазима у објекту и задржавање у отвореном положају до престанка пожарне опасности.

Индиректне извршне функције омогућавају прослеђивањем сигнала до ормана аутоматике и електромоторног погона:

1. Искључивање климатизације и вентилације
2. Слање сигнала до уређаја за управљање радно отвореним противпожарним вратима
3. Отварање прозора за одимљавање

Сигнал се прослеђује до одговарајућих енергетских ормана (приказано у графичкој документацији)

Управљање радом стабилне инсталације за гашење пожара

Изведена је стабилна инсталација за гашење пожара у Сервер сали па је предвиђено и управљање овим системом. Овај систем је повезан на стабилни систем дојаве пожара станичне зграде преко У/И модула на петљи и прослеђује најважније информације (квар, аларме, цурење и проток гаса)

6. СОС СИСТЕМ

У тоалету за особе са смањеном мобилношћу је инсталиран СОС система.

Централни панел је инсталиран у просторију за надзор опште безбедности.

Све информације се прослеђују до Надлежног места у станици Нови Сад.

Тоалет је опремљен позивно-разрешном комбинацијом, притисним тастером и сигналном лампом у складу са описом из Опште свеске.

Инсталација у објекту су изведене у складу са описом из Опште свеске.

Напајање елемената система је изведено у складу са описом из Опште свеске.

7. ОПРЕМА СУБРЕГИОНАЛНЕ СТАНИЦЕ

У орман РО-СЕР је инсталиран одговарајући број уређаја за складиштење видео снимака.

Радне станице система видео надзора, система интеграције безбедности са СОС системом, се предвиђају овим делом техничке документације и постављају се у просторији за ту намену (на Надлежном радном месту).

Odgovorni пројектант

Др Горан Димић, дипл.инж.ел.
Број лиценце: 353 P090 18

5/6.2.6.
НУМЕРИЧКА ДОКУМЕНТАЦИЈА

5/6.2.6.1
ПРОРАЧУН

<u>Станична зграда Нови Сад</u>

<u>Прорачун стабилног система дојаве пожара (АДП)</u>

Напомена: Извођач је дужан да након избора централе и осталих елемената стабилног система за дојаву пожара обавезно поново уради прорачуне.

Провера изабраног пресека проводника за алармну линију

Провера изабраног пресека проводника за кабл алармне линије врши се према обрасцу:
где
је:

$$S = \frac{2xqxlxI}{\Delta U(\%)xU} x100$$

q -специфична отпорност бакра (Ω*mm²/m)
l - дужина деонице (m)
I - струја потрошача (A)
u - дозвољени пад напона (10%)
U - радни напон (V)

За потребе прорачуна се узима:

Струја унтурашње сирене: I_{unut} = 33mA
Струја спољашње сирене: I_{sp} = 36mA

У критичнијој линији, имамо паралелно везане једна алармне сирене за унутрашњу монтажу и једна алармне сирене за спољашњу монтажу па је: I = 0,06900A

Највећи пад напона је на најудаљенијој сирени па је l = 300m.

Према обрасцу је: S = 0,29843mm²

Изабрани кабл NHXHX 3x1,5 FE180/E30 задовољава прорачунати потребни пресек кабла.

Прорачун капацитета акумулаторске батерије

Улазни подаци:
1. t_n - захтевано време аутономног рада (h)
2. I_n - мирна струја прикључених уређаја (A)
3. I_a - струја аларма прикључених уређаја (A)
4. I_{cn} - мирна струја централе (A)
5. I_{ca} - струја аларма централе (A)
6. t_a - захтевано време аутономног рада у аларму (h)
7. F (1.1 … 1.3) - фактор сигурност

Потребан капацитет акумулатора (B_k) се израчунава по стандарду N.S6.061 према обрасцу:
B_k = F x (t_n x (I_n+I_{cn}) + t_a x (I_a+I_{ca}))

Табела 1: *stand-by* режим

Уређај	Потрошња (А)	Број уређаја	Укупна потрошња по уређају (А)
централа Avenar 2000 Premium	0.18500	1	0.18500
медија конвертор	0.20000	2	0.40000
модул са једном петљом LSN 300 A	0.03900	2	0.07800
модул за сирене NZM 0002 A	0.04000	1	0.04000
излазни модул са 8 излаза RML 0008 A	0.00400	2	0.00800
оптички детектор дима FAP-425-O-R	0.00055	345	0.18975
термички детектор FAH-425-T-R	0.00055	24	0.01320
унутрашњи ручни јављач FMC-210-DM-G-R	0.00040	78	0.03120
спољашњи ручни јављач FMC-210-DM-H-R	0.00040	0	0.00000
унутрашња алармна сирена FNM 320 RSD	0.00000	40	0.00000
спољашња алармна сирена FNM 320 LED RSD	0.00000	13	0.00000
паралелни светлосни индикатор FAA-420-RI	0.00000	34	0.00000
улазни модул са 2 улаза FLM-420-I2-W	0.01040	0	0.00000
паралелни панел FMR 5000	0.13000	0	0.00000
Укупна потрошња у *stand-by режиму* (А)			0.94515

Табела 2: алармни режим

Уређај	Потрошња (А)	Број уређаја	Укупна потрошња по уређају (А)
централа Avenar 2000 Premium	0.30500	1	0.30500
медија конвертор	0.20000	2	0.40000
модул са једном петљом LSN 300 A	0.03900	2	0.07800
модул за сирене NZM 0002 A	0.06500	1	0.06500
излазни модул са 8 излаза RML 0008 A	0.06800	2	0.13600
оптички детектор дима FAP-425-O-R	0.00055	345	0.18975
термички детектор FAH-425-T-R	0.00055	24	0.01320
унутрашњи ручни јављач FMC-210-DM-G-R	0.00040	78	0.03120
спољашњи ручни јављач FMC-210-DM-H-R	0.00040	0	0.00000
унутрашња алармна сирена FNM 320 RSD	0.03300	40	1.32000
спољашња алармна сирена FNM 320 LED RSD	0.03600	13	0.46800
паралелни светлосни индикатор FAA-420-RI	0.00500	34	0.17000
улазни модул са 2 улаза FLM-420-I2-W	0.01040	0	0.00000
паралелни панел FMR 5000	0.22500	0	0.00000
Укупна потрошња у алармном режиму (А)			3.17615

Табела 3: Потребна батерија

Режим рада	Потрошња (А)	Сати (h)	Капацитет батерије (Ah)
stand - by	0.94515	72	68.05080
алармни	3.17615	0.5	1.58808
Укупан потребан капацитет батерије (Ah)			69.63888
Фактор сигурности	1.2		83.56665

Предвиђена АКУ батерија капацитета 4x40Ah задовољава постављене захтеве.

Провера дужине петље

Према подацима произвођача опреме дозвољена дужина петље сигналне адресабилне линије износи 1500m. Најдужа пројектована петља је у оквиру препорука произвођача опреме.

Зграда ЕТП Нови Сад

Прорачун стабилног система дојаве пожара (АДП)

Напомена: Извођач је дужан да након избора централе и осталих елемената стабилног система за дојаву пожара обавезно поново уради прорачуне.

Провера изабраног пресека проводника за алармну линију

Провера изабраног пресека проводника за кабл алармне линије врши се према обрасцу:

$$S = \frac{2xqxlxI}{\Delta U(\%)xU} x100$$

где је:
q - специфична отпорност бакра (Ω*mm²/m)
l - дужина деонице (m)
I - струја потрошача (A)
u - дозвољени пад напона (10%)
U - радни напон (V)

За потребе прорачуна се узима:

Струја унтурашње сирене: I_{unut} = 33mA
Струја спољашње сирене: I_{sp} = 36mA

У критичнијој линији, имамо паралелно везане три алармне сирене за унутрашњу монтажу и две алармне сирене за спољашњу монтажу па је: I = 0,17100A

Највећи пад напона је на најудаљенијој сирени па је l = 190m.

Према обрасцу је: S = 0,08628mm²

Изабрани кабл NHXHX 3x1,5 FE180/E30 задовољава прорачунати потребни пресек кабла.

Прорачун капацитета акумулаторске батерије

Улазни подаци:
1. t_n - захтевано време аутономног рада (h)
2. I_n - мирна струја прикључених уређаја (A)
3. I_a - струја аларма прикључених уређаја (A)
4. I_{cn} - мирна струја централе (A)
5. I_{ca} - струја аларма централе (A)
6. t_a - захтевано време аутономног рада у аларму (h)
7. F (1.1 … 1.3) - фактор сигурност

Потребан капацитет акумулатора (B_k) се израчунава по стандарду N.S6.061 према обрасцу:
$B_k = F \times (t_n \times (I_n+I_{cn}) + t_a \times (I_a+I_{ca}))$

Табела 1: *stand-by* режим

Уређај	Потрошња (A)	Број уређаја	Укупна потрошња по уређају (A)
централа Avenar 2000 Premium	0.18500	1	0.18500
медија конвертор	0.20000	2	0.40000
модул са једном петљом LSN 300 A	0.03900	2	0.07800
модул за сирене NZM 0002 A	0.04000	1	0.04000
излазни модул са 8 излаза RML 0008 A	0.00400	2	0.00800
оптички детектор дима FAP-425-O-R	0.00055	21	0.01155
термички детектор FAH-425-T-R	0.00055	0	0.00000
унутрашњи ручни јављач FMC-210-DM-G-R	0.00040	7	0.00280
спољашњи ручни јављач FMC-210-DM-H-R	0.00040	0	0.00000
унутрашња алармна сирена FNM 320 RSD	0.00000	3	0.00000
спољашња алармна сирена FNM 320 LED RSD	0.00000	2	0.00000
паралелни светлосни индикатор FAA-420-RI	0.00000	0	0.00000
улазни модул са 2 улаза FLM-420-I2-W	0.01040	0	0.00000
паралелни панел FMR 5000	0.13000	0	0.00000
Укупна потрошња у *stand-by режиму* (A)			0.72535

Табела 2: алармни режим

Уређај	Потрошња (A)	Број уређаја	Укупна потрошња по уређају (A)
централа Avenar 2000 Premium	0.30500	1	0.30500
медија конвертор	0.20000	2	0.40000
модул са једном петљом LSN 300 A	0.03900	2	0.07800
модул за сирене NZM 0002 A	0.06500	1	0.06500
излазни модул са 8 излаза RML 0008 A	0.06800	2	0.13600
оптички детектор дима FAP-425-O-R	0.00055	21	0.01155
термички детектор FAH-425-T-R	0.00055	0	0.00000
унутрашњи ручни јављач FMC-210-DM-G-R	0.00040	7	0.00280
спољашњи ручни јављач FMC-210-DM-H-R	0.00040	0	0.00000
унутрашња алармна сирена FNM 320 RSD	0.03300	3	0.09900
спољашња алармна сирена FNM 320 LED RSD	0.03600	2	0.07200
паралелни светлосни индикатор FAA-420-RI	0.00500	0	0.00000
улазни модул са 2 улаза FLM-420-I2-W	0.01040	0	0.00000
паралелни панел FMR 5000	0.22500	0	0.00000
Укупна потрошња у алармном режиму (A)			1.16935

Табела 3: Потребна батерија

Режим рада	Потрошња (A)	Сати (h)	Капацитет батерије (Ah)
stand - by	0.72535	72	52.22520
алармни	1.16935	0.5	0.58468
Укупан потребан капацитет батерије (Ah)			52.80988
Фактор сигурности	1.2		63.37185

Предвиђена АКУ батерија капацитета 2x40Ah задовољава постављене захтеве.

Провера дужине петље

Према подацима произвођача опреме дозвољена дужина петље сигналне адресабилне линије износи 1500m. Најдужа пројектована петља је у оквиру препорука произвођача опреме.

Odgovorni пројектант

Др Горан Димић, дипл.инж.ел.
Број лиценце: 353 Р090 18

5/6.2.6.2 ПРИКЉУЧНИ ПОРТОВИ НА SWITCH-ЕВИМА

PO-TMKS1- RJ45-E1

	1	2	3	4	5	6	7	8	9	10	11	12	13	14	15	16	17	18	19	20	21	22	23	24
Rear	TMKS A E1-	TMKS A E1-	TMKS A E1-	TMKS A E1-	TMKS A E1-	TMKS A E1-	TMKS A E1-	TMKS A E1-	TMKS B E1-1	TMKS B E1-2	TMKS B E1-3	TMKS B E1-4	TMKS B E1-5	TMKS B E1-6	TMKS B E1-7	TMKS B E1-8								
Front	BBU A SlotGTMU -E1/T1								BBU B SlotGTMU -E1/T1															
Purpose	BBU A								BBU B															

PO-3KY 1.1.1- RJ45 1

	1	2	3	4	5	6	7	8	9	10	11	12	13	14	15	16	17	18	19	20	21	22	23	24
Rear	ИИ1.69	CK1.63	CK1.68	CK1.28	CK1.34	BH1.70	CK1.29	CK1.32	CK1.31	BH1.45	CK1.42	CK1.27	CK1.24	CK1.35	SOS	CK1.12	PCGP1	CK1.15	CK1.33	PCGP2	CK1.31	CK1.26	CK1.23	CK1.57
Front																								
Purpose																								

PO-3KY 1.1.1- RJ45 2

	1	2	3	4	5	6	7	8	9	10	11	12	13	14	15	16	17	18	19	20	21	22	23	24
Rear	BH1.2	CK1.38	CK1.51	CK1.37	BH1.44	CK1.39	CK1.40	CK1.65	CK1.53	CK1.50	СИ1.71	CK1.62	СИ1.5 8	CK1.20	CK1.25	ROKP4	CK1.55	СИ1.5 9	CK1.60	СИ1.1 8	PCGP3	CK1.49	CK1.14	CK1.56
Front																								
Purpose																								

PO-3KY 1.1.1- RJ45 3

	1	2	3	4	5	6	7	8	9	10	11	12	13	14	15	16	17	18	19	20	21	22	23	24
Rear	BH1.67	BH1.43	CK1.46	ROKP2	BH1.3	BH1.66	CK1.41	CK1.54	CK1.52	CK1.30	CИ1.1	CK1.36	CK1.16	CK1.19	CK1.21	CK1.17	CK1.22	ROKP3	CK1.5	CK1.8	CK1.6	CK1.7	ROKP1	CJDP
Front																								
Purpose																								

PO-3KY 1.1.1- RJ45 4

	1	2	3	4	5	6	7	8	9	10	11	12	13	14	15	16	17	18	19	20	21	22	23	24
Rear									CK1.75	CK1.78	CK1.81	CK1.80	CK1.76	CИ1.77	CK1.79	CK1.74	CK1.73	BH3.9	BH3.8	BH1.72	CИ1.14	CK1.9	BH1.11	CK1.10
Front																								
Purpose																								

PO-3KY 1.1.2 RJ45 1

	1	2	3	4	5	6	7	8	9	10	11	12	13	14	15	16	17	18	19	20	21	22	23	24
Rear	CK1.90	CK1.58	CK1.89	CK1.48	CK1.60	CK1.46	CK1.49	CK1.47	CK1.71	CK1.91	CK1.13	CK1.59	CK1.32	CK1.31	BH1.50	CK1.8	CK1.7	CK1.10	CK1.9	CK1.6	CK1.87	CK1.81	CK1.88	
Front																								
Purpose																								

РО-ЗКУ 1.1.2 RJ45 2

	1	2	3	4	5	6	7	8	9	10	11	12	13	14	15	16	17	18	19	20	21	22	23	24
Rear	СК1.97	СК1.95	СК1.52	СК1.51	СК1.92	ВН1.55	СК1.57	СК1.56	СК1.61	СК1.11	СК1.54	СК1.53	СК1.18	СК1.17	СК1.19	СК1.37	СК1.35	СК1.20	СК1.16	СК1.15	СК1.40	СК1.3	СК1.24	ВН1.99
Front																								
Purpose																								

РО-ЗКУ 1.1.2 RJ45 3

	1	2	3	4	5	6	7	8	9	10	11	12	13	14	15	16	17	18	19	20	21	22	23	24
Rear	СИ1.69	ИИ1.70	СК1.67	СК1.68	СК1.94	СК1.96	СК1.66	СК1.63	СК1.65	СК1.64	СК1.84	СИ1.62	СК1.29	СК1.34	СК1.21	СК1.22	СК1.86	ВН1.98	СК1.83	СК1.82	СК1.28	СК1.36	СК1.23	СК1.39
Front																								
Purpose																								

РО-ЗКУ 1.1.2 RJ45 4

	1	2	3	4	5	6	7	8	9	10	11	12	13	14	15	16	17	18	19	20	21	22	23	24
Rear	СК1.78	СК1.77	СК1.79	СК1.75	СК1.73	СК1.80	СК1.4	СК1.74	СК1.76	ВН1.30	СК1.5	СК1.38	СИ1.25	СК1.1	СК1.72	СК1.12	ВН1.93	СК1.2	СК1.14	СК1.33	ВН1.45	СК1.26	СК1.27	СК1.85
Front																								
Purpose																								

PO-3KY 1.1.2 RJ45 5

	1	2	3	4	5	6	7	8	9	10	11	12	13	14	15	16	17	18	19	20	21	22	23	24
Rear	СК1.07	СК1.105	СК1.06	СК1.111	СК1.104	СК1.102	СК1.103	СК1.41	СК1.110	СК1.43	СК1.44	СК1.102	СК1.00	СК1.103	СК1.101	СК1.42								
Front																								
Purpose																								

PO-3KY 1.1.3 RJ45 1

	1	2	3	4	5	6	7	8	9	10	11	12	13	14	15	16	17	18	19	20	21	22	23	24
Rear	ВН1.39	СК1.26	СК1.147	СК1.150	СК1.149	ВН1.61	ВН1.40	СК1.63	СК1.143	СК1.20	СК1.19	СК1.21	СК1.120	1.136	СК1.118	СК1.140	ВН1.105	СИ1.102	СК1.189	СК1.98	СК1.177	СК1.179	СК1.176	СК1.178
Front																								
Purpose																								

PO-3KY 1.1.3 RJ45 2

	1	2	3	4	5	6	7	8	9	10	11	12	13	14	15	16	17	18	19	20	21	22	23	24
Rear	СК1.25	СК1.23	СК1.56	СК1.54	СК1.49	СК1.52	СК1.51	СК1.62	СК1.53	СК1.148	ВН1.105	ВН1.111	СК1.116	СК1.121	СК1.17	СК1.34	СК1.119	СК1.96	СК1.13	СК1.91	СК1.5	СК1.93	СК1.180	СК1.92
Front																								
Purpose																								

PO-3KY 1.1.3 RJ45 3

	Rear	Front	Purpose
1	СК1.50		
2	СК1.55		
3	СК1.45		
4	СК1.85		
5	СК1.46		
6	СК1.42		
7	СК1.4		
8	СК1.3		
9	СК1.47		
10	СК1.48		
11	ВН1.71		
12	СК1.64		
13	СК1.86		
14	СК1.1		
15	СК1.32		
16	СК1.109		
17	СК1.110		
18	СК1.6		
19	СК1.117		
20	СК1.136		
21	СК1.14		
22	СК1.94		
23	СК1.181		
24	СК1.188		

PO-3KY 1.1.3 RJ45 4

	Rear	Front	Purpose
1	СК1.133		
2	СК1.57		
3	СК1.41		
4	СК1.43		
5	СК1.60		
6	СК1.58		
7	СК1.144		
8	СК1.59		
9	СК1.142		
10	СК1.141		
11	СК1.72		
12	СК1.65		
13	СК1.135		
14	СК1.73		
15	СК1.36		
16	СК1.11		
17	СК1.28		
18	СК1.2		
19	СК1.12		
20	СК1.114		
21	СК1.27		
22	СИ1.108		
23	СК1.187		
24	СК1.192		

PO-3KY 1.1.3 RJ45 5

	Rear	Front	Purpose
1	СК1.15		
2	СК1.16		
3	СК1.10		
4	СК1.18		
5	СК1.9		
6	СК1.38		
7	СК1.31		
8	СК1.33		
9	СК1.8		
10	СК1.70		
11	СК1.69		
12	СК1.83		
13	СИ1.84		
14	СК1.128		
15	СК1.44		
16	СК1.122		
17	СК1.127		
18	СК1.129		
19	СК1.30		
20	СК1.123		
21	СК1.132		
22	СК1.130		
23	СИ1.68		
24	СК1.124		

PO-3KY 1.1.3 RJ45 6

	1	2	3	4	5	6	7	8	9	10	11	12	13	14	15	16	17	18	19	20	21	22	23	24
Rear	CK1.106	CИ1.97	CK1.66	CK1.67	CK1.99	CK1.107	CK1.137	CK1.139	CK1.82	CK1.95	CK1.7	CK1.37	CK1.22	CK1.146	CK1.24	CK1.145	CK1.125	CK1.131	CK1.126		CK1.29	CK1.115	CK1.112	CK1.113
Front																								
Purpose																								

PO-3KY 1.1.4 RJ45 1

	1	2	3	4	5	6	7	8	9	10	11	12	13	14	15	16	17	18	19	20	21	22	23	24
Rear	BH1.124	CK1.120	CK1.102	BH1.118	CK1.121	BH1.123	CK1.95	CK1.96	CK1.97	CK1.100	CK1.101	CK1.99	CK1.38	CK1.20	CK1.19	CK1.22	CK1.21	CK1.12	CИ1.10	CK1.26	CK1.24	CK1.25	CK1.23	CK1.98
Front																								
Purpose																								

PO-3KY 1.1.4 RJ45 2

	1	2	3	4	5	6	7	8	9	10	11	12	13	14	15	16	17	18	19	20	21	22	23	24
Rear	CK1.119	CK1.122	CK1.105	CK1.92	CK1.104	CK1.107	BH1.103	CK1.106	CK1.94	CK1.93	CИ1.111	CK1.74	CK1.44	CK1.68	CK1.65	CK1.80	CK1.63	CK1.67	CK1.66	CK1.64	CK1.70	BH1.108	CK1.81	CK1.69
Front																								
Purpose																								

РО-ЗКУ 1.1.4 RJ45 3

	1	2	3	4	5	6	7	8	9	10	11	12	13	14	15	16	17	18	19	20	21	22	23	24
Rear	ИИ1.110	СК1.76	СК1.79	СК1.72	ВН1.50	ВН1.117	СК1.116	СК1.77	СК1.88	СК1.89	СК1.73	ВН1.109	СК1.45	СК1.56	СК1.47	СК1.46	СК1.43	СК1.42	СК1.41	СК1.51	СК1.39	СК1.53	СК1.54	СК1.11
Front																								
Purpose																								

РО-ЗКУ 1.1.4 RJ45 4

	1	2	3	4	5	6	7	8	9	10	11	12	13	14	15	16	17	18	19	20	21	22	23	24
Rear	СК1.78	СК1.86	СК1.112	СИ1.75	СК1.84	СК1.87	СК1.90	СК1.71	СИ1.82	С1.1	СК1.85	СК1.83	СК1.49	СК1.48	СК1.55	СК1.40	СК1.52	СК1.34	СК1.30	СК1.14	СК1,13	ИИ1.114	СИ1.115	СК1.27
Front																								
Purpose																								

РО-ЗКУ 1.1.4 RJ45 5

	1	2	3	4	5	6	7	8	9	10	11	12	13	14	15	16	17	18	19	20	21	22	23	24
Rear	СК1.8	СК1.7	СК1.6	СК1.17	СК1.3	СК1.18	СК1.2	СИ1.27	СК1.4	СК1.5	СИ1.26	СК1.29	СК1.58	СК1.57	СК1.60	СК1.59	СК1.33	СК1.28	СК1.36	СК1.37	СК1,29	СК1.32	СК1.31	СК1.35
Front																								
Purpose																								

РО-ЗКУ 1.1.4 RJ45 6

	1	2	3	4	5	6	7	8	9	10	11	12	13	14	15	16	17	18	19	20	21	22	23	24
Rear	ВН1.113	СК1.9	ВН1.91	СК1.16	СК1.15	СК1.62	СК1.61	РОКР5	СИ1.130	СИ1.129	СИ1.128	К3	К4	К2	К1									
Front																								
Purpose																								

РО-ЗКУ 1.1.5 RJ45 1

	1	2	3	4	5	6	7	8	9	10	11	12	13	14	15	16	17	18	19	20	21	22	23	24
Rear	СК1.38	СК1.56	СК1.40	СК1.36	СК1.41	СК1.53	СК1.31	СК1.57	СК1.21	СК1.20	СК1.66	ИИ1.90	ВН1.88	СК1.54	СК1.37	ИИ1.89	СК1.55	СК1.39	СК1.52	СК1.43	СК1.42	СК1.47	СК1.65	СК1.59
Front																								
Purpose																								

РО-ЗКУ 1.1.5 RJ45 2

	1	2	3	4	5	6	7	8	9	10	11	12	13	14	15	16	17	18	19	20	21	22	23	24
Rear	СК1.13	СК1.63	СК1.77	СК1.46	СК1.49	СК1.50	СК1.58	СК1.48	СК1.78	ВН1.76	СК1.67	СК1.64	СК1.8	СК1.1	СК1.2	СК1.75	СК1.5	СК1.4	IT2	СК1.3	СК1.14	СК1.6	СК1.62	СК1.7
Front																								
Purpose																								

PO-3KY 1.1.5 RJ45 3

	1	2	3	4	5	6	7	8	9	10	11	12	13	14	15	16	17	18	19	20	21	22	23	24
Rear	CK1.45	CK1.51	CK1.17	CИ1.85	CK1.28	CK1.24	CK1.19	CK1.30	CK1.23	CK1.22	CK1.32	BH1.18	CK1.15			CK1.69	CK1.84	CK1.70	CK1.80		IT1	CK1.60	CK1.44	CK1.79
Front																								
Purpose																								

PO-3KY 1.1.5 RJ45 4

	1	2	3	4	5	6	7	8	9	10	11	12	13	14	15	16	17	18	19	20	21	22	23	24
Rear	BH1.87	CK1.61	CИ1.9	CK1.11	CK1.10	CK1.29	CK1.25	CK1.26	CK1.27	CK1.34	CK1.12	CK1.33	CK1.71	CK1.73	CK1.72	CK1.83	CK1.82	CK1.74	CK1.81	BH1.86	CK1.16			
Front																								
Purpose																								

PO-3KY 1.1.6 RJ45 1

	1	2	3	4	5	6	7	8	9	10	11	12	13	14	15	16	17	18	19	20	21	22	23	24
Rear	CK1.27	CK1.49	CK1.25	CK1.9	BH1.7	CK1.26	CK1.24	CK1.6	CK1.13	CK1.48	CK1.41	CK1.37	CK1.20	BH1.45	POKИ6	CK1.17	CK1.21	CK1.16	CK1.42	CK1.43	CK1.41	CK1.44	CK1.5	CK1.1
Front																								
Purpose																								

РО-3КУ 1.1.6 RJ45 2

	1	2	3	4	5	6	7	8	9	10	11	12	13	14	15	16	17	18	19	20	21	22	23	24
Rear	CK1.39	CK1.2	CK1.38	BH1.54	CK1.3	CK1.8	CK1.40	CK1.42	CK1.4	CK1.11	CK1.12	CK1.10	CK1.32	CK1.30	BH1.46	CK1.35	CK1.36	CK1.33	CK1.34	CK1.22	CK1.15	CK1.14	BH1.18	CK1.19
Front																								
Purpose																								

РО-3КУ 1.1.7 RJ45 1

	1	2	3	4	5	6	7	8	9	10	11	12	13	14	15	16	17	18	19	20	21	22	23	24
Rear	BH1.9	BH1.11	BH1.31	POKP7	BH1.33	BH1.32	CK1.22	CK1.23	CK1.24	BH1.19	CK1.9	CK1.10	CK1.18	BH1.16	CK1.17	CK1.15	BH1.13	CK1.14	CK1.1	CK1.3	CK1.2	CK1.4	BH1.20	CK1.11
Front																								
Purpose																								

РО-3КУ 1.1.7 RJ45 2

	1	2	3	4	5	6	7	8	9	10	11	12	13	14	15	16	17	18	19	20	21	22	23	24
Rear	CK1.26	BH1.35	CK1.28	CK1.30	BH1.34	CK1.29	CK1.5	CK1.6	CK1.7	CK1.8	CK1.21	CK1.12	CK1.27	CK1.25										
Front																								
Purpose																								

5/6.2.6.3
ПРЕДМЕР

Беој	Опис радова	Јед. мере	Колич.	Јединична цена (RSD)	Цена (RSD)
			A	B	AxB

1	**ГЛАВНЕ КАБЛОВКСЕ ТРАСЕ**				
	Материјал				
05.06.02.01.01	Цев PE Ø 50	m	50	0,00	0,00
05.06.02.01.02	Фазонски елементи за рачвање, скретање правца и редукцију пречника за PEØ 50 цеви.	ком	40	0,00	0,00
05.06.02.01.03	Перфорирани оклопљени кабловски регал од челичног лима. Комплет са монтажним прибором и елементима за хоризонтална и вертикална скретања и монтажу у спуштени плафон/плафон, пресека 200mm x 50mm.	m	500	0,00	0,00
05.06.02.01.04	Перфорирани кабловски регал од челичног лима. Комплет са монтажним прибором и елементима за хоризонтална и вертикална скретања и монтажу у дупли под, пресека 200mm x 50mm.	m	10	0,00	0,00
05.06.02.01.05	Самолепљиве пластичне каналице без халогнених елемената димензија:				
	- 16x16x1000mm	m	30	0,00	0,00
	- 16x40x1000mm	m	30	0,00	0,00
05.06.02.01.06	Halogen free инсталационо ребрасто црево са свим фазонским и спојним елементима и обујмицама (3ком/1м), (постављање у објекту),(Dietzel Univolt FX) или еквивалент. Унутрашњег пречника:				
	- Ø40	m	300	0,00	0,00
	- Ø36	m	400	0,00	0,00
	- Ø16	m	300	0,00	0,00

Беој	Опис радова	Јед. мере	Колич.	Јединична цена (RSD)	Цена (RSD)
			A	B	AxB
05.06.02.01.07	Инсталационо ребрасто црево са свим фазонским и спојним елементима и обујмицама (3ком/1м), (постављање ван објекта),(Dietzel Univolt FX) или еквивалент. Унутрашњег пречника:				
	- Ø40	m	100	0,00	0,00
	- Ø36	m	300	0,00	0,00
05.06.02.01.08	Противпожарна смеса која са пожарном препреком чини компактну целину са аспекта тражене отпорности на пожар, са одговарајућим атестом, у складу са важећом законском регулативом	m²	10	0,00	0,00
05.06.02.01.09	Ситан инсталациони материјал (торбан вијци, лучне обујмице, типлови...)	компл	5	0,00	0,00
	Радови				
05.06.02.01.10	Постављање самолепљивих пластичних каналица са свим потребним радовима.	m	60	0,00	0,00
05.06.02.01.11	Постављање инсталационих цеви у зид / плафон / спуштени плафон / дупли под, са штемовањем зидова, пробијањем отвора, уградњом разводних кутија.	m	1000	0,00	0,00
05.06.02.01.12	Постављање инсталационих цеви у стубове осветљења и у надстрешницу	m	400	0,00	0,00
05.06.02.01.13	Сви радови на затварању продора инсталације противпожарном смесом (у складу са важећим прописима) и премазивање каблова, цеви, каналица и сл. у дужини од по једног метра са сваке стране продора.	m²	10	0,00	0,00

УКУПНО ГЛАВНЕ КАБЛОВСКЕ ТРАСЕ:	**0,00**

Беој	Опис радова	Јед. мере	Колич.	Јединична цена (RSD)	Цена (RSD)
			A	B	AxB
2	**СИСТЕМ ВИДЕО ОБЕЗБЕЂЕЊА**				
	Напомена: Инсталација је обрађена у оквиру поглавља које се односи на заједничку рачунраску мрежу.				
	Материјал				
05.06.02.02.01	IP bulet ONVIF Day/Night full HD 1080p камера, сензор 1/2.8" CMOS HD 1937 x 1097 (2.12MP) са уграђеним сочивом 2.8-12мм са ауто фокусом и ирисом; висок динамички опсег (HDR) од 137dB са интелигентним динамичким потискивањем шума (iDNR), 60m домета IP LED, аутоматска електронска контрола брзине затварача (AES); осетљивост при мин. условима осветљења 0.0051 lux у ноћном режиму, 0.0225 lux у колор режиму (30 IRE), 0.0lux са укљученим LED; поседује механички филтар за прави дан/ноћ режим рада; 1080p HD при 60fps максимално, симултани троструки streaming (2 x H.265 Main Profile и 1 x M-JPEG), подршка за локално снимање на microSD меморијску картицу до 2TB; Камера садржи лиценцу софтвера за интелигентну видео анализу за IP камере са следећим функцијама: Софтвер поуздано открива, прати и анализира покретне објекте, а потискује нежељене аларме из лажних извора на слици. Доступни су напредни задаци попут вишеструког преласка линије, раздвајања, процене густине и бројања људи - потпуно конфигурабилно форензичко претраживање ; IP67, IK10 отпорност на вандале (BOSCH NBE-6502-AL или еквивалентно)	ком	69	0,00	0,00

Беој	Опис радова	Јед. мере	Колич.	Јединична цена (RSD)	Цена (RSD)
			A	B	AxB
05.06.02.02.02	Адапптер за носач за стуб (BOSCH LTC 9213/01 или еквивалентно)	ком	69	0,00	0,00
05.06.02.02.03	IP Куполна ONVIF Day/Night full HD камера, сензор 1/2.9" CMOS HD 3072 x 1728 (5MP) са уграђеним сочивом 3,2 до 10mm са ауто фокусом и ирисом; WDR од минимум 120dB са интелигентним динамичким потискивањем шума (iDNR), аутоматска електронска контрола брзине затварача (AES); осетљивост при мин. условима осветљења 0.042 lux у ноћном режиму, 0.379 lux у колор режиму (30 IRE); поседује механички филтар за прави дан/ноћ режим рада; 5MP при 20fps максимално, симултани троструки streaming (2 x H.265 Main Profile и 1 x M-JPEG), подршка за локално снимање на microSD меморијску картицу до 2TB. Напредне карактеристике укључује напредну контролу аларма, Интелигентно Ауто праћење објеката и интелигентна видео аналитика. IP66, IK10 отпорност на вандале (BOSCH NDE-3503-AL или еквивалентно)	ком	31	0,00	0,00
05.06.02.02.04	IP Куполна ONVIF Day/Night full HD 1080p камера, сензор 1/3" CMOS HD 2048 x 1536 (3MP) са уграђеним сочивом **3-9мм** са ауто фокусом и ирисом; висок динамички опсег (HDR) од минимум **120dB** са интелигентним динамичким потискивањем шума (iDNR), аутоматска електронска контрола брзине затварача (AES); осетљивост при мин. условима осветљења0.0011 lx у ноћном режиму, 0.0075 lxу колор режиму (30 IRE); поседује механички филтар за прави дан/ноћ режим рада; 1080p HD при 30fps максимално, симултани троструки streaming (2 x H.264 Main Profile и 1 x M-JPEG), подршка за локално снимање на microSD меморијску картицу до 2TB; Софтверска лиценца за интелигентну видео анализу на IP камери, са следећим функцијама: поуздано открива, прати и анализира покретне објекте док сузбија нежељене аларме; препознаје лица у сцени; ретроспективна форензичке претрага; IP67, IK10 отпорност на вандале (BOSCH NIN-73023-A3A или еквивалентно)	ком	83	0,00	0,00

Беој	Опис радова	Јед. мере	Колич.	Јединична цена (RSD)	Цена (RSD)
			A	B	AxB
05.06.02.02.05	Адапптер за монтажу куполне камере на зид (BOSCH VDA-832FHD-WMT или еквивалентно)	ком	83	0,00	0,00
05.06.02.02.06	IP Panoramic плафонска ONVIF 5Mpix камера са 1/3-inch CMOS и са сочивом 360° Fisheye 1.19 mm. Поседује могућност електронског PTZ у високој резолуцији са могућношћу поделе кружне слике у више правоугаоних слика. Са WDR од минимум 81dB са интелигентним динамичким потискивањем шума (iDNR). Симултани троструки streaming (2 x H.264 Main Profile и 1 x M-JPEG), подршка за локално снимање на microSD меморијску картицу до 2TB; IK10 антивандал заштита (BOSCH NUC-52051-F0E или еквивалентно)	ком	19	0,00	0,00
05.06.02.02.07	Клијентска радна станица за видео мониторинг, базирана на Intel® Core™ Xeon E5-1650 процесору и Microsoft оперативном систему. Преглед архиве и преглед уживо у максималном FPS најмање 32 инсталиране камере. Техничка спецификација min: 500GB HDD, blue-ray RW, 8GB RAM, Gigabit (10/100/1000 Mbs/s) LAN, Intel® HD Audio, 2 x USB 3.0, 2 x USB 2.0, напајање 700W, RAID 0,1,5, 1xserial port header. Видео излази: графичка картица са 8GB сопствене меморије, могуће прикључити до 4 монитора истовремено. Остало: MiniTower, тастатура, оптички миш Оперативни Систем : Microsoft Windows 8.1 64 bit. (BOSCH **MHW-WZ4G4-HEN4** или еквивалентно)	ком	1	0,00	0,00
05.06.02.02.08	Wide LED монитор 32“ Full HD оптимизован за 24/7 рад са системима видео надзора следећих карактеристика: 1920x1080Px, HDMI, DVI, VGA, S-Video улази. Два композитна BNC конектора - улаз и loop-through излаз, висок контраст 3,000:1, осветљај 350 cd/m2, угао гледања 178° (H/V). BOSCH UML-323-90 или еквивалентно	ком	2	0,00	0,00
05.06.02.02.09	Ситан и остали неспецифициран материјал и радови	компл	1	0,00	0,00

Беој	Опис радова	Јед. мере	Колич.	Јединична цена (RSD)	Цена (RSD)
			A	B	AxB
	Радови				
05.06.02.02.10	Монтажа и повезивање на постављену инсталацију бокс камере	ком	69	0,00	0,00
05.06.02.02.11	Монтажа и повезивање на постављену инсталацију адаптера бокс камере	ком	69	0,00	0,00
05.06.02.02.12	Монтажа и повезивање на постављену инсталацију куполне камере	ком	133	0,00	0,00
05.06.02.02.13	Монтажа и повезивање на постављену инсталацију адаптера куполне камере	ком	83	0,00	0,00
05.06.02.02.14	Монтажа и повезивање на постављену инсталацију радне станице	ком	1	0,00	0,00
05.06.02.02.15	Монтажа и повезивање на постављену инсталацију монитора	ком	2	0,00	0,00

	УКУПНО СИСТЕМ ВИДЕО ОБЕЗБЕЂЕЊА:	**0,00**

3	**СИСТЕМ КОНТРОЛЕ ПРИСТУПА**				
	Материјал				
05.06.02.03.01	Кутија за смештај контролера са две DIN шине (BOSCH AEC-AMC2-UL2 или еквивалентно)	ком	9	0,00	0,00
05.06.02.03.02	Контролер 4 Wiegand са CF картицом. Паметна контрола приступа за 1 до 4 улаза; 4 интерфејса укључујући напајање читача; LCD дисплеј за приказ информација; Самостално контролисање пребацивања између примања и слања; Самостална електронска потврда прикључака и излаза; Улаз за спољно повезан контакт саботаже има четири конектора за повезивање до четири читача ID картица; Виеганд интерфејс или еквивалентно; 512 kB-EPROM/FLASH, 256 kB-SRAM, Серијски EEPROM, RTC; Pluggable 2 GB compact flash; Батерија за SRAM и RTC; Адреса може да се подеси преко клизних свичева; 8 релејних излаза, 8 контролисаних аналогних улаза; IP 30 ниво заштите; BOSCH APC-AMC2-4WCF или еквивалентно	ком	9	0,00	0,00
05.06.02.03.03	Екстерно напајање са уграђеним UPS-ом BOSCH APS-PBC-60 или еквивалентно	ком	9	0,00	0,00
05.06.02.03.04	Батерија за додатно напајање 12 V / 7.2 Ah	ком	9	0,00	0,00

Беој	Опис радова	Јед. мере	Колич.	Јединична цена (RSD)	Цена (RSD)
			A	B	AxB
05.06.02.03.05	Компактни Wiegand Mifare/iClass читач са звучним сигналом и разнобојним LED дисплејем. Пластифициран, за унутрашњу и спољашњу монтажу. Потрошња струје 65 mA / просечна, 225 mA максималн; IP55 степен заштите (BOSCH ARD-AYBS6260 или еквивалентно)	ком	23	0,00	0,00
05.06.02.03.06	Тастер "захтев за излазом" са симболом кључа (назидна уградња) BOSCH 4710760047 или еквивалентно	ком	23	0,00	0,00
05.06.02.03.07	"EMERGENCY EXIT" тастер за деблокаду свих врата у случају опасности у комплету са разводном кутијом опремљеном редном клемом за паралелно одвајање инсталације без халогених елемената CQR FP2/GR/EDR или еквивалентно	ком	23	0,00	0,00
05.06.02.03.08	Електромагнетни држач за врата, 12/24Vdc, максимално оптерећење 300kg. Са индикатором статуса врата	ком	23	0,00	0,00
05.06.02.03.09	Инсталациони кабл типа: JH(St)H 2x2x0.8	m	700	0,00	0,00
	JH(St)H 5x2x0.8	m	700	0,00	0,00
05.06.02.03.10	Ситан и остали неспецифициран материјал и радови	компл	1	0,00	0,00
	Радови				
05.06.02.03.11	Полагање каблова у већ припремљене трасе.	m	1400	0,00	0,00
05.06.02.03.12	Склапање, монтажа и повезивање на извдедену инсталацију кућишта за смештање опреме система са уградњом и повезивањем опреме	ком	23	0,00	0,00
05.06.02.03.13	Монтажа и повезивање на извдену инсталацију читача	ком	23	0,00	0,00
05.06.02.03.14	Монтажа и повезивање на извдену инсталацију тастера за трајну/ привремену деблокаду електромагнетних држача	ком	46	0,00	0,00
05.06.02.03.15	Монтажа и повезивање на извдену инсталацију електромагнетног држача	ком	23	0,00	0,00
05.06.02.03.16	Мерење и испитивање изведене инсталације	компл	1	0,00	0,00

	УКУПНО СИСТЕМ КОНТРОЛЕ ПРИСТУПА:	**0,00**

Беој	Опис радова	Јед. мере	Колич.	Јединична цена (RSD)	Цена (RSD)
			A	B	AxB
4	**СИСТЕМ СИГНАЛИЗАЦИЈЕ ПРОВАЛЕ**				
	Материјал				
05.06.02.04.01	Комплет кућиште. Погодно за главни панел (плочу централе), DE модул, напајање, 2 x 40 Ah батерије и 4 x ЛСН гејтвеј. Садржи плоче за монтажну. BOSCH ICP-MAP0111 или еквивалентно	ком	2	0,00	0,00
05.06.02.04.02	Главни панел подржава до 1500 адреса, 500 области и 1000 корисника. Као део модуларне алармне платформе, главни панел са могућношћу повезивања са системом за интеграцију система безбедности преко интернет протокола (IP). Спољна CAN магистрала - до 1000m у укупној дужини; спољна магистрала дозвољава командне центре, гејтвеје за повезивање и напајања електричном енергијом која се стављају као појединачни елементи, обезбеђујући већу ефикасност. Верзија софтвера свих уређаја у модуларној алармној платформи се може надоградити или ажурирати уз помоћ даљинског програмирања софтвера. Ово омогућава надоградње или ажурирања софтвера на лицу места или са удаљене локације (IP through Ethernet) . Има VdS сертификат. BOSCH ICP-MAP5000-2 или еквивалентно	ком	2	0,00	0,00
05.06.02.04.03	Гејтвеј модул подржава до 127 уређаја са максималном струјом петље до 300mA. Пружа флексибилне мрежне структуре (једну петљу или две гране) даје јединствену редудансу грешке на петљи конфигурације (не на конфигурацији са гранама) Омогућава два помоћна излаза (500mA сваки) BOSCH ICP-MAP0010 или еквивалентно.	ком	2	0,00	0,00
05.06.02.04.04	Модул за повезивање комуникатора. Подржава повезивање штампача. Обезбеђује два RS-232 COM порта. Обезбеђује три надзирана и програмабилна излаза за сирене, сигналне лампе и друге аудио-визуелне уређаје. Обезбеђује два програмабилна излаза отвореног колектора. BOSCH ICP-MAP0007-2 или еквивалентно	ком	2	0,00	0,00

Беој	Опис радова	Јед. мере	Колич.	Јединична цена (RSD)	Цена (RSD)
			A	B	AxB
05.06.02.04.05	Напајање 150W. Обезбеђује два независна излаза снаге са фиксном 28 VDC. Обезбеђује 150W за пуњење батерије и напајање система. Обезбеђује контролисані номинални излаз за напајање 500mA, 24 VDC. Обезбеђује два сува релејна контакта за AC и DC сигнализацију грешке. Подржава независни дуални надзор батерије. Обезбеђује заштиту оптерећења батерије. BOSCH IPP-MAP0005-2 или еквивалентно.	ком	2	0,00	0,00
05.06.02.04.06	Акумулатор 12V 42Ah BOSCH IPS-BAT12V-45AH или еквивалентно	ком	4	0,00	0,00
05.06.02.04.07	Сензор са PIR и микроталасном детекцијом. Аларм се детектује обрадом оба сигнала, функција заштите против маскирања. Подешавање висине монтаже и зоне покривања BOSCH ISP-PDL1-WA18G или еквивалентно	ком	26	0,00	0,00
05.06.02.04.08	Конвенционални детектор лома стакла у комплету са адресабилним елементом за повезивање у петљу. Анализа звука базирана намикропроцесорској технологији Аутоматски тест буке средине, провера звука. BOSCH DS1108I и ISP-EM55SM-120 или еквивалентно	ком	4	0,00	0,00
05.06.02.04.09	Сирена за унутрашњу монтажу. Номинална снага од 117 dBA. Ова сирена је заштићена од неовлашћеног отварања поклопца и од уклањања базе са зида. Сирена има могућност уграђеног резервног напајања. BOSCH IUI-SIR-ID или еквивалентно	ком	10	0,00	0,00
05.06.02.04.10	Спољна сирена. Кућиште од челика дебљине 1,5 мм заштићено тампером од неовлашћеног отварања; Регулација пуњења напон 13,8 VDC; Ниво буке од 117 dBA BOSCH IUI-SIR-OD или еквивалентно	ком	3	0,00	0,00
05.06.02.04.11	Акумулатор 12V 2,2Ah за додатно напајање спољне сирене. BOSCH D1222 или еквивалентно	ком	3	0,00	0,00

Беој	Опис радова	Јед. мере	Колич.	Јединична цена (RSD)	Цена (RSD)
			A	B	AxB
05.06.02.04.12	Тастатура, LCD екран осетљив на додир дијагонале 14cm. Екран осетљив на додир даје трајан графички интерфејс (16B живе боје са 320 x 240 пиксела) који се састоји од интуитивних икона и менија који омогућавају корисницима приступ функцијама система. Корисници директно додиривањем слике на екрану могу да наоружају систем или део система, разоружају, или изабрати друге опције менија. Уграђени звучник са подесивом јачином звука. Има VdS сертификат. BOSCH IUI-MAP0001-2 или еквивалентно	ком	2	0,00	0,00
05.06.02.04.13	Иннсталациони кабл типа: JH(St)H 3x2x0.8	m	1200	0,00	0,00
05.06.02.04.14	Ситан и остали неспецифициран материјал и радови	компл	1	0,00	0,00
	Радови				
05.06.02.04.15	Полагање каблова у већ припремљене трасе.	m	1200	0,00	0,00
05.06.02.04.16	Склапање, монтажа и повезивање на извдедену инсталацију кућишта за смештање опреме система са уградњом и повезивањем опреме	ком	2	0,00	0,00
05.06.02.04.17	Монтажа и повезивање на извдену инсталацију сензора покрета	ком	26	0,00	0,00
05.06.02.04.18	Монтажа и повезивање на извдену инсталацију детектора лома стакла	ком	4	0,00	0,00
05.06.02.04.19	Монтажа и повезивање на извдену инсталацију алармних сирена	ком	13	0,00	0,00
05.06.02.04.20	Монтажа и повезивање на извдену инсталацију тастатуре	ком	2	0,00	0,00
05.06.02.04.21	Мерење и испитивање изведене инсталације sa puštanjem sistema u rad	компл	2	0,00	0,00

УКУПНО СИСТЕМ СИГНАЛИЗАЦИЈЕ ПРОВАЛЕ:	**0,00**

Беој	Опис радова	Јед. мере	Колич.	Јединична цена (RSD)	Цена (RSD)
			A	B	AxB
5	**СИСТЕМ АУТОМАТСКЕ ДОЈАВЕ ПОЖАРА**				
	Материјал: Станична зграда Нови Сад				
05.06.02.05.01	Адресибилна противпожарна централа (Avenar 8000 Premium или еквивалентно) која подржава EN54 и VdS стандард, опремљена следећим елементима: - челично кућиште (монтажа на зид) са поклопцем - панел шине за постављање функционалних модула - држач за 12 батериј1 и јединице за напајање - панел контролер са оперативним екраном на српском језику (могућност повезивања штампача) - јединица за напајање, 24V/5A - USB, CAN, Ethernet интерфејси - 2 медија конвертор са 1 10/100BASE-TX портом сва опрема потребна за повезивање централе на 2 SM FO. - софтверски кључ за могућност интеграције и повезивања централе под надзорни софтвер путем прикључења на OPC - интерфејс модул за повезивање са радном станицом - 4 функционална модула (LSN0300A) за по једну адресабилну петљу, са могућношћу прикључења до 254 LSN елемента по петљи, максималне дужине петље до 1600m и максималне потрошње по петљи до 300mA - контролни модул за батерије - модул за повзивање две линије алармних сирена	ком	1	0,00	0,00
05.06.02.05.02	Релејни модул са 8 нисконапонских релејних излаза (RML 0008 A или еквивалентно)	ком	6	0,00	0,00
05.06.02.05.03	Акумулаторска батерија 12 VDC, 40Ah.	ком	**4**	0,00	0,00

Беој	Опис радова	Јед. мере	Колич.	Јединична цена (RSD)	Цена (RSD)
			A	B	AxB
05.06.02.05.04	Разводни орман (РО-ДП) за монтажу у зид израђен од челичног лима, димензија 260x260x145mm, са носачем за реглете, опремљен са две прикључне и једном раставном летвицом 10x2 са IDC конекторима,са дуплим контактима на ранжирној страни, два блока за обележавање, два осигурачка модула 10x2 10KA/10A, три механичка одвода масе и DIN шином	ком	1	0,00	0,00
05.06.02.05.05	Кутија са додатним напајањем, са простором за 2 батерије од 45 Ah и додатним модулом за мониторисање свих излаза за напајање. Повезује се директно у петљу и служи за напајње сирена и евентуалних извршних уређаја удаљених система. У комплету са 2 батерије од 12VDC/42Ah. Модел напајања FPP - 5000 (EN 54-4, EN54-17) са адресабилним модулом за комуникацију који је везан у петљу FPP - TI13 (EN 54-13), за прослеђивање стања грешке (грешка главног напајања, грешка напајања батерије, грешка модула за напајање, кратак спој излаза грешка уземљења), Bosch или еквивалентно.	ком	2	0,00	0,00
05.06.02.05.06	Паралелни панел (FPE-8000-FMR или еквивалентно)	ком	1	0,00	0,00
05.06.02.05.07	Адресибилни оптички детектор дима која подржава EN54 и VdS стандард. У компледу са подножјем за монтажу, изолатором кратког споја и ознаком.(FAP-425-O-R, MS 400, TP4 400 или еквивалентно)	ком	350	0,00	0,00

Беој	Опис радова	Јед. мере	Колич.	Јединична цена (RSD)	Цена (RSD)
			A	B	AxB
05.06.02.05.08	Адресибилни детектор топлоте који подржава EN54 и VdS стандард. У комплету са подножјем за монтажу, изолатором кратког споја и ознаком (FAH-425-T-R, MS 400, TP4 400 или еквивалентно)	ком	24	0,00	0,00
05.06.02.05.09	Линијски детектор пожара са контролером. Садржи инфрацрвену баријеру. Варијера покрива растојање од 8m до 100m. Баријера поседује активан пријемник и предајник на једном и на другом крају има рефлектор зрака. Рефлективна призма омогућава прецизну детекцију честица дима у оквиру датог распона удаљености. Детектор поседује контролер са LED и LCD дисплејем за подешавање до 2 детектора (подесиви прагови активирања) са једног места релативно удаљеног од самих детектора, без потребе да се дође директно до самог детектора. (FIRERAY 5000, Bosch или еквивалентно)	ком	2	0,00	0,00
05.06.02.05.10	Унутрашњи ручни адресабилни јављач која подржава EN54 и VdS стандард (FMC-210-DM-G-R или еквивалентно)	ком	78	0,00	0,00
05.06.02.05.11	Унутрашња алармна сирена која подржава EN54 и VdS стандард. (FNM-320-SRD или еквивалентно)	ком	40	0,00	0,00

Беој	Опис радова	Јед. мере	Колич.	Јединична цена (RSD)	Цена (RSD)
			A	B	AxB
05.06.02.05.12	Спољашна алармна сирена која подржава EN54 и VdS стандард. IP66 (FNM-320-LED-SRD или еквивалентно)	ком	13	0,00	0,00
05.06.02.05.13	Паралелни светлосни индикатор која подржава EN54 и VdS стандард (FAA-420-RI-ROW или еквивалентно)	ком	38	0,00	0,00
05.06.02.05.14	Адресабилни модул са 2 за прихват конвенционалних елемената. Поседује изолатор кратког споја. (FLM-420/4-CON-S, Bosch или еквивалентно)	ком	6	0,00	0,00
05.06.02.05.15	Адресабилни модул са 2 независно програмабилна високонапонска релејна излаза и 2 независно програмабилна напонска улаза. Садржи изолациони прекидач који у случају кратког споја или отворене везе обезбеђује несметан рад система. Могућност качења дирекно у орман струје на дин шину. У комплету са кутијом заназидну монтажу. (FLM-420-RHV-D and FLM-IFB126-S Surface, Bosch или еквивалентно)	ком	5	0,00	0,00
05.06.02.05.16	Адресабилни модул са 1 нисконапонским релејним излазом. Садржи изолациони прекидач који у случају кратког споја или отворене везе обезбеђује несметан рад система. У комплету са кутијом за назидну монтажу. (FLM-420-RLV1-D + FLM-IFB126-S, Bosch или еквивалентно)	ком	5	0,00	0,00
05.06.02.05.17	Адресабилни модул са 8 нисконапонских независно програмалилних релејних излаза. Садржи изолациони прекидач који у случају кратког споја или отворене везе обезбеђује несметан рад система. Могућност качења дирекно у орман струје на дин шину. У комплету са кутијом за назидну монтажу. (FLM-420-RLV8-S, Bosch или еквивалентно)	ком	5	0,00	0,00
05.06.02.05.18	Адресабилни модул са 2 независна напонска улаза. Садржи изолациони прекидач који у случају кратког споја или отворене везе обезбеђује несметан рад система. Могућност качења дирекно у орман струје на дин шину. У комплету са кутијом за назидну монтажу. (FLM-420-I2-D and FLM-IFB126-S, Bosch или еквивалентно)	ком	5	0,00	0,00

Беој	Опис радова	Јед. мере	Колич.	Јединична цена (RSD)	Цена (RSD)
			A	B	AxB
05.06.02.05.19	Адресабилни модул са 8 улаза и 1 нисконапонским излазом. Садржи изолациони прекидач који у случају кратког споја или отворене везе обезбеђује несметан рад система. У комплету са кутијом за назидну монтажу. (FLM-420-I8R1-S, Bosch или еквивалентно)	ком	5	0,00	0,00
05.06.02.05.20	Додатног подножја за качење детектора пожара на нестандардне површине (бетонске греде, кровну конструкцију, неравне зидове,...), са свим потребним материјалом	ком	10	0,00	0,00
05.06.02.05.21	- оптичким преспојним каблом E2000/APC - LC duplex G657.A1 kabl, dužine 50m, LSZH	ком	4	0,00	0,00
05.06.02.05.22	Инсталациони кабл типа:				
	- J-H(St)H 2x2x0,8	m	7000	0,00	0,00
	- NHXHX 3x1,5 FE180/E30	m	1200	0,00	0,00
	- NHXHX 3x1,5 FE180/E90	m	1200	0,00	0,00
	- SM FO 4 влакна	m	1500	0,00	0,00
05.06.02.05.23	Halogen free инсталационо ребрасто црево са свим фазонским и спојним елементима и обујмицама (3ком/1м), (постављање у објекту),(Dietzel Univolt FX) или еквивалент. Унутрашњег пречника:				
	- Ø40	m	20	0,00	0,00
	- Ø36	m	3700	0,00	0,00
	- Ø16	m	8000	0,00	0,00
05.06.02.05.24	Самолепљиве пластичне каналице без халогнених елемената димензија:				
	- 16x16x1000mm	m	50	0,00	0,00
	- 16x40x1000mm	m	50	0,00	0,00
05.06.02.05.25	Набавка сертификованог ватроотпорног регала PNK 100 са свим потребним материјалом и радовима за монтажу о бетонски плафон	m	1200	0,00	0,00
05.06.02.05.26	Противпожарна смеса која са пожарном препреком чини компактну целину са аспекта тражене отпорности на пожар, са одговарајућим атестом, у складу са важећом законском регулативом	m²	1	0,00	0,00
05.06.02.05.27	Ситан инсталациони материјал (торбан вијци, лучне обујмице, типлови...)	компл	1	0,00	0,00

Беој	Опис радова	Јед. мере	Колич.	Јединична цена (RSD)	Цена (RSD)
			A	B	AxB
	Радови: Станична зграда Нови Сад				
05.06.02.05.28	Склапање и монтажа ормана и уградња опреме у орман	ком	1	0,00	0,00
05.06.02.05.29	Постављање инсталационих цеви у зид / плафон / спуштени плафон / дупли под, са штемовањем зидова, пробијањем отвора, уградњом разводних кутија.	m	11720	0,00	0,00
05.06.02.05.30	Постављање самолепљивих пластичних цеви	m	100	0,00	0,00
05.06.02.05.31	Полагање каблова у већ припремљене трасе.	m	10900	0,00	0,00
05.06.02.05.32	Сви радови на затварању продора инсталације противпожарном смесом (у складу са важећим прописима) и премазивање каблова, цеви, каналица и сл. у дужини од по једног метра са сваке стране продора.	m²	1	0,00	0,00
05.06.02.05.33	Монтажа и повезивање на постављену инсталацију адресибилне противпожарне централе	ком	1	0,00	0,00
05.06.02.05.34	Монтажа и повезивање на постављену инсталацију релејног модула	ком	6	0,00	0,00
05.06.02.05.35	Монтажа и повезивање на постављену инсталацију акумулаторске батерије	ком	4	0,00	0,00
05.06.02.05.36	Монтажа на подножје и повезивање на постављену инсталацију адресибилног аутоматског детектора	ком	350	0,00	0,00
05.06.02.05.37	Монтажа и повезивање на постављену инсталацију линијског детектора пожара	ком	2	0,00	0,00
05.06.02.05.38	Монтажа и повезивање на постављену инсталацију алармне сирене	ком	53	0,00	0,00
05.06.02.05.39	Монтажа и повезивање на постављену инсталацију паралелног светлосног индикатора	ком	38	0,00	0,00

Беој	Опис радова	Јед. мере	Колич.	Јединична цена (RSD)	Цена (RSD)
			A	B	AxB
05.06.02.05.40	Монтажа и повезивање на постављену инсталацију додатног подножја за качење детектора пожара на нестандардне површине (бетонске греде, кровну конструкцију, неравне зидове,...), са свим потребним материјалом	ком	10	0,00	0,00
05.06.02.05.41	Монтажа сертификованог ватроотпорног регала PNK 100 са свим потребним материјалом и радовима за монтажу о бетонски плафон	m	1200	0,00	0,00
05.06.02.05.42	Мерење и испитивање изведене инсталације	компл	1	0,00	0,00
	Материјал: ЕТП Нови Сад				
05.06.02.05.43	Адресибилна противпожарна централа (Avenar 2000 Premium или еквивалентно) која подржава EN54 и VdS стандард, опремљена следећим елементима: - челично кућиште (монтажа на зид) са поклопцем - панел шине за постављање функционалних модула - држач за четири батерије и јединице за напајање - панел контролер са оперативним екраном на српском језику (могућност повезивања штампача) - јединица за напајање, 24V/5A - USB, CAN, Ethernet интерфејси - 2 10/100BASE-TX порта сва опрема потребна за повезивање централе на 2 SM FO. - Ethernet порт за прикључење радне станице - софтверски кључ за могућност интеграције и повезивања централе под надзорни софтвер путем прикључења на OPC - интерфејс модул за повезивање са радном станицом - омогућава две адресабилне петље, са могућношћу прикључења до 254 LSN елемента по петљи, максималне дужине петље до 1600m и максималне потрошње по петљи до 1500mA - контролни модул за батерије - модул за повзивање две линије алармних сирена - адресна картица која алоцира 128 тачака у систему	ком	1	0,00	0,00

Беој	Опис радова	Јед. мере	Колич.	Јединична цена (RSD)	Цена (RSD)
			A	B	AxB
05.06.02.05.44	Релејни модул са 8 нисконапонских релејних излаза (RML 0008 A или еквивалентно)	ком	2	0,00	0,00
05.06.02.05.45	Акумулаторска батерија 12 VDC, 40Ah.	ком	2	0,00	0,00
05.06.02.05.46	Разводни орман (РО-ДП) за монтажу у зид израђен од челичног лима, димензија 260x260x145mm, са носачем за реглете, опремљен са две прикључне и једном раставном летвицом 10x2 са IDC конекторима,са дуплим контактима на ранжирној страни, два блока за обележавање, два осигурачка модула 10x2 10KA/10A, три механичка одвода масе и DIN шином	ком	1	0,00	0,00
05.06.02.05.47	Адресибилни оптички детектор дима која подржава EN54 и VdS стандард. У компледу са подножјем за монтажу, изолатором кратког споја и ознаком.(FAP-425-O-R, MS 400, TP4 400 или еквивалентно)	ком	21	0,00	0,00
05.06.02.05.48	Унутрашњи ручни адресабилни јављач која подржава EN54 и VdS стандард (FMC-210-DM-G-R или еквивалентно)	ком	7	0,00	0,00
05.06.02.05.49	Унутрашња алармна сирена која подржава EN54 и VdS стандард. (FNM-320-SRD или еквивалентно)	ком	3	0,00	0,00
05.06.02.05.50	Спољашна алармна сирена која подржава EN54 и VdS стандард. IP66 (FNM-320-LED-SRD или еквивалентно)	ком	2	0,00	0,00

Беој	Опис радова	Јед. мере	Колич.	Јединична цена (RSD)	Цена (RSD)
			A	B	AxB
05.06.02.05.51	Адресабилни модул са 2 независно програмабилна високонапонска релејна излаза и 2 независно програмабилна напонска улаза. Садржи изолациони прекидач који у случају кратког споја или отворене везе обезбеђује несметан рад система. Могућност качења дирекно у орман струје на дин шину. У комплету са кутијом за назидну монтажу. (FLM-420-RHV-D and FLM-IFB126-S Surface, Bosch или еквивалентно)	ком	2	0,00	0,00
05.06.02.05.52	Улазни модул са два инпута за надзор статуса отворености врата у оквиру петље која подржава EN54 и VdS стандард (FLM-420-I2-W или еквивалентно)	ком	1	0,00	0,00
05.06.02.05.53	Магнетни контакт за надзор отворености противпожарних врата у комплету са сталним магнетом. Начин фиксирања мора гарантовати стабилност магнетног контакта у агресивним срединама и великим променама температуре	ком	1	0,00	0,00
05.06.02.05.54	Додатног подножја за качење детектора пожара на нестандардне површине (бетонске греде, кровну конструкцију, неравне зидове,...), са свим потребним материјалом	ком	25	0,00	0,00
05.06.02.05.55	- оптичким преспојним каблом E2000/APC - LC duplex G657.A1 kabl, dužine 50m, LSZH	ком	4	0,00	0,00
05.06.02.05.56	Инсталациони кабл типа:				
	- J-H(St)H 2x2x0,8	m	500	0,00	0,00
	- NHXHX 3x1,5 FE180/E30	m	250	0,00	0,00
	- NHXHX 3x1,5 FE180/E90	m	150	0,00	0,00
05.06.02.05.57	Halogen free инсталационо ребрасто црево са свим фазонским и спојним елементима и обујмицама (3ком/1м), (постављање у објекту),(Dietzel Univolt FX) или еквивалент. Унутрашњег пречника:				
	- Ø40	m	20	0,00	0,00
	- Ø36	m	1100	0,00	0,00
	- Ø16	m	400	0,00	0,00

Беој	Опис радова	Јед. мере	Колич.	Јединична цена (RSD)	Цена (RSD)
			A	B	AxB
05.06.02.05.58	Самолепљиве пластичне каналице без халогнених елемената димензија:				
	- 16x16x1000mm	m	20	0,00	0,00
	- 16x40x1000mm	m	30	0,00	0,00
05.06.02.05.59	Набавка сертификованог ватроотпорног регала PNK 100 са свим потребним материјалом и радовима за монтажу о бетонски плафон	m	90	0,00	0,00
05.06.02.05.60	Противпожарна смеса која са пожарном препреком чини компактну целину са аспекта тражене отпорности на пожар, са одговарајућим атестом, у складу са важећом законском регулативом	m²	1	0,00	0,00
05.06.02.05.61	Ситан инсталациони материјал (торбан вијци, лучне обујмице, типлови...)	компл	1	0,00	0,00
	Радови: ЕТП Нови Сад				
05.06.02.05.62	Склапање и монтажа ормана и уградња опреме у орман	ком	2	0,00	0,00
05.06.02.05.63	Постављање инсталационих цеви у зид / плафон / спуштени плафон / дупли под, са штемовањем зидова, пробијањем отвора, уградњом разводних кутија.	m	1520	0,00	0,00
05.06.02.05.64	Постављање самолепљивих пластичних цеви	m	50	0,00	0,00
05.06.02.05.65	Полагање каблова у већ припремљене трасе.	m	900	0,00	0,00
05.06.02.05.66	Сви радови на затварању продора инсталације противпожарном смесом (у складу са важећим прописима) и премазивање каблова, цеви, каналица и сл. у дужини од по једног метра са сваке стране продора.	m²	1	0,00	0,00
05.06.02.05.67	Монтажа и повезивање на постављену инсталацију адресибилне противпожарне централе	ком	1	0,00	0,00

Беој	Опис радова	Јед. мере	Колич.	Јединична цена (RSD)	Цена (RSD)
			A	B	AxB
05.06.02.05.68	Монтажа и повезивање на постављену инсталацију релејног модула	ком	2	0,00	0,00
05.06.02.05.69	Монтажа и повезивање на постављену инсталацију акумулаторске батерије	ком	2	0,00	0,00
05.06.02.05.70	Монтажа на подножје и повезивање на постављену инсталацију адресибилног аутоматског детектора	ком	21	0,00	0,00
05.06.02.05.71	Монтажа и повезивање на постављену инсталацију аларамне сирене	ком	5	0,00	0,00
05.06.02.05.72	Монтажа и повезивање на постављену инсталацију улазног модула	ком	1	0,00	0,00
05.06.02.05.73	Монтажа и повезивање на постављену инсталацију магнетног контакта за надзор отворености противпожарних врата	ком	1	0,00	0,00
05.06.02.05.74	Монтажа и повезивање на постављену инсталацију додатног подножја за качење детектора пожара на нестандардне површине (бетонске греде, кровну конструкцију, неравне зидове,...), са свим потребним материјалом	ком	25	0,00	0,00
05.06.02.05.75	Монтажа сертификованог ватроотпорног регала PNK 100 са свим потребним материјалом и радовима за монтажу о бетонски плафон	m	90	0,00	0,00
05.06.02.05.76	Мерење и испитивање изведене инсталације	компл	1	0,00	0,00
	УКУПНО СИСТЕМ АУТОМАТСКЕ ДОЈАВЕ ПОЖАРА :				**0,00**

Беој	Опис радова	Јед. мере	Колич.	Јединична цена (RSD)	Цена (RSD)
			A	B	AxB
6	**СТАБИЛАН СИСТЕМ ЗА УПРАВЉАЊЕМ ГАШЕЊЕМ**				
	Материјал				
05.06.02.06.01	Подцентрала за дојаву пожара и управљање гашењем са две зоне гашења , са могућношћу прикључења четири аутоматске и две зоне за ручне јављаче, са релејним модулом за активирање алармних уређаја система за гашење и осталих извршних функција, комплет са напојном јединицом и акумулаторским батеријама за аутономан рад система , 2x12V, 7,2Ah. Централа треба да поседује VdS атест.	ком	2	0,00	0,00
05.06.02.06.03	Конвенционални оптички детектор дима. У комплету са подножјем за монтажу, изолатором кратког споја и ознаком.	ком	16	0,00	0,00
05.06.02.06.04	Ручни тастер за блокаду гашења, за унутрашњу монтажу	ком	4	0,00	0,00
05.06.02.06.05	Ручни тастер за активирање гашења	ком	4	0,00	0,00
05.06.02.06.06	Алармна сирена са наранџастом бљескалицом.	ком	8	0,00	0,00
05.06.02.06.07	Светлећи пано са натписом “ГАС - НАПУСТИ ПРОСТОРИЈУ!“ или еквивалентно	ком	4	0,00	0,00
05.06.02.06.08	Светлећи пано са натписом “ГАС - НЕ УЛАЗИ!“ или еквивалентно	ком	4	0,00	0,00
05.06.02.06.09	Паралелни светлосни индикатор која подржава EN54 и VdS стандард (FAA-420-RI-ROW или еквивалентно)	ком	4	0,00	0,00

Беој	Опис радова	Јед. мере	Колич.	Јединична цена (RSD)	Цена (RSD)
			A	B	AxB
05.06.02.06.10	Магнетни контакт за надзор отворености противпожарних врата у комплету са сталним магнетом. Начин фиксирања мора гарантовати стабилност магнетног контакта у агресивним срединама и великим променама температуре	ком	4	0,00	0,00
05.06.02.06.11	Аспирациони детектор дима за рачунарске ормане у сали са простором за 2 детекторска модула. Треба да омогући повезивање потребног броја цеви за узорковање и спровођење ваздуха на врло осетљиве сензоре дима. Детекторски модул класе А. Са 3 нивоа аларма (информација, пред-аларм, аларм) за сваки детектор, LED индикацијом стања детектора, стања грешке и стања напајања, максималне осетљивости 0.005% (light obscuratiom/m). Мора да врши константно надгледање протока кроз цеви и на тај начин контролише и стање узорачних цеви и запрљања узорачних рупа. Вентилатор треба да поседује мин. 2 брзине рада. Са мрежном картом за прикључење на LAN мрежу, интегрисаном меморијом за памћење догађаја. У комплету са сензорима дима, филтерским модулима, усисним цевима, коленима, усисним сетом и осталом потребном опремом. Детектор треба да задовољава стандард EN54-20 класа A,B C и да има VdS атест. (Titanus PRO SENSE 2/ net (TP-5), Wagner или еквивалентно)	ком	2	0,00	0,00
05.06.02.06.12	Орман за напајање аспирационог детектора, испуњава EN54 стандард . Процес пуњења батерија је температурно и временски контролисан. Излази имају осигураче. Орман садржи све потребне трафое, напојне јединице, аутоматске осигураче, релејне картице, улазно-излазне модуле, батерије... Комплет са прибором за повезивање опреме и монтажу на зид. Надзор напајања од стране централе система преко посебних адресабилних модула у петљи. (BOSCH FPP-5000 или еквивалентно)	ком	1	0,00	0,00

Беој	Опис радова	Јед. мере	Колич.	Јединична цена (RSD)	Цена (RSD)
			A	B	AxB
05.06.02.06.13	Инсталациони кабл типа:				
	- J-H(St)H 2x2x0,8	m	200	0,00	0,00
	- JH(St)H 5x2x0.8	m	60	0,00	0,00
	- NHXHX 3x1,5 FE180/E30	m	30	0,00	0,00
	- NHXHX 3x1,5 FE180/E90	m	80	0,00	0,00
	- JE-H(St)H /FE180/E90 2x2x0,8	m	110	0,00	0,00
05.06.02.06.14	Halogen free инсталационо ребрасто црево са свим фазонским и спојним елементима и обујмицама (3ком/1м), (постављање у објекту),(Dietzel Univolt FX) или еквивалент. Унутрашњег пречника:				
	- Ø40	m	20	0,00	0,00
	- Ø36	m	300	0,00	0,00
	- Ø16	m	200	0,00	0,00
05.06.02.06.15	Противпожарна смеса која са пожарном препреком чини компактну целину са аспекта тражене отпорности на пожар, са одговарајућим атестом, у складу са важећом законском регулативом	m²	8	0,00	0,00
05.06.02.06.16	Ситан инсталациони материјал (торбан вијци, лучне обујмице, типлови...)	компл	1	0,00	0,00
	Радови				
05.06.02.06.17	Постављање инсталационих цеви у зид / плафон / спуштени плафон / дупли под, са штемовањем зидова, пробијањем отвора, уградњом разводних кутија.	m	520	0,00	0,00
05.06.02.06.18	Полагање каблова у већ припремљене трасе.	m	480	0,00	0,00
05.06.02.06.19	Сви радови на затварању продора инсталације противпожарном смесом (у складу са важећим прописима) и премазивање каблова, цеви, каналица и сл. у дужини од по једног метра са сваке стране продора.	m²	8	0,00	0,00

Беој	Опис радова	Јед. мере	Колич.	Јединична цена (RSD)	Цена (RSD)
			A	B	AxB
05.06.02.06.20	Монтажа и повезивање на постављену инсталацију централе	ком	2	0,00	0,00
05.06.02.06.21	Монтажа на подножје и повезивање на постављену инсталацију аутоматског детектора	ком	16	0,00	0,00
05.06.02.06.22	Монтажа и повезивање на постављену инсталацију ручног тастера	ком	8	0,00	0,00
05.06.02.06.23	Монтажа и повезивање на постављену инсталацију алармне сирене	ком	8	0,00	0,00
05.06.02.06.24	Монтажа и повезивање на постављену инсталацију светлећег паноа	ком	8	0,00	0,00
05.06.02.06.25	Монтажа и повезивање на постављену инсталацију паралелног светлосног индикатора	ком	4	0,00	0,00
05.06.02.06.26	Монтажа и повезивање на постављену инсталацију магнетног контакта за надзор отворености противпожарних врата	ком	4	0,00	0,00
05.06.02.06.27	Монтажа, повезивање, подешавање аспирационог детектора	ком	1	0,00	0,00
05.06.02.06.28	Склапање и монтажа ормана и уградња опреме у орман	ком	1	0,00	0,00
05.06.02.06.29	Мерење и испитивање изведене инсталације	компл	1	0,00	0,00

	УКУПНО СТАБИЛАН СИСТЕМ ЗА УПРАВЉАЊЕМ ГАШЕЊЕМ	**0,00**

Беој	Опис радова	Јед. мере	Колич.	Јединична цена (RSD)	Цена (RSD)
			A	B	AxB
7	**СОС СИСТЕМ**				
	Материјал				
05.06.02.07.01	Централни панел који има следеће функције: пријем и светлосно-звучна презентација позива, квитирање позива и вођење протокола свих позива, повезивање на Ethernet мрежу. У комплету са напојном јединицом и свом опремом за монтажу.	ком	1	0,00	0,00
05.06.02.07.02	Позивно разрешна комбинација. Има следеће функције: пријем информација са позивних тастера, пренос информација до централног панела, разрешење позива. У комплету са свом опремом за монтажу. (PRK 2040 или еквивалентно)	ком	3	0,00	0,00
05.06.02.07.03	Собна сигнална лампа, двобојна има функцију светлосне презентације позива. (SSL 2002 или еквивалентно)	ком	3	0,00	0,00
05.06.02.07.04	Притисни СОС тастер у комплету са опремом за монтирање поред WC шоље у тоалету	ком	3	0,00	0,00
05.06.02.07.05	Разводна кутија опремљена редном клемом за паралелно одвајање инсталације без халогених елемената	ком	3	0,00	0,00
05.06.02.07.06	Онсталациони кабл типа:				
	JH(St)H 3x2x0.8	m	150	0,00	0,00
	JH(St)H 2x2x0.6	m	80	0,00	0,00
05.06.02.07.07	Ситан и остали неспецифициран материјал и радови	компл	1	0,00	0,00
	Радови				
05.06.02.07.08	Полагање каблова у већ припремљене трасе.	m	230	0,00	0,00
05.06.02.07.09	Склапање, монтажа и повезивање на извдедену инсталацију централног панела	ком	1	0,00	0,00
05.06.02.07.10	Монтажа и повезивање на извдену инсталацију позивно разрешне комбинације	ком	3	0,00	0,00
05.06.02.07.11	Монтажа и повезивање на извдену инсталацију собне сигналне лампе	ком	3	0,00	0,00
05.06.02.07.12	Монтажа и повезивање на извдену инсталацију притисног СОС тастера у комплету са опремом за монтирање	ком	3	0,00	0,00
05.06.02.07.13	Монтажа и повезивање на изведену инсталацију разводне кутије	ком	3	0,00	0,00
05.06.02.07.14	Мерење и испитивање изведене инсталације	компл	1	0,00	0,00

	УКУПНО СОС СИСТЕМ:	**0,00**

Беој	Опис радова	Јед. мере	Колич.	Јединична цена (RSD)	Цена (RSD)
			A	B	AxB
8	**ОПРЕМА СУБРЕГИОНАЛНЕ СТАНИЦЕ - СИСТЕМ ВИДЕО ОБЕЗБЕЂЕЊА**				
	Напомена: Инсталација је обрађена у оквиру поглавља које се односи на заједничку рачунраску мрежу. Клијентске радне станице са мониторима су предвиђене пројектом Стара Пазова - Нови сад				
	Материјал				
05.06.02.08.01	Мрежни уређај за складиштење података базиран на iSCSI интерфејсу . Подесива хардверска заштита (RAID-5 или RAID-6) Оптимизован за 24/7 рад, сертификован од стране произвођача видео менаџмент софтвера. Редудантно напајање (hot-swapp). Минимум два мрежна интерфејса (10GB по интерфејсу), минимални проток 600Mbs. Dual controller systems the iSCSI ports with the same number are tied together for redundancy purpose, while one of the ports is a fall-back path for an iSCSI port on the other controller. Складишни простор: уграђено 48TB Монтажа: Рек орман (BOSCH **DSA-N2E7X4-12AT** или еквивалентно)	ком	18	0,00	0,00
05.06.02.08.02	Видео зидни контролер за формирање ТС видео панела као интегративне јединице састављене од бројних појединачних дисплеја	компл	1	0,00	0,00
05.06.02.08.03	Интерфејс за омогућавање рачунара са ТС видео зидом. Овај уређај се користи за прикупљање података са различитих сервера у ТС центар и за приказ слике на ТЦ панелу.	компл	1	0,00	0,00
05.06.02.08.04	Ситан и остали неспецифициран материјал и радови	компл	1	0,00	0,00
	Радови				
05.06.02.08.05	Монтажа и повезивање на постављену инсталацију уређаја за снимање	ком	18	0,00	0,00

	УКУПНО ОПРЕМА СУБРЕГИОНАЛНЕ СТАНИЦЕ - СИСТЕМ ВИДЕО ОБЕЗБЕЂЕЊА	**0,00**

Беој	Опис радова	Јед. мере	Колич.	Јединична цена (RSD)	Цена (RSD)
			A	B	AxB
9	**ОПРЕМА СУБРЕГИОНАЛНЕ СТАНИЦЕ - ИНТЕГРАЦИЈА СИСТЕМА БЕЗБЕДНОСТИ**				
	Напомена: Клијентске радне станице са мониторима су предвиђене пројектом Стара Пазова - Нови сад за потребе субрегионалне станице. Специфицирана опрема у овом поглављу односи се на станичну зграду Нови Сад.				
05.06.02.09.01	Клијентска радна станица за видео мониторинг, базирана на Intel® Core™ Xeon W-2123 процесору и Microsoft оперативном систему. Преглед архиве и преглед уживо у максималном FPS најмање 32 инсталиране камере. Техничка спецификација min: 500GB HDD, 16GB DDR4 RAM, графичка картица Nivada Quadro RTX 4000, Gigabit (10/100/1000 Mbps) LAN, напајање 750W. Могуће прикључити до 4 монитора истовремено. Остало: MiniTower, тастатура, оптички миш Оперативни Систем : Microsoft Windows 10 Proffesional 64 bit. (BOSCH MHW-WZ4G4-HEN4 или еквивалентно)	ком	1	0,00	0,00
05.06.02.09.02	Wide LED монитор 32“ Full HD оптимизован за 24/7 рад са системима видео надзора следећих карактеристика: 1920x1080Px, HDMI, DVI, VGA, S-Video улази. Два композитна BNC конектора - улаз и loop-through излаз, висок контраст 3,000:1, осветљај 350 cd/m2, угао гледања 178° (H/V). BOSCH UML-323-90 или еквивалентно	ком	2	0,00	0,00
05.06.02.09.03	Паралелни панел (FPE-8000-FMR или еквивалентно)	ком	1	0,00	0,00
05.06.02.09.04	- системски кабл за паралелни табло	m	30	0,00	0,00
05.06.02.09.05	Монтажа и повезивање на постављену инсталацију паралелног панела	ком	1	0,00	0,00
05.06.02.09.06	Полагање каблова у већ припремљене трасе.	m	30	0,00	0,00
	ТОТАЛНО ОПРЕМА СУБРЕГИОНАЛНЕ СТАНИЦЕ - ИНТЕГРАЦИЈА СИСТЕМА БЕЗБЕДНОСТИ				**0,00**

Беој	Опис радова	Јед. мере	Колич.	Јединична цена (RSD)	Цена (RSD)
			A	B	AxB

РЕКАПИТУЛАЦИЈА

1	**ГЛАВНЕ КАБЛОВКСЕ ТРАСЕ**	**0,00**
2	**СИСТЕМ ВИДЕО ОБЕЗБЕЂЕЊА**	**0,00**
3	**СИСТЕМ КОНТРОЛЕ ПРИСТУПА**	**0,00**
4	**СИСТЕМ СИГНАЛИЗАЦИЈЕ ПРОВАЛЕ**	**0,00**
5	**СИСТЕМ АУТОМАТСКЕ ДОЈАВЕ ПОЖАРА**	**0,00**
6	**СТАБИЛАН СИСТЕМ ЗА УПРАВЉАЊЕМ ГАШЕЊЕМ**	**0,00**
7	**СОС СИСТЕМ**	**0,00**
8	**ОПРЕМА СУБРЕГИОНАЛНЕ СТАНИЦЕ - СИСТЕМ ВИДЕО ОБЕЗБЕЂЕЊА**	**0,00**
9	**ОПРЕМА СУБРЕГИОНАЛНЕ СТАНИЦЕ - ИНТЕГРАЦИЈА СИСТЕМА БЕЗБЕДНОСТИ**	**0,00**

УКУПНО (дин):	**0,00**
1 € = 120 RSD УКУПНО (€):	**0,00**
УКУПНО (дин, са ПДВ-ом 20%):	**0,00**
1 € = 120дин, УКУПНО (€, са ПДВ-ом 20%):	**0,00**

Одговорни пројектант

Др Горан Димић, дипл.инж.ел.
Број лиценце: 353 Р090 18

5/6.2.7.
ГРАФИЧКА ДОКУМЕНТАЦИЈА

СИСТЕМ КОНТРОЛЕ ПРИСТУПА

ACCESS CONTROL SYSTEM

230V/50Hz РО-КП разводни орман контроле приступа
distribution cabinet of access control system

ЕМ држач за врта
EM door holder

Ч читач картица
card reader

Е *emergency* тастер
emergency push button

Д тастер за привремену деблокаду
temporary unblock push button

ЧШ читач картица са тастатуром
card reader with keyboard

x.z елемент број z везан за разводни орман број x
speaker No.z in line No.y

К4.1 J-H(St)H 5x2x0,8mm

К4.2 J-H(St)H 2x2x0,8mm

СИСТЕМ ДЕТЕКЦИЈЕ ПРОВАЛЕ

INTRUSION DETECTION SYSTEM

230V/50Hz ЦЈ-ПП централна јединица система проивпровале
central unit of intrusion detection system

IR детектор покрета
IR movement detector

детектор ломљења стакла
glass break detector

ПП сирена унутрашња
indoor siren of intrusion detection

ПП сирена спољашња
outdoor siren of intrusion detection

Ш шифратор
keypad

К5.1 J-H(St)H 3x2x0,8mm

СИСТЕМ ВИДЕО ОБЕЗЕБЕЂЕЊА

VIDEO SURVEILLANCE SYSTEM

Ка x.z фиксна IP камера у кућишту за спољашњу монтажу
fixed IP camera in housing for outdoor installation

Ка x.z фиксна IP dome камера број y повезана на орман број x
fixed IP dome camera No.y connected to cabinet No.x

Ка x.z фиксна IP dome камера са инт. анализом број y повезана на орман број x
fixed IP dome camera with intelligent analysis No.y connected to cabinet No.x

Ка x.z фиксна panoramic IP dome камера број y повезана на орман број x
fixed panoramic IP camera No.y connected to cabinet No.x

Ка x.z фиксна IP камера 5MP са инт. анализом у кућишту за спољашњу монтажу број y повезана на орман број x
fixed IP camera with 5MP intelligent analysis in housing for outdoor installation No.y connected to cabinet No.x

PTZ Ка x.z 230V / 50Hz PTZ IP dome камера број y повезана на орман број x
PTZ IP dome camera No.y connected to cabinet No.x

Ка x.z фиксна IP камера 3MP са инт. анализом у кућишту за спољашњу монтажу број y повезана на орман број x
fixed IP camera with 3MP intelligent analysis in housing for outdoor installation No.y connected to cabinet No.x

РС-ВН радна станица система видео надзора
workstation of video surveillance system

Ка x.z Камера бр. z везана на орман бр. x
Camera No. z connected to rack No x

АУТОМАТСКА ДОЈАВА ПОЖАРА

AUTOMATIC FIRE DETECTION SYSTEM

230V / 50Hz ЦЈ-ДП централа система за дојаву пожара
central unit of automatic fire detection system

Паралелни табло

РО-ДП x разводни орман система АДП
distribution cabinet of AFD system

адресибилни оптички детектор
addressable smoke detector

адресибилни термички детектор
addressable heat detector

адресибилни оптички детектор у спуштеном плафону или дуплом поду
addressable smoke detector in ceiling or double floor

Ex конвенционални детектор Ex заштита
conventional detector Ex protection

Detektor plamena

ручни јављач, унутрашњи / manual call point, indoor

ручни јављач, спољашњи / manual call point, outdoor

паралелни светлосни индикатор / parallel light indicator

алармна сирена, унутрашња / alarm siren, indoor

алармна сирена, спољашња / alarm siren, outdoor

магнетни модул за детекцију затворености врата
magnetic modul for closed door detection

M интерфејсни модул / interface module

IF Директна извршна функција отварања клизних врата

TX RX Беем детектор - Пријемник и предајник

Рефлектор - призма

CON Модул за прихват конвенционалних елемената

К6.1 J-H(St)H 2x2x0,8mm

К6.2 NHXHX FE180/E30 3x1,5mm²

К6.3 NHXHX FE180/E90 3x1,5mm²

К6.4 NHXHX FE180/E90 3x1,5mm²

К6.5 JE-H(St)H FE180/E90 5x2x0,8mm

К6.6 JE-H(St)H FE180/E90 2x2x0,8mm

К6.7 TK 59 M 5x4x0,8mm

К6.8 PP00 3x1,5mm²

СОС СИСТЕМ

SOS SYSTEM

230V/50Hz ЦП-СОС централни панел са напојном јединицом
central unit with power supply unit

ПТ притисни тастер push button

ПРК позивно разрешна комбинација
call-quit combination

ССЛ собна сигнална лампа room signal light

редна клема за паралелно одвајање инсталације у инсталационој кутији без халогених елемената
inline connector for parallel installation tap-off in halogen free installation box

К8.1 J-H(St)H 2x2x0,6mm

К8.2 J-H(St)H 3x2x0,8mm

СИСТЕМ ЗА ИНТЕГРАЦИЈУ СИСТЕМА БЕЗБЕДНОСТИ

SECURITY SYSTEMS INTEGRATION

РС-КП/ПП/СОС/АДП радна станица система за интеграцију система безбедности
workstation of system for security systems integration

ПОДСИСТЕМ ЗА УПРАВЉАЊЕ ГАШЕЊЕМ ПОЖАРА

SUBSYSTEM FOR FIRE EXTINGUISHING MANAGEMENT

ПЦ-ГП 230V / 50Hz две подцентрале за гашење пожара
subsystem two central units for fire extinguishing

PGP.1 230V/50Hz подцентрала за гашење пожара
subsystem central unit for fire extinguishing

Боца са гасом са електровентилом

конвенционални детектор у спуштеном плафону/дуплом поду са паралелним светлосним индикатором - двозонска зависност
conventional detector in suspended ceiling / raised floor with parallel light indicator - dual zone dependancy

конвенционални детектор - двозонска зависност
conventional detector - dual zone dependancy

алармна сирена са бљескалицом
alarm siren with flashlight

тастер за активацију / блокаду гашења
extinguishing activation/blocking pushbutton

ГАС упозоравајући пано
warning panel

ГАС упозоравајући пано за спољашњу монтажу
warning panel for external installation

Пројектант / Designer: Институт Михајло Пупин доо, Волгина 15, 11000 Београд, www.pupin.rs	Извођач / Contractor: Конзорцијум / Joint Venture: China Railway International Co., Ltd. Serbia Ogranak Beograd, Rajka Mitića 8, 11000 Beograd; China Communication Construction Co.Ltd. Serbia Ogranak Beograd-Savski Venac, Paje Adamova 2, 11000 Beograd
Инвеститор / Investor: Инфраструктура железнице Србије а.д., Немањина 6, 11000 Београд, www.infrazs.rs	Подизвођач / Subcontractor: CRSC International Co., LTD. Ogranak Beograd, Majevička 2M, 11080 Zemun

Објекат / Project:
Пруга Београд - Суботица - државна граница (Келебија), ДЕОНИЦА ПРУГЕ НОВИ САД - СУБОТИЦА - ДРЖАВНА ГРАНИЦА (КЕЛЕБИЈА), у Новом Саду, Кисачу, Степановићеву, Змајеву, Врбасу, Ловћенцу, Малом Иђошу, Бачкој Тополи, Жеднику, Наумовићеву и Суботици, у катастарским општинама наведеним на насловној страни техничке документације и на катастарским парцелама према списку приложеном у Главној свесци /

Belgrade - Subotica - State border (Kelebija) railway line, SECTION NOVI SAD - SUBOTICA STATE BORDER (KELEBIJA), at Novi Sad, Kisač, Stepanovićevo, Zmajevo, Vrbas, Lovćenac, Mali Idjoš, Bačka Topola, Žednik, Naumovićevo and Subotica, in cadastral municipalities listed on the cover page of this Design, on cadastral plots listed in General Volume

Врста техничке документације / Technical documentation type:
ПИО/ABD Пројекат изведеног објекта / As-built Design

Ознака и назив дела Пројекта / Designation and name of the part of design:
5/6.2 Дојава пожара и системи техничке заштите - локација Нови Сад
Fire alarm system and systems of technical protection - location Novi Sad

Назив цртежа / Drawing name:
Легенда /
Legend

Одговорни пројектант / Responsible designer: Др Горан Димић, дипл.инж.ел. Број лиценце / License number: 353 P090 18	Сарадници / Associates: Ненад Петровић, спец.струк.инж.тел. Михајло Величковић, струк.инж.тел.

Број Пројекта / Design number:	Датум / Date:	Размера / Scale:	Број цртежа / Drawing number:
TS.700.255-5/6.2	Јули / July 2024.	-	TS.700.255-5/6.2-01

АНЕКС АН - ОСНОВА ПРИЗЕМЉА / ANNEX AN - GROUND FLOOR

бр. пр. No	Намена просторије /Room allocation	Површина P (m^2) / Area m2	Обим O (m) /Perimetar m1	Обрада / Finishing: Под / floor	Зид / wall	Плафон/ceiling
АН.1	СС просторија / SS room	25.71	20.30	дупли под /raised floor	дисперзија /dispersion	дисперзија /dispersion
АН.2	Дизел /Diesel	24.25	19.70	цем.кошуљица /cement screed	дисперзија /dispersion	дисперзија /dispersion
АН.3	СС уређаји /SS Equipment	53.00	31.20	дупли под /raised floor	дисперзија /dispersion	дисперзија /dispersion
АН.4	Веза анекса са крилом А - каблови /Connection to wing A - Cables	15.00	16.00	цем.кошуљица /cement screed	дисперзија /dispersion	дисперзија /dispersion
Укупна нето површина		117.95	/ Total ground floor NET area			

ОТВОРЕНЕ ПОВРШИНЕ /OPEN SPACES

A0.26	Трем - улаз у објекат КРИЛО А /Porch - Entrance to WING A	265.13	-	мермерне плоче,40/40 /marble plates, 40/40	мермерне плоче /marble plates	сп. плафон /suspended ceiling
A0.27	Атријум /Atrium	356.96	-	-	-	-
Укупна отворена површина		622.09	/ Total area of open spaces			

ПОВРШИНА - ПРИЗЕМЉЕ /GROUND FLOOR AREA

ПОВРШИНА - ПРИЗЕМЉЕ /GROUND FLOOR AREA		Површина / Area m2 P(m^2)
Укупна нето површина АНЕКСА	/ ANNEX-Total ground floor NET area	#####
Укупна нето површина КРИЛА А0	/ WING A0 -Total ground floor NET area	1054.53
Укупна бруто површина АНЕКСА	/ ANNEX-Total ground floor GROSS area	141.64
Укупна бруто површина КРИЛА А0	/ WING A0 - Total ground floor GROSS area	1451.45

ПОВРШИНА - НЕТО / NET AREA

ПОВРШИНА - НЕТО / NET AREA		Површина / Area m2 P(m^2)
Укупна површина КРИЛА А приземље	/Total ground floor net area- WING A	1054.53
Укупна површина КРИЛА А први спрат	/Total first floor net area- WING A	1302.09
Укупна површина КРИЛА А други спрат	/Total second floor net area- WING A	1045.93
Укупна нето површина КРИЛА А	/ Total net area - WING A	3402.55
Укупна нето површина АНЕКСА	/ Total net area - ANNEX	#####

ПОВРШИНА - БРУТО / GROSS AREA

ПОВРШИНА - БРУТО / GROSS AREA		Површина / Area m2 P(m^2)
Укупна површина КРИЛА А приземље	/Total ground floor gross area-WING A	1451.45
Укупна површина КРИЛА А први спрат	/Total first floor gross area-WING A	1456.70
Укупна површина КРИЛА А други спрат	/Total second floor gross area-WING A	1522.10
Укупна бруто површина КРИЛА А	/ Total gross area - WING A	4430.26
Укупна бруто површина АНЕКСА	/ Total gross area - ANNEX	141.64

Пројектант / Designer:
Институт Михајло Пупин доо
Волгина 15, 11000 Београд
www.pupin.rs

Извођач / Contractor: Конзорцијум / Joint Venture:
China Railway International Co., Ltd.
Serbia Ogranak Beograd
Rajka Mitića 8, 11000 Beograd
China Communication Construction Co.Ltd.
Serbia Ogranak Beograd-Savski Venac
Paje Adamova 2, 11000 Beograd

Инвеститор / Investor:
Инфраструктура железнице Србије а.д.
Немањина 6, 11000 Београд
www.infrazs.rs

Подизвођач / Subcontractor:
CRSC International Co., LTD.
Ogranak Beograd,
Majevička 2M, 11080 Zemun

Објекат / Project:
Пруга Београд - Суботица - државна граница (Келебија), ДЕОНИЦА ПРУГЕ НОВИ САД - СУБОТИЦА - ДРЖАВНА ГРАНИЦА (КЕЛЕБИЈА), у Новом Саду, Кисачу, Степановићеву, Змајеву, Врбасу, Ловћенцу, Малом Иђошу, Бачкој Тополи, Жеднику, Наумовићеву и Суботици, у катастарским општинама наведеним на насловној страни техничке документације и на катастарским парцелама према списку приложеном у Главној свесци /

Belgrade - Subotica - State border (Kelebija) railway line, SECTION NOVI SAD - SUBOTICA STATE BORDER (KELEBIJA), at Novi Sad, Kisač, Stepanovićevo, Zmajevo, Vrbas, Lovćenac, Mali Idjoš, Bačka Topola, Žednik, Naumovićevo and Subotica, in cadastral municipalities listed on the cover page of this Design, on cadastral plots listed in General Volume

Врста техничке документације / Technical documentation type:
ПИО/ABD Пројекат изведеног објекта / As-built Design

Ознака и назив дела Пројекта / Designation and name of the part of design:
5/6.2 Дојава пожара и системи техничке заштите - локација Нови Сад
Fire alarm system and systems of technical protection - location Novi Sad

Назив цртежа / Drawing name:
Станична зграда крило А - основа приземља - систем видео надзора /
Station building - base of the ground floor - video surveillance system

Одговорни пројектант / Responsible designer:
Др Горан Димић, дипл.инж.ел.
Број лиценце / License number: 353 P090 18

Сарадници / Associates:
Ненад Петровић, спец.струк.инж.тел.
Михајло Величковић, струк.инж.тел.

Број Пројекта / Design number:	Датум / Date:	Размера / Scale:	Број цртежа / Drawing number:
TS.700.255-5/6.2	Јули / July 2024.	1:50	TS.700.255-5/6.2-02

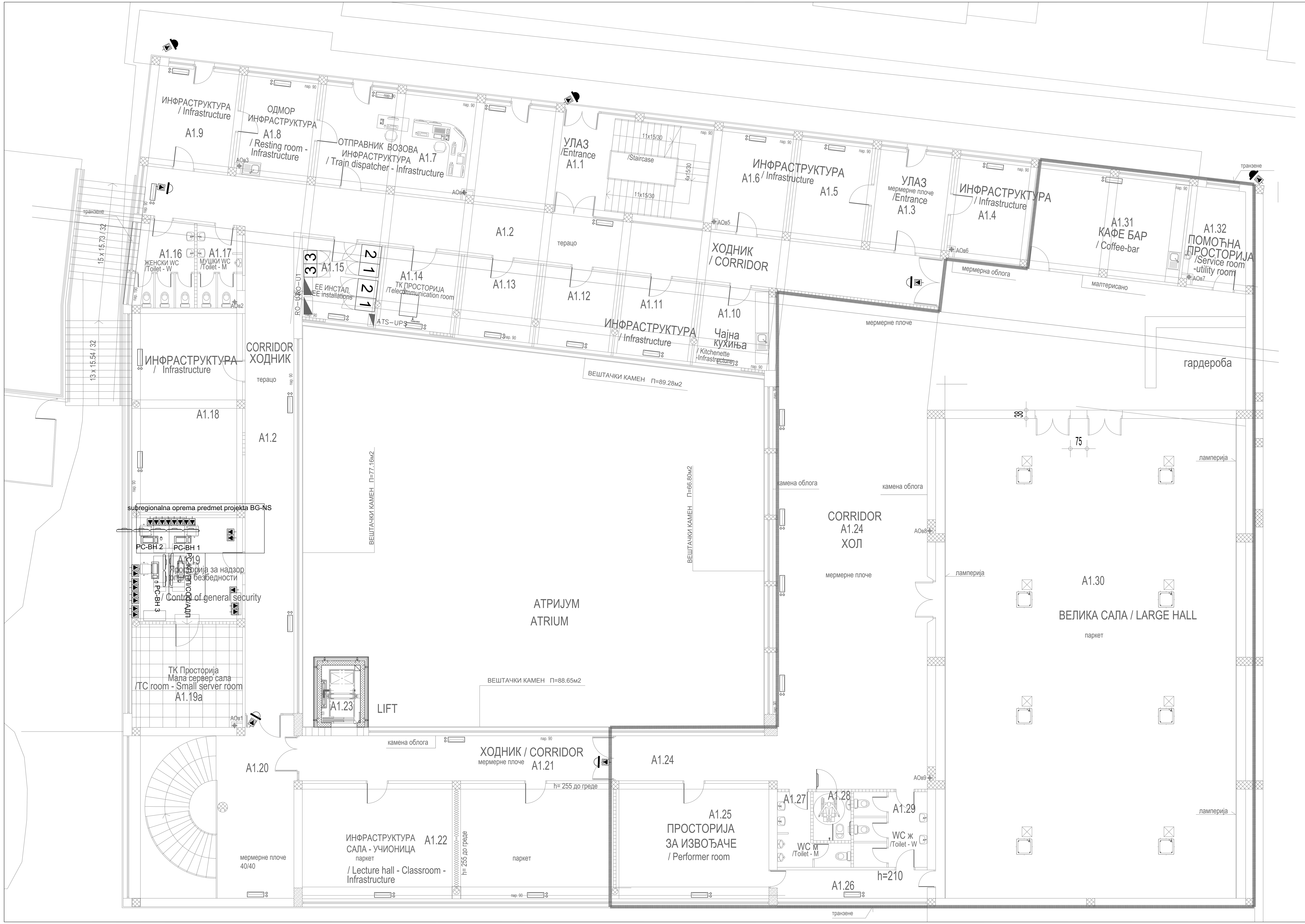

КРИЛО А1 - ОСНОВА ПРВОГ СПРАТА (НИВО ПЕРОНА) / WING A1 - FIRST FLOOR (PLATFORM LEVEL)

бр. пр. No	Намена просторије /Room allocation	Површина P (m²) / Area m2	Обим O (m) /Perimetar m1	Обрада / Finishing		
				Под / floor	Зид / wall	Плафон/ceiling
A1.1	Степенишни простор /Staircase	30.58	23.24	индустријски под /industrial floor	дисперзија /dispersion	сп. плафон /suspended ceiling
A1.2	Ходник /Corridor	129.64	122.08	индустријски под /industrial floor	дисперзија /dispersion	сп. плафон F60 /suspended ceiling F60
A1.3	Улаз /Entrance	15.45	15.88	мермерне плоче 20/20 /marble plates 20/20	дисперзија /dispersion	дисперзија /dispersion
A1.4	Канцеларија - Инфраструктура / Office - Infrastructure	16.00	16.14	паркет /parquet	дисперзија /dispersion	дисперзија /dispersion
A1.5	Канцеларија - Инфраструктура / Office - Infrastructure	15.45	15.88	паркет /parquet	дисперзија /dispersion	дисперзија /dispersion
A1.6	Канцеларија - Инфраструктура / Office - Infrastructure	14.91	15.62	паркет /parquet	дисперзија /dispersion	дисперзија /dispersion
A1.7	Отправник возова- Инфраструктура / Train dispatcher - Infrastructure	46.82	31.06	паркет /parquet	дисперзија /dispersion	дисперзија /dispersion
A1.8	Просторија за одмор - Инфраструктура / Resting room - Infrastructure	15.45	15.88	паркет /parquet	дисперзија /dispersion	дисперзија /dispersion
A1.9	Инфраструктура / Infrastructure	16.69	16.42	паркет /parquet	дисперзија /dispersion	сп. плафон /suspended ceiling
A1.10	Чајна кухиња- Инфраструктура / Kitchenette - Infrastructure	11.82	13.77	керамичке плочице /ceramic tiles	дисп+кер.пл.h=220cm /disp.+ceramic tiles h220cm	дисперзија /dispersion
A1.11	Канцеларија - Инфраструктура / Office - Infrastructure	12.65	12.65	паркет /parquet	дисперзија /dispersion	дисперзија /dispersion
A1.12	Канцеларија - Инфраструктура / Office - Infrastructure	12.62	14.43	паркет /parquet	дисперзија /dispersion	дисперзија /dispersion
A1.13	Канцеларија - Инфраструктура / Office - Infrastructure	12.62	14.42	паркет /parquet	дисперзија /dispersion	дисперзија /dispersion
A1.14	ТК просторија /Telecommunication room	12.62	14.42	антистатик под /antistatic floor	дисперзија /dispersion	сп. плафон F90 /suspended ceiling F90
A1.15	ЕЕ инсталације /EE installations	12.51	14.28	епоксид /epoxide	дисперзија /dispersion	сп. плафон F90 /suspended ceiling F90
A1.16	Тоалет - Ж /Toilet - W	10.00	20.54	керамичке плочице /ceramic tiles	дисп+кер.пл.h=220cm /disp.+ceramic tiles h220cm	сп. плафон /suspended ceiling
A1.17	Тоалет - М /Toilet - M	7.11	16.83	керамичке плочице /ceramic tiles	дисп+кер.пл.h=220cm /disp.+ceramic tiles h220cm	сп. плафон /suspended ceiling
A1.18	Мала сала - Учионица - Инфраструктура / Lecture hall - Classroom - Infrastructure	44.79	28.66	паркет /parquet	дисперзија /dispersion	сп. плафон /suspended ceiling
A1.19	Просторија за надзор опште безбедности / Control of general security	24.05	19.91	паркет /parquet	дисперзија /dispersion	сп. плафон F90 /suspended ceiling F90
A1.19a	ТК просторија - мала сервер сала /TC room - Small server room	23.13	19.44	дупли под /raised floor	дисперзија /dispersion	сп. плафон F90 /suspended ceiling F90
A1.20	Степенишни простор /Staircase	51.41	29.06	мермерне плоче, 40/40 /marble plates, 40/40	мермерне плоче, 60/60 /marble plates, 60/60	дисперзија /dispersion
A1.21	Ходник /Corridor	28.87	32.50	мермерне плоче, 20/20 /marble plates, 20/20	дисперзија /dispersion	сп. плафон F60 /suspended ceiling F60
A1.22	Сала - учионица - Инфраструктура / Lecture hall - Classroom - Infrastructure	73.07	39.12	паркет /parquet	дисперзија /dispersion	сп. плафон /suspended ceiling
A1.23	Лифт / Passenger lift (elevator)	-	-			
A1.24	Хол / Hall	252.78	106.44	мермерне плоче, 40/40 /marble plates, 40/40	мермерне плоче, 60/60 /marble plates, 60/60	сп. плафон /suspended ceiling
A1.25	Просторија за извођаче / Performer room	35.91	24.30	паркет /parquet	дисперзија /dispersion	сп. плафон /suspended ceiling
A1.26	Ходник - веза са великом салом /Corridor - Connection with meeting room	8.67	16.10	паркет /parquet	дисперзија /dispersion	сп. плафон /suspended ceiling
A1.27	Тоалет - М /Toilet - M	7.06	15.15	керамичке плочице /ceramic tiles	дисп+кер.пл.h=220cm /disp.+ceramic tiles h220cm	сп. плафон /suspended ceiling
A1.28	Тоалет - ЛПП /Toilet - disabled persons	3.66	7.73	керамичке плочице /ceramic tiles	дисп+кер.пл.h=220cm /disp.+ceramic tiles h220cm	сп. плафон /suspended ceiling
A1.29	Тоалет - Ж /Toilet - W	11.05	21.78	керамичке плочице /ceramic tiles	дисп+кер.пл.h=220cm /disp.+ceramic tiles h220cm	сп. плафон /suspended ceiling
A1.30	Велика сала (H=6.20m) / Hall (h=6.20m)	302.42	76.38	паркет /parquet	ламперија / wood plank	сп. плафон /suspended ceiling
A1.31	Кафе-бар / Coffee-bar	30.32	23.08	керамичке плочице /ceramic tiles	дисперзија /dispersion	дисперзија /dispersion
A1.32	Помоћна просторија /Service room-utility room	11.97	14.35	ливени терацо /cast terrazzo	дисперзија /dispersion	дисперзија /dispersion
Укупна нето површина		1302.09	/ Total first floor NET area			

АНЕКС АН - ОСНОВА КРОВА / ANNEX AN - ROOF PLAN

Ознака крова No	Врста крова / Type of roof	Површина P (m²) / Area m2	Кровни покривач / Roof coverings
AH.Ka	Раван кров-проходан / Walkable flat roof	124.24	Асфалт / Asphalt
Укупна површина крова		124.24	/ Total roof area

Пројектант / Designer:
Институт Михајло Пупин доо
Волгина 15, 11000 Београд
www.pupin.rs

Инвеститор / Investor:
Инфраструктура железнице Србије а.д.
Немањина 6, 11000 Београд
www.infrazs.rs

Извођач / Contractor: Конзорцијум / Joint Venture:
China Railway International Co., Ltd. Serbia Ogranak Beograd Rajka Mitića 8, 11000 Beograd
China Communication Construction Co.Ltd. Serbia Ogranak Beograd-Savski Venac Paje Adamova 2, 11000 Beograd

Подизвођач / Subcontractor:
CRSC International Co., LTD. Ogranak Beograd, Majevička 2M, 11080 Zemun

Објекат / Project:
Пруга Београд - Суботица - државна граница (Келебија), ДЕОНИЦА ПРУГЕ НОВИ САД - СУБОТИЦА - ДРЖАВНА ГРАНИЦА (КЕЛЕБИЈА), у Новом Саду, Кисачу, Степановићеву, Змајеву, Врбасу, Ловћенцу, Малом Иђошу, Бачкој Тополи, Жеднику, Наумовићеву и Суботици, у катастарским општинама наведеним на насловној страни техничке документације и на катастарским парцелама према списку приложеном у Главној свесци /

Belgrade - Subotica - State border (Kelebija) railway line, SECTION NOVI SAD - SUBOTICA STATE BORDER (KELEBIJA), at Novi Sad, Kisač, Stepanovićevo, Zmajevo, Vrbas, Lovćenac, Mali Idjoš, Bačka Topola, Žednik, Naumovićevo and Subotica, in cadastral municipalities listed on the cover page of this Design, on cadastral plots listed in General Volume

Врста техничке документације / Technical documentation type:
ПИО/ABD Пројекат изведеног објекта / As-built Design

Ознака и назив дела Пројекта / Designation and name of the part of design:
5/6.2 Дојава пожара и системи техничке заштите - локација Нови Сад
Fire alarm system and systems of technical protection - location Novi Sad

Назив цртежа / Drawing name:
Станична зграда крило А - основа 1. спрат - систем видео надзора /
Station building - base of the first floor - video surveillance system

Одговорни пројектант / Responsible designer:
Др Горан Димић, дипл.инж.ел.
Број лиценце / License number: 353 P090 18

Сарадници / Associates:
Ненад Петровић, спец.струк.инж.тел.
Михајло Величковић, струк.инж.тел.

Број Пројекта / Design number:	Датум / Date:	Размера / Scale:	Број цртежа / Drawing number:
TS.700.255-5/6.2	Јули / July 2024.	1:50	TS.700.255-5/6.2-03

КРИЛО А2 - ОСНОВА ДРУГОГ СПРАТА
/ WING A2 - SECOND FLOOR

бр. пр. No	Намена просторије /Room allocation	Површина P (m²) / Area m2	Обим O (m) /Perimetar m1	Обрада / Finishing		
				Под /floor	Зид /wall	Плафон /ceiling
A2.1	Степенишни простор /Staircase	35.01	26.16	индустријски под /industrial floor	дисперзија /dispersion	сп. плафон F60 /suspended ceiling F60
A2.2	Ходник /Corridor	121.37	114.84	индустријски под /industrial floor	дисперзија /dispersion	сп. плафон F60 /suspended ceiling F60
A2.3	Ходник /Corridor	74.71	55.41	индустријски под /industrial floor	дисперзија /dispersion	сп. плафон F60 /suspended ceiling F60
A2.4	Помоћна просторија /Service room-utility room	3.66	7.92	цем.кошуљица /cement screed	дисперзија /dispersion	дисперзија /dispersion
A2.5	Помоћна просторија /Service room-utility room	55.51	31.99	цем.кошуљица /cement screed	дисперзија /dispersion	дисперзија /dispersion
A2.6	Помоћна просторија /Service room-utility room	11.97	14.35	цем.кошуљица /cement screed	дисперзија /dispersion	дисперзија /dispersion
A2.7	Диспечери / Train dispatchers	42.11	33.20	ПВЦ-винил /vinyl	дисперзија /dispersion	сп. плафон /suspended ceiling
A2.8	Кухиња /Kitchen	15.58	16.12	керамичке плочице /ceramic tiles	дисперзија /dispersion	сп. плафон /suspended ceiling
A2.9	Шеф оперативног одељења / Manager of operation department	19.53	18.80	ПВЦ-винил /vinyl	дисперзија /dispersion	дисперзија /dispersion
A2.10	Шеф техничког одељења / Manager of technical department	19.53	18.80	паркет /parquet	дисперзија /dispersion	дисперзија /dispersion
A2.11	Саобраћајни контролор / Traffic dispatcher	18.88	18.28	паркет /parquet	дисперзија /dispersion	дисперзија /dispersion
A2.12	Шеф ЦДУ-а /Chief of remote control centre	19.09	18.80	паркет /parquet	дисперзија /dispersion	сп. плафон F60 /suspended ceiling F60
A2.13	ЦДУ / Remote control centre	18.98	18.54	паркет /parquet	дисперзија /dispersion	сп. плафон F60 /suspended ceiling F60
A2.14	ЦДУ / Remote control centre	18.98	18.54	паркет /parquet	дисперзија /dispersion	сп. плафон F60 /suspended ceiling F60
A2.15	ЦДУ / Remote control centre	48.34	30.80	ПВЦ-винил /vinyl	дисперзија /dispersion	сп. плафон F60 /suspended ceiling F60
A2.16	Тоалет - Ж /Toilet - W	10.01	20.38	керамичке плочице /ceramic tiles	дисп+кер.пл.h=220cm /disp.+ceramic tiles h220cm	сп. плафон /suspended ceiling
A2.17	Тоалет - М /Toilet - M	7.11	16.84	керамичке плочице /ceramic tiles	дисп+кер.пл.h=220cm /disp.+ceramic tiles h220cm	сп. плафон /suspended ceiling
A2.18	ЕЕ инсталације /EE installations	12.51	14.28	антистатик под /antistatic floor	дисперзија /dispersion	сп. плафон F90 /suspended ceiling F90
A2.18a	ТК просторија /Telecommunication room	12.62	14.42	антистатик под /antistatic floor	дисперзија /dispersion	сп. плафон F90 /suspended ceiling F90
A2.19	Канцеларија - Инфраструктура / Office - Infrastructure	24.28	27.42	паркет /parquet	дисперзија /dispersion	дисперзија /dispersion
A2.20	Канцеларија - Инфраструктура / Office - Infrastructure	24.46	26.84	паркет /parquet	дисперзија /dispersion	дисперзија /dispersion
A2.21	Канцеларија - Инфраструктура / Office - Infrastructure	20.14	18.20	паркет /parquet	дисперзија /dispersion	сп. плафон /suspended ceiling
A2.22	Канцеларија - Инфраструктура / Office - Infrastructure	24.05	19.91	паркет /parquet	дисперзија /dispersion	сп. плафон /suspended ceiling
A2.23	Канцеларија - Инфраструктура / Office - Infrastructure	24.05	19.91	паркет /parquet	дисперзија /dispersion	сп. плафон /suspended ceiling
A2.24	Канцеларија - Инфраструктура / Office - Infrastructure	23.29	19.44	паркет /parquet	дисперзија /dispersion	сп. плафон /suspended ceiling
A2.25	Степенишни простор /Staircase	53.04	30.54	мермерне плоче, 40/40 /marble plates, 40/40	мермерне плоче 60/60 /marble plates, 60/60	сп. плафон F60 /suspended ceiling F60
A2.26	Ходник /Corridor	60.22	62.01	индустријски под /industrial floor	дисперзија /dispersion	сп. плафон F60 /suspended ceiling F60
A2.27	Лифт /Passenger lift (elevator)	-	-			
A2.28	Канцеларија - Инфраструктура / Office - Infrastructure	35.92	24.35	паркет /parquet	дисперзија /dispersion	дисперзија /dispersion
A2.29	Канцеларија - Инфраструктура / Office - Infrastructure	18.51	17.67	паркет /parquet	дисперзија /dispersion	дисперзија /dispersion
A2.30	Канцеларија - Инфраструктура / Office - Infrastructure	17.41	17.20	паркет /parquet	дисперзија /dispersion	дисперзија /dispersion
A2.31	Канцеларија - Инфраструктура / Office - Infrastructure	35.91	24.30	паркет /parquet	дисперзија /dispersion	дисперзија /dispersion
A2.32	Тоалет - М /Toilet - M	11.45	24.35	керамичке плочице /ceramic tiles	дисп.+ кер.плочице /dispersion+ceramic tiles	дисперзија /dispersion
A2.33	Тоалет - Ж /Toilet - W	13.00	26.79	керамичке плочице /ceramic tiles	дисп.+ кер.плочице /dispersion+ceramic tiles	дисперзија /dispersion
A2.33a	Просторија за чишћење / Cleaning room	2.14	5.87	керамичке плочице /ceramic tiles	дисперзија /dispersion	дисперзија /dispersion
A2.34	Чајна кухиња / Kitchenette	3.68	7.68	керамичке плочице /ceramic tiles	дисп.+ кер.плочице /dispersion+ceramic tiles	дисперзија /dispersion
A2.35	Канцеларија - Инфраструктура / Office - Infrastructure	13.38	15.06	паркет /parquet	дисперзија /dispersion	дисперзија /dispersion
A2.36	Канцеларија - Инфраструктура / Office - Infrastructure	30.89	23.08	паркет /parquet	дисперзија /dispersion	дисперзија /dispersion
A2.37	Канцеларија - Инфраструктура / Office - Infrastructure	13.38	15.06	паркет /parquet	дисперзија /dispersion	дисперзија /dispersion
A2.38	Канцеларија - Инфраструктура / Office - Infrastructure	31.24	23.12	паркет /parquet	дисперзија /dispersion	дисперзија /dispersion
Укупна нето површина		1045.93	/ Total second floor NET area			

Пројектант / Designer:
Институт Михајло Пупин доо
Волгина 15, 11000 Београд
www.pupin.rs

Инвеститор / Investor:
Инфраструктура железнице Србије а.д.
Немањина 6, 11000 Београд
www.infrazs.rs

Извођач / Contractor: Конзорцијум / Joint Venture:
China Railway International Co., Ltd.
Serbia Ogranak Beograd
Rajka Mitića 8, 11000 Beograd
China Communication Construction Co.Ltd.
Serbia Ogranak Beograd-Savski Venac
Paje Adamova 2, 11000 Beograd

Подизвођач / Subcontractor:
CRSC International Co., LTD.
Ogranak Beograd,
Majevička 2M, 11080 Zemun

Објекат / Project:
Пруга Београд - Суботица - државна граница (Келебија), ДЕОНИЦА ПРУГЕ НОВИ САД - СУБОТИЦА - ДРЖАВНА ГРАНИЦА (КЕЛЕБИЈА), у Новом Саду, Кисачу, Степановићеву, Змајеву, Врбасу, Ловћенцу, Малом Иђошу, Бачкој Тополи, Жеднику, Наумовићеву и Суботици, у катастарским општинама наведеним на насловној страни техничке документације и на катастарским парцелама према списку приложеном у Главној свесци /

Belgrade - Subotica - State border (Kelebija) railway line, SECTION NOVI SAD - SUBOTICA STATE BORDER (KELEBIJA), at Novi Sad, Kisač, Stepanovićevo, Zmajevo, Vrbas, Lovćenac, Mali Idjoš, Bačka Topola, Žednik, Naumovićevo and Subotica, in cadastral municipalities listed on the cover page of this Design, on cadastral plots listed in General Volume

Врста техничке документације / Technical documentation type:
ПИО/ABD Пројекат изведеног објекта / As-built Design

Ознака и назив дела Пројекта / Designation and name of the part of design:
5/6.2 Дојава пожара и системи техничке заштите - локација Нови Сад
Fire alarm system and systems of technical protection - location Novi Sad

Назив цртежа / Drawing name:
Станична зграда крило А - основа 2. спрат - систем видео надзора /
Station building - base of the second floor - video surveillance system

Одговорни пројектант / Responsible designer:
Др Горан Димић, дипл.инж.ел.
Број лиценце / License number: 353 P090 18

Сарадници / Associates:
Ненад Петровић, спец.струк.инж.тел.
Михајло Величковић, струк.инж.тел.

Број Пројекта / Design number: TS.700.255-5/6.2
Датум / Date: Јули / July 2024.
Размера / Scale: 1:50
Број цртежа / Drawing number: TS.700.255-5/6.2-04

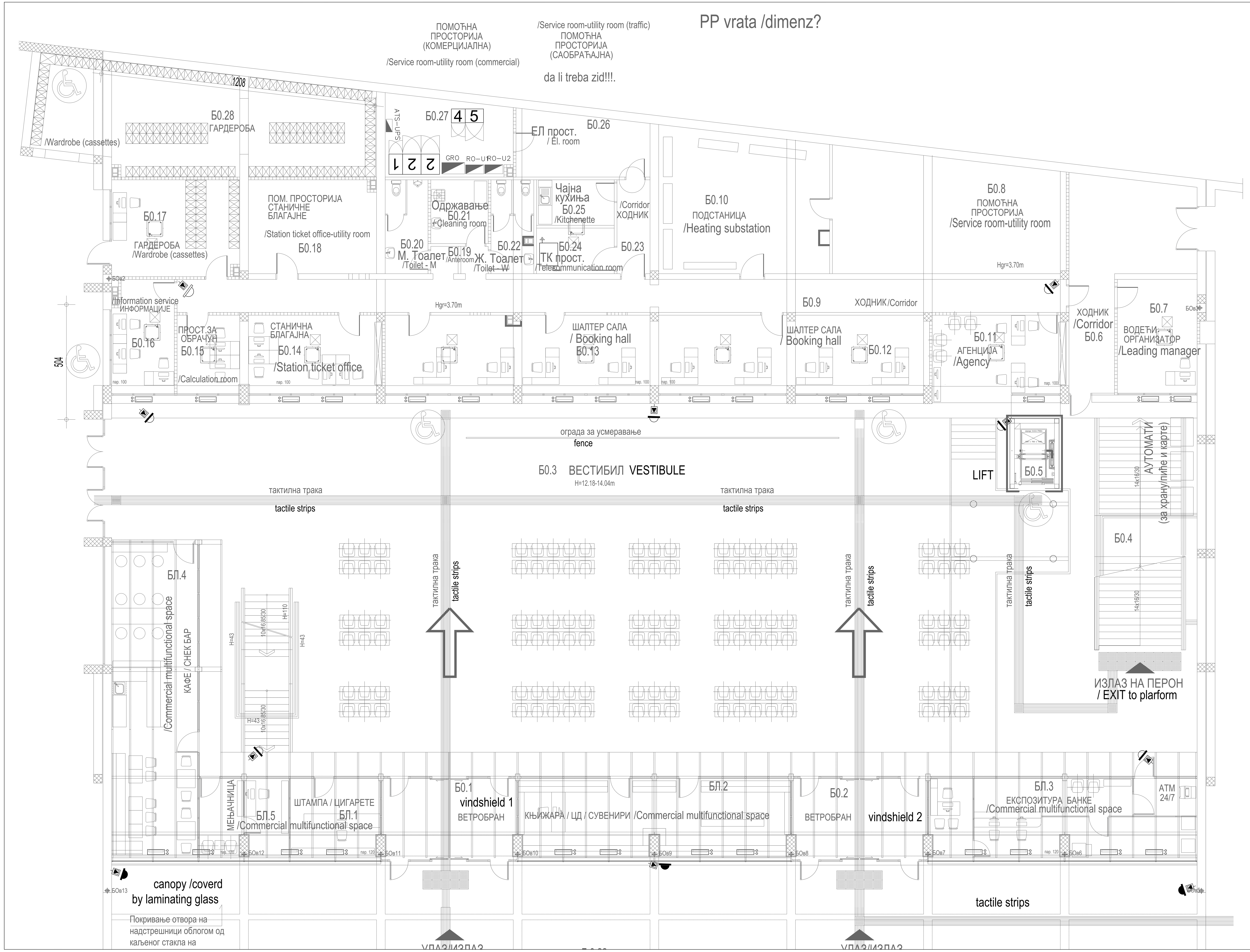

КРИЛО Б0 - ОСНОВА ПРИЗЕМЉА / WING Б0- GROUND FLOOR

бр. пр. No	Намена просторије /Room allocation	Површина P (m²) / Area m2	Обим O (m) /Perimetar m1	Обрада / Finishing		
				Под / floor	Зид / wall	Плафон/ceiling
Б0.1	Ветробран /Windshield	20.90	19.75	мермерне плоче /marble plates	стаклена преграда /glass partition	сп. плафон /suspended ceiling
Б0.2	Ветробран /Windshield	20.90	19.75	мермерне плоче /marble plates	стаклена преграда /glass partition	сп. плафон /suspended ceiling
Б0.3	Вестибил (H=12.18-14.04m) /Vestibule (H=12.18-14.04m)	757.32	129.25	мермерне плоче /marble plates	мермерне плоче 40/60 /marble plates 40/60	перфорирани алу. лим / perforated al.sheet
БЛ.1	Комерцијални - мултифункционални простор /Commercial multifunctional space	13.58	14.85	мермерне плоче /marble plates	монтажна преграда /prefabricated partition	сп. плафон /suspended ceiling
БЛ.2	Комерцијални - мултифункционални простор /Commercial multifunctional space	40.92	32.77	мермерне плоче /marble plates	монтажна преграда /prefabricated partition	сп. плафон /suspended ceiling
БЛ.3	Комерцијални - мултифункционални простор /Commercial multifunctional space	40.53	32.47	мермерне плоче /marble plates	монтажна преграда /prefabricated partition	сп. плафон /suspended ceiling
БЛ.4	Комерцијални - мултифункционални простор /Commercial multifunctional space	53.62	35.76	мермерне плоче /marble plates	монтажна преграда /prefabricated partition	сп. плафон /suspended ceiling
БЛ.5	Комерцијални - мултифункционални простор /Commercial multifunctional space	13.36	16.80	мермерне плоче /marble plates	монтажна преграда /marble plates	сп. плафон /suspended ceiling
Б0.4	Степениште /Staircase	40.00	28.73	мермерне плоче /marble plates	мермерне плоче /marble plates	перфорирани алу лим / perforated al.sheet
Б0.5	Лифт /Lift	4.65	8.82	-	-	-
Б0.6	Ходник /Corridor	33.62	29.99	индустријски под /industrial floor	дисперзија /dispersion	сп. плафон /suspended ceiling
Б0.7	Водећи организатор /Leading manager	17.47	16.98	индустријски под /industrial floor	дисперзија /dispersion	сп. плафон /suspended ceiling
Б0.8	Помоћна просторија /Service room-utility room	51.85	30.70	цем. кошуљица /cement screed	дисперзија /dispersion	сп. плафон F60 /suspended ceiling F60
Б0.9	Ходник /Corridor	56.38	81.88	индустријски под /industrial floor	дисперзија /dispersion	сп. плафон /suspended ceiling
Б0.10	Подстаница /Heating substation	45.79	27.26	цем. кошуљица /cement screed	дисперзија /dispersion	сп. плафон F60 /suspended ceiling F60
60	Агенција /Agency	20.07	18.64	пвц-винил под /vinyl	дисперзија /dispersion	сп. плафон /suspended ceiling
Б0.12	Шалтер сала / Booking hall	40.47	31.88	пвц-винил под /vinyl	дисперзија /dispersion	сп. плафон /suspended ceiling
Б0.13	Шалтер сала / Booking hall	39.74	31.36	пвц-винил под /vinyl	дисперзија /dispersion	сп. плафон /suspended ceiling
Б0.14	Станична благајна /Station ticket office	20.07	18.64	пвц-винил под /vinyl	дисперзија /dispersion	сп. плафон /suspended ceiling
Б0.15	Просторија за обрачун /Calculation room	9.46	12.38	пвц-винил под /vinyl	дисперзија /dispersion	сп. плафон /suspended ceiling
Б0.16	Информације /Information service	13.78	15.52	пвц-винил под /vinyl	дисперзија /dispersion	сп. плафон /suspended ceiling
Б0.17	Гардероба /Wardrobe	23.87	19.74	пвц-винил под /vinyl	дисперзија /dispersion	сп. плафон /suspended ceiling
Б0.18	Помоћна просторија станичне благајне /Station ticket office-utility room	23.14	19.48	пвц-винил под /vinyl	дисперзија /dispersion	сп. плафон /suspended ceiling
Б0.19	Претпростор /Anteroom	3.02	7.44	кер. плочице /ceramic tiles	кер.плочице /ceramic tiles	сп. плафон /suspended ceiling
Б0.20	Тоалет - М /Toilet - M	7.62	15.35	кер. плочице /ceramic tiles	кер.плочице /ceramic tiles	сп. плафон /suspended ceiling
Б0.21	Одржавање / Cleaning room	7.05	10.64	кер. плочице /ceramic tiles	кер.плочице /ceramic tiles	сп. плафон /suspended ceiling
Б0.22	Тоалет - Ж /Toilet - W	7.62	15.43	кер. плочице /ceramic tiles	кер.плочице /ceramic tiles	сп. плафон /suspended ceiling
Б0.23	Ходник /Corridor	5.97	11.14	кер. плочице /ceramic tiles	дисперзија /dispersion	сп. плафон /suspended ceiling
Б0.24	ТК просторија /Telecommunication room	6.82	10.82	антистатик под /antistatic floor	дисперзија /dispersion	сп. плафон /suspended ceiling
Б0.25	Чајна кухиња /Kitchenette	6.82	10.82	кер. плочице /ceramic tiles	дисперзија /dispersion	сп. плафон /suspended ceiling
Б0.26	Помоћна просторија (саобраћајна) /Service room-utility room (traffic)	15.83	17.18	индустријски под /industrial floor	дисперзија /dispersion	сп. плафон /suspended ceiling
Б0.27	Помоћна просторија (комерцијална) /Service room-utility room (commercial)	18.98	18.03	индустријски под /industrial floor	дисперзија /dispersion	сп. плафон /suspended ceiling
Б0.28	Гардероба (касете) /Wardrobe (cassettes)	64.84	42.84	кер. плочице /ceramic tiles	дисперзија /dispersion	сп. плафон /suspended ceiling

Пројектант / Designer:
Институт Михајло Пупин доо
Волгина 15, 11000 Београд
www.pupin.rs
Инвеститор / Investor:
Инфраструктура железнице Србије а.д.
Немањина 6, 11000 Београд
www.infrazs.rs
Извођач / Contractor: Конзорцијум / Joint Venture:
China Railway International Co., Ltd. Serbia Ogranak Beograd Rajka Mitića 8, 11000 Beograd
China Communication Construction Co.Ltd. Serbia Ogranak Beograd-Savski Venac Paje Adamova 2, 11000 Beograd
Подизвођач / Subcontractor:
CRSC International Co., LTD. Ogranak Beograd, Majevička 2M, 11080 Zemun
Објекат / Project:
Пруга Београд - Суботица - државна граница (Келебија), ДЕОНИЦА ПРУГЕ НОВИ САД - СУБОТИЦА - ДРЖАВНА ГРАНИЦА (КЕЛЕБИЈА), у Новом Саду, Кисачу, Степановићеву, Змајеву, Врбасу, Ловћенцу, Малом Иђошу, Бачкој Тополи, Жеднику, Наумовићеву и Суботици, у катастарским општинама наведеним на насловној страни техничке документације и на катастарским парцелама према списку приложеном у Главној свесци /
Belgrade - Subotica - State border (Kelebija) railway line, SECTION NOVI SAD - SUBOTICA STATE BORDER (KELEBIJA), at Novi Sad, Kisač, Stepanovićevo, Zmajevo, Vrbas, Lovćenac, Mali Idjoš, Bačka Topola, Žednik, Naumovićevo and Subotica, in cadastral municipalities listed on the cover page of this Design, on cadastral plots listed in General Volume
Врста техничке документације / Technical documentation type:
ПИО/ABD Пројекат изведеног објекта / As-built Design
Ознака и назив дела Пројекта / Designation and name of the part of design:
5/6.2 Дојава пожара и системи техничке заштите - локација Нови Сад
Fire alarm system and systems of technical protection - location Novi Sad
Назив цртежа / Drawing name:
Станична зграда крило Б - основа призмеља- систем видео надзора /
Station building - base of the ground floor - video surveillance system
Одговорни пројектант / Responsible designer:
Др Горан Димић, дипл.инж.ел.
Број лиценце / License number: 353 P090 18
Сарадници / Associates:
Ненад Петровић, спец.струк.инж.тел.
Михајло Величковић, струк.инж.тел.
Број Пројекта / Design number: TS.700.255-5/6.2
Датум / Date: Јули / July 2024.
Размера / Scale: 1:50
Број цртежа / Drawing number: TS.700.255-5/6.2-05

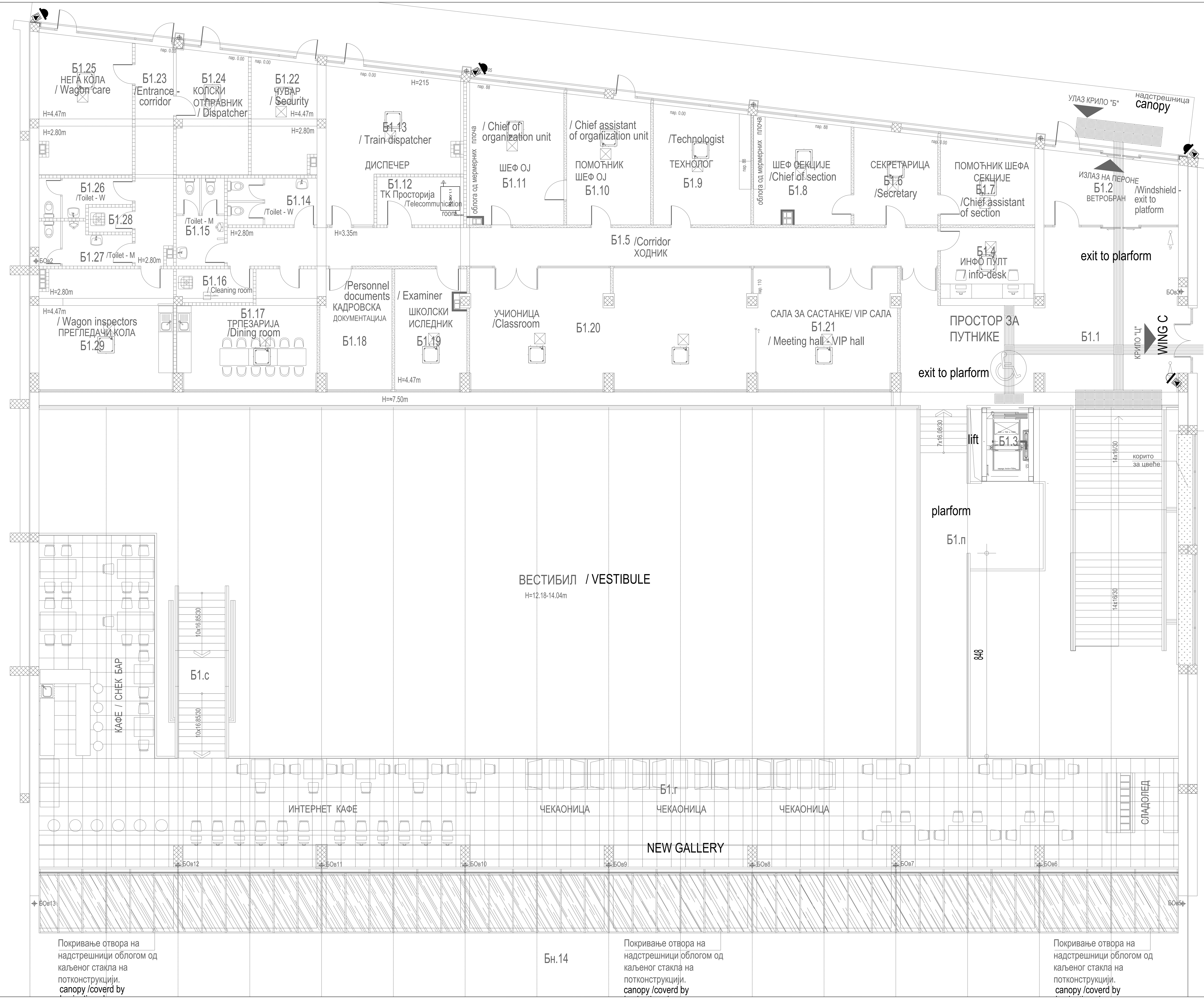

КРИЛО "Ц"

КРИЛО Б1 - ОСНОВА ПРВОГ СПРАТА / WING B1 - FIRST FLOOR

бр. пр. No	Намена просторије /Room allocation	Површина P (m²) / Area m2	Обим O (m) /Perimetar m1	Обрада / Finishing		
				Под / floor	Зид / wall	Плафон /ceiling
Б1.1	Хол- галерија / Hall - gallery	72.85	42.68	мермерне плоче /marble plates	мермерне плоче 40/60 /marble plates 40/60	сп. плафон /suspended ceiling
Б1.2	Ветробран - излаз на пероне /Windshield - exit to platform	15.93	16.95	мермерне плоче /marble plates	мермерне плоче /marble plates	сп. плафон /suspended ceiling
Б1.3	Лифт / Passenger lift (elevator)					
Б1.4	Инфо-пулт / info-desk	12.80	14.38	мермерне плоче /marble plates	мермерне плоче /marble plates	сп. плафон /suspended ceiling
Б1.5	Ходник /Corridor	47.50	62.58	мермерне плоче /marble plates	мермерне плоче /marble plates	сп. плафон /suspended ceiling
Б1.6	Секретарица /Secretary	13.57	14.78	мермерне плоче /marble plates	мермерне плоче /marble plates	сп. плафон /suspended ceiling
Б1.7	Шеф секције /Chief of section	13.51	14.76	мермерне плоче /marble plates	дисперзија /dispersion	сп. плафон /suspended ceiling
Б1.8	Помоћник шефа секције /Chief assistant of section	17.03	16.55	мермерне плоче /marble plates	дисперзија /dispersion	сп. плафон /suspended ceiling
Б1.9	Технолог /Technologist	19.03	17.56	мермерне плоче /marble plates	дисперзија /dispersion	сп. плафон /suspended ceiling
Б1.10	Помоћник шефа ОЈ / Chief assistant of organization unit	18.49	17.58	мермерне плоче /marble plates	дисперзија /dispersion	сп. плафон /suspended ceiling
Б1.11	Шеф ОЈ /Chief of organization unit	23.30	19.62	мермерне плоче /marble plates	дисперзија /dispersion	сп. плафон /suspended ceiling
Б1.12	ТК Просторија /Telecommunication room	7.26	11.26	антистатик под /antistatic floor	дисперзија /dispersion	сп. плафон /suspended ceiling
Б1.13	Диспечер / Train dispatcher	28.36	24.17	мермерне плоче /marble plates	дисперзија /dispersion	сп. плафон /suspended ceiling
Б1.14	Тоалет - Ж /Toilet - W	7.17	15.50	керамичке плочице /ceramic tiles	керамичке плочице /ceramic tiles	сп. плафон /suspended ceiling
Б1.15	Тоалет - М /Toilet - M	7.22	16.16	керамичке плочице /ceramic tiles	керамичке плочице /ceramic tiles	сп. плафон /suspended ceiling
Б1.16	Просторија за одржавање / Cleaning room	4.46	9.24	керамичке плочице /ceramic tiles	керамичке плочице /ceramic tiles	сп. плафон /suspended ceiling
Б1.17	Трпезарија /Dining room	24.36	21.84	керамичке плочице /ceramic tiles	дисперзија /dispersion	сп. плафон /suspended ceiling
Б1.18	Кадровска документација /Personnel documents	14.59	16.10	мермерне плоче /marble plates	дисперзија /dispersion	сп. плафон /suspended ceiling
Б1.19	Школски иследник / Examiner	14.90	16.62	мермерне плоче /marble plates	дисперзија /dispersion	сп. плафон /suspended ceiling
Б1.20	Учионица /Classroom	59.00	38.81	мермерне плоче /marble plates	дисперзија /dispersion	сп. плафон /suspended ceiling
Б1.21	Сала за састанке - VIP сала / Meeting hall - VIP hall	29.59	22.44	мермерне плоче /marble plates	дисперзија /dispersion	сп. плафон /suspended ceiling
Б1.22	Чувар / Security	13.16	15.09	индустријски под /industrial floor	дисперзија /dispersion	сп. плафон /suspended ceiling
Б1.23	Улаз - ходник / Entrance - corridor	14.72	21.63	индустријски под /industrial floor	дисперзија /dispersion	сп. плафон /suspended ceiling
Б1.24	Колски отправник / Dispatcher	15.36	16.83	индустријски под /industrial floor	дисперзија /dispersion	сп. плафон /suspended ceiling
Б1.25	Нега кола / Wagon care	22.43	19.33	индустријски под /industrial floor	дисперзија /dispersion	сп. плафон /suspended ceiling
Б1.26	Тоалет - Ж /Toilet - W	5.35	13.10	керамичке плочице /ceramic tiles	керамичке плочице /ceramic tiles	сп. плафон /suspended ceiling
Б1.27	Тоалет - М /Toilet - M	6.11	13.90	керамичке плочице /ceramic tiles	керамичке плочице /ceramic tiles	сп. плафон /suspended ceiling
Б1.28	Просторија за одржавање / Cleaning room	1.89	5.72	керамичке плочице /ceramic tiles	керамичке плочице /ceramic tiles	сп. плафон /suspended ceiling
Б1.29	Прегледачи кола / Wagon inspectors	28.33	21.32	индустријски под /industrial floor	дисперзија /dispersion	сп. плафон /suspended ceiling
Б1.г	Нова галерија / Gallery - new	218.07	121.15	гранитна керамика / granite ceramics		сп. плафон /suspended ceiling
Б1.п	Пасарела / Indoor crossing footbridge - new	41.22	39.53	гранитна керамика / granite ceramics		сп. плафон /suspended ceiling
Б1.с	Ново степениште /Staircase - new	15.01	18.59	гранитна керамика / granite ceramics		сп. плафон /suspended ceiling
Укупна нето површина		832.57	/ Total first floor NET area			

НАДСТРЕШНИЦЕ / CANOPY

Бн.14	Надстрешница над улазом у објекат /Canopy - entrance to building	244.30	-	мермерне плоче 40/40 /marble plates, 40/40	мермерне плоче /marble plates	сп. плафон /suspended ceiling
Укупна отворена површина		244.30	/ Total area of open spaces			

ПОВРШИНА - ПРВИ СПРАТ / FIRST FLOOR AREA	Површина P(m²) / Area m2
Укупна нето површина КРИЛА Б1 / WING Б1 -Total first floor NET area	832.57
Укупна бруто површина КРИЛА Б1 / WING Б1 - Total first floor GROSS area	1588.61

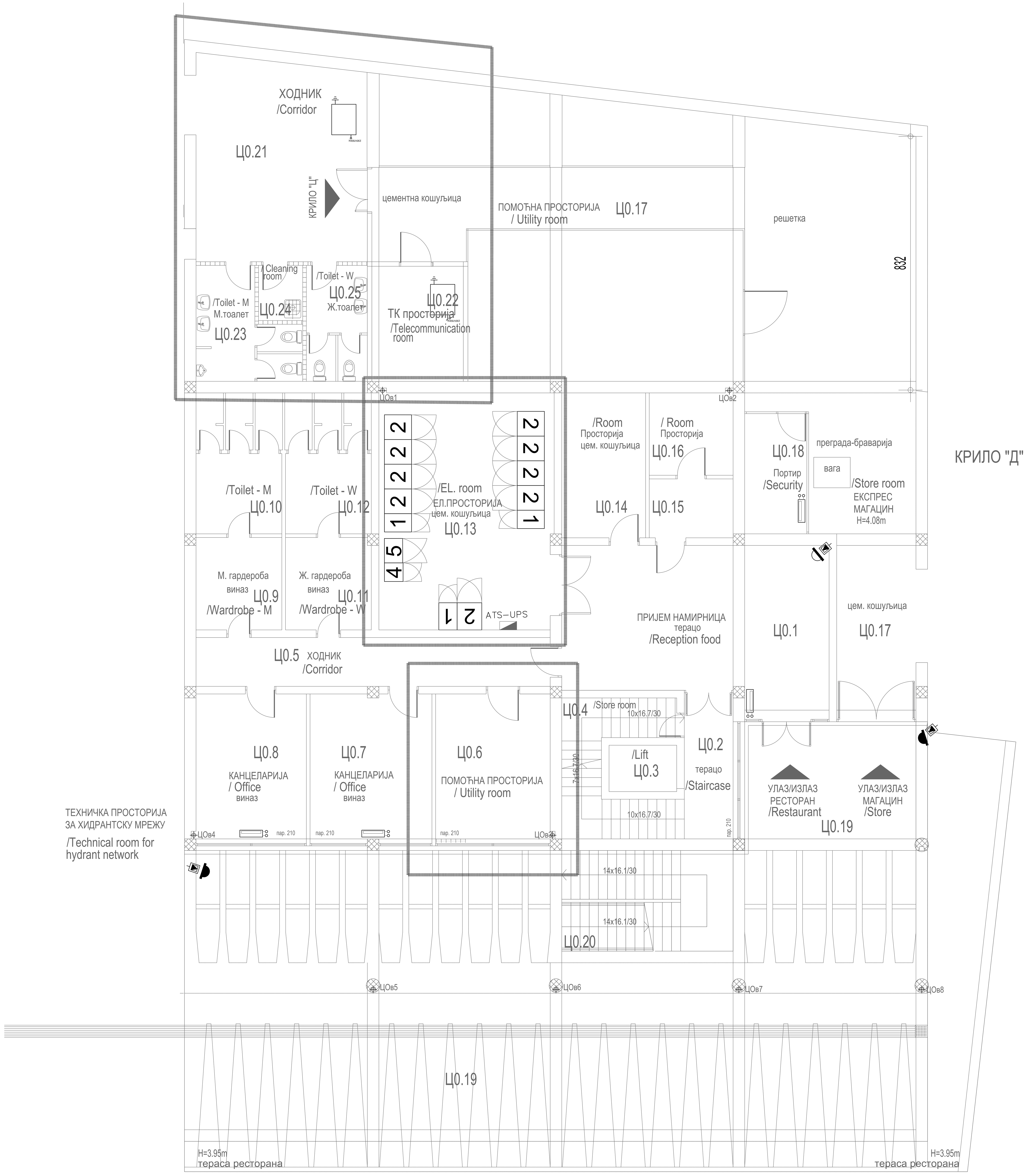

КРИЛО Ц0 - ОСНОВА ПРИЗЕМЉА / WING Ц0- GROUND FLOOR

бр. пр. No	Намена просторије /Room allocation	Површина P (m²) / Area m2	Обим O (m) /Perimetar m1	Обрада / Finishing: Под / floor	Зид / wall	Плафон/ceiling
Ц0.1	Пријем намирница /Reception food	44.24	29.20	терацо / terrazzo	масна боја+ дисперзија /oily paint + dispersion	сп. плафон F60 /suspended ceiling F60
Ц0.2	Степенишни простор /Staircase	7.66	12.78	терацо / terrazzo	масна боја+ дисперзија /oily paint + dispersion	дисперзија /dispersion
Ц0.3	Лифт /Lift	-	-	-	-	-
Ц0.4	Остава /Store room	7.53	14.18	терацо / terrazzo	масна боја+ дисперзија /oily paint + dispersion	дисперзија /dispersion
Ц0.5	Ходник /Corridor	18.59	26.44	терацо / terrazzo	масна боја+ дисперзија /oily paint + dispersion	дисперзија /dispersion
Ц0.6	Тех. просторија за хидрантску мрежу /Technical room for hydrant network	17.86	17.02	епоксид / epoxide	дисперзија /dispersion	сп. плафон F90 /suspended ceiling F90
Ц0.7	Канцеларија / Office	19.00	17.50	виназ /vinyl	дисперзија /dispersion	дисперзија /dispersion
Ц0.8	Канцеларија / Office	17.20	16.74	виназ /vinyl	дисперзија /dispersion	дисперзија /dispersion
Ц0.9	М. гардероба /Wardrobe - M	8.53	11.69	виназ /vinyl	кер.плочице /ceramic tiles	дисперзија /dispersion
Ц0.10	М. тоалет /Toilet - M	13.12	14.92	кер.плочице /ceramic tiles	кер.плочице /ceramic tiles	дисперзија /dispersion
Ц0.11	Ж. гардероба /Wardrobe - W	8.53	11.69	виназ /vinyl	кер.плочице /ceramic tiles	дисперзија /dispersion
Ц0.12	Ж. тоалет /Toilet - W	13.12	14.92	кер.плочице /ceramic tiles	кер.плочице /ceramic tiles	дисперзија /dispersion
Ц0.13	Ел.просторија /El. room	44.68	27.04	цем.кошуљица /cement screed	дисперзија /dispersion	сп. плафон F90 /suspended ceiling F90
Ц0.14	Просторија /Room	13.06	15.00	цем.кошуљица /cement screed	дисперзија /dispersion	дисперзија /dispersion
Ц0.15	Просторија /Room	5.31	9.36	цем.кошуљица /cement screed	дисперзија /dispersion	дисперзија /dispersion
Ц0.16	Просторија /Room	7.43	10.90	цем.кошуљица /cement screed	дисперзија /dispersion	дисперзија /dispersion
Ц0.17	Експрес магацин /Store room	195.69	84.26	цем.кошуљица /cement screed	дисперзија /dispersion	дисперзија /dispersion
Ц0.18	Портир /Security	8.04	11.96	цем.кошуљица /cement screed	дисперзија /dispersion	дисперзија /dispersion
Ц0.21	Ходник /Corridor	28.21	26.18	кер.плочице /ceramic tiles	дисперзија /dispersion	сп. плафон F60 /suspended ceiling F60
Ц0.22	ТК просторија /Telecommunication room	8.86	11.93	антистатик под /antistatic floor	дисперзија /dispersion	сп. плафон F90 /suspended ceiling F90
Ц0.23	М. тоалет /Toilet - M	10.10	19.54	кер.плочице /ceramic tiles	кер.плочице /ceramic tiles	сп. плафон /suspended ceiling
Ц0.24	Просторија за одржавање / Cleaning room	2.62	6.52	кер.плочице /ceramic tiles	кер.плочице /ceramic tiles	сп. плафон /suspended ceiling
Ц0.25	Ж. тоалет /Toilet - W	7.45	15.83	кер.плочице /ceramic tiles	кер.плочице /ceramic tiles	сп. плафон /suspended ceiling
Укупна нето површина		506.82	/ Total ground floor NET area			

ОТВОРЕНЕ ПОВРШИНЕ /OPEN SPACES

Ц0.19	Трем - улаз у објекат КРИЛО Ц / Porch	262.80	76.96	камене плоче /stone plates	-	сп. плафон /suspended ceiling
Ц0.20	Спољно степениште /External staircase			мермерне плоче /marble plates	-	-
Укупна отворена површина		262.80	/ Total area of open spaces			

ПОВРШИНА - ПРИЗЕМЉЕ /GROUND FLOOR AREA

ПОВРШИНА - ПРИЗЕМЉЕ /GROUND FLOOR AREA	Површина / Area m2 P(m²)
Укупна нето површина КРИЛА Ц0 / WING Ц0 -Total ground floor NET area	506.82
Укупна бруто површина КРИЛА Ц0 / WING Ц0 -Total ground floor GROSS area	588.26

Пројектант / Designer:	Институт Михајло Пупин доо, Волгина 15, 11000 Београд, www.pupin.rs
Извођач / Contractor: Конзорцијум / Joint Venture:	China Railway International Co., Ltd. Serbia Ogranak Beograd, Rajka Mitića 8, 11000 Beograd; China Communication Construction Co.Ltd. Serbia Ogranak Beograd-Savski Venac, Paje Adamova 2, 11000 Beograd
Инвеститор / Investor:	Инфраструктура железнице Србије а.д., Немањина 6, 11000 Београд, www.infrazs.rs
Подизвођач / Subcontractor:	CRSC International Co., LTD. Ogranak Beograd, Majevička 2M, 11080 Zemun
Објекат / Project:	Пруга Београд - Суботица - државна граница (Келебија), ДЕОНИЦА ПРУГЕ НОВИ САД - СУБОТИЦА - ДРЖАВНА ГРАНИЦА (КЕЛЕБИЈА), у Новом Саду, Кисачу, Степановићеву, Змајеву, Врбасу, Ловћенцу, Малом Иђошу, Бачкој Тополи, Жеднику, Наумовићеву и Суботици, у катастарским општинама наведеним на насловној страни техничке документације и на катастарским парцелама према списку приложеном у Главној свесци / Belgrade - Subotica - State border (Kelebija) railway line, SECTION NOVI SAD - SUBOTICA STATE BORDER (KELEBIJA), at Novi Sad, Kisač, Stepanovićevo, Zmajevo, Vrbas, Lovćenac, Mali Idjoš, Bačka Topola, Žednik, Naumovićevo and Subotica, in cadastral municipalities listed on the cover page of this Design, on cadastral plots listed in General Volume
Врста техничке документације / Technical documentation type:	ПИО/ABD Пројекат изведеног објекта / As-built Design
Ознака и назив дела Пројекта / Designation and name of the part of design:	5/6.2 Дојава пожара и системи техничке заштите - локација Нови Сад / Fire alarm system and systems of technical protection - location Novi Sad
Назив цртежа / Drawing name:	Станична зграда крило Ц - основа приземља - систем видео надзора / Station building - base of the ground floor - video surveillance system
Одговорни пројектант / Responsible designer:	Др Горан Димић, дипл.инж.ел. Број лиценце / License number: 353 P090 18
Сарадници / Associates:	Ненад Петровић, спец.струк.инж.тел.; Михајло Величковић, струк.инж.тел.
Број Пројекта / Design number:	TS.700.255-5/6.2
Датум / Date:	Јули / July 2024.
Размера / Scale:	1:50
Број цртежа / Drawing number:	TS.700.255-5/6.2-07

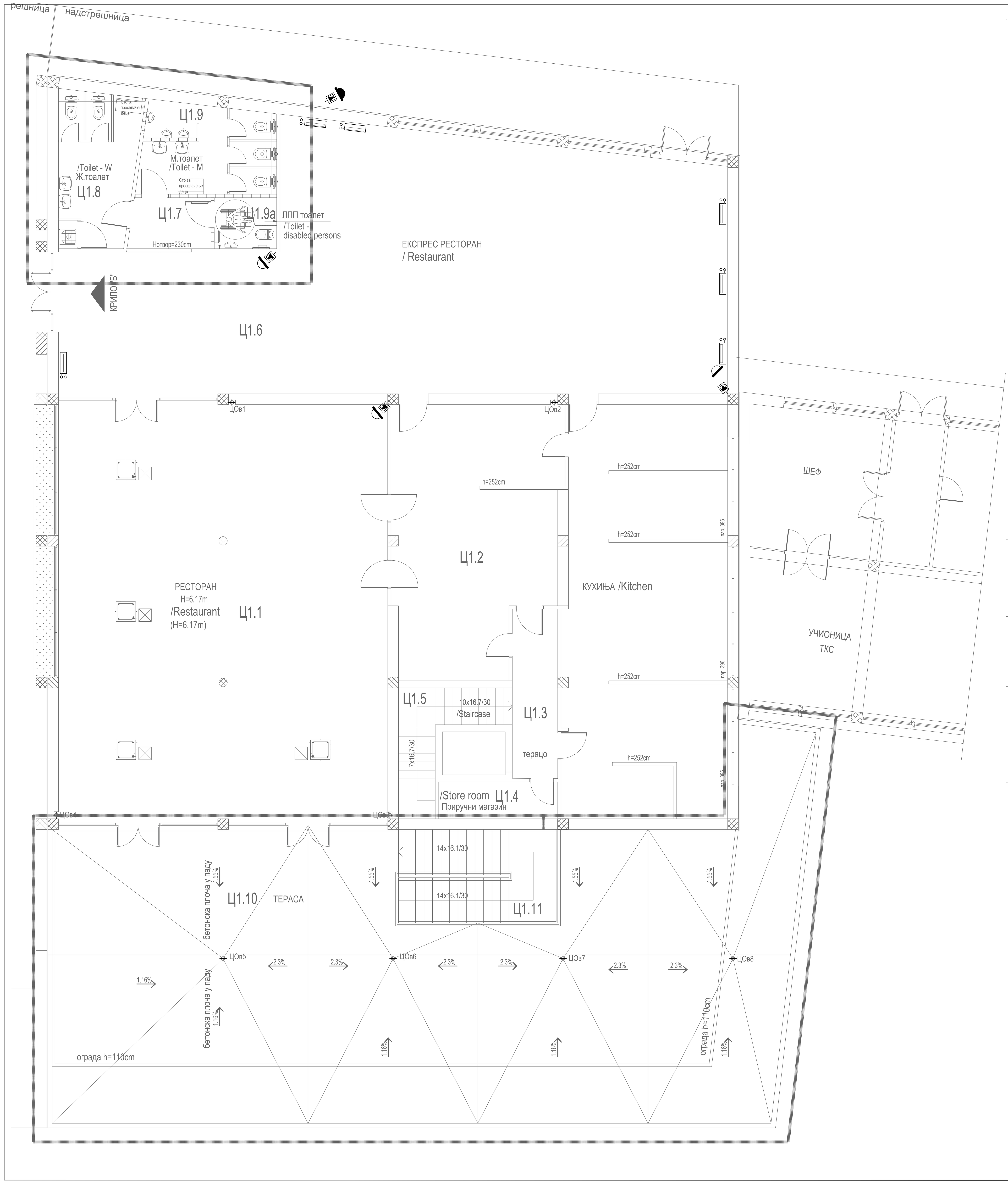

КРИЛО Ц1 - ОСНОВА ПРВОГ СПРАТА (НИВО ПЕРОНА) / WING Ц1 - FIRST FLOOR						
бр. пр. No	Намена просторије /Room allocation	Површина P (m²) / Area m2	Обим O (m) /Perimetar m1	Обрада / Finishing		
				Под / floor	Зид / wall	Плафон /ceiling
Ц1.1	Ресторан (H=6.17m) /Restaurant (H=6.17m)	171.66	52.79	мермер /marble	мермер + дисперзија /marble+dispersion	дисперзија /dispersion
Ц1.2	Кухиња /Kitchen	135.92	105.88	виназ / кер.плочице vinyl / ceramic tiles	кер.плочице /ceramic tiles	дисперзија /dispersion
Ц1.3	Степенишни простор /Staircase	9.57	15.16	терацо /terrazzo	масна боја+ дисперзија /oily paint + dispersion	дисперзија /dispersion
Ц1.4	Магацин /Store room	5.46	11.00	терацо /terrazzo	масна боја+ дисперзија /oily paint + dispersion	дисперзија /dispersion
Ц1.5	Степениште /Staircase	9.55	17.29	терацо /terrazzo	масна боја+ дисперзија /oily paint + dispersion	дисперзија /dispersion
Ц1.6	Експрес ресторан / Restaurant	181.35	65.54	мермер /marble	мермер + дисперзија /marble+dispersion	дисперзија /dispersion
Ц1.7	Претпростор /Anteroom	5.37	9.54	кер.плочице /ceramic tiles	кер.плочице /ceramic tiles	сп.плафон /suspended ceiling
Ц1.8	Ж. Тоалет /Toilet - W	14.50	25.06	кер.плочице /ceramic tiles	кер.плочице /ceramic tiles	сп.плафон /suspended ceiling
Ц1.9	М. Тоалет /Toilet - M	14.21	28.27	кер.плочице /ceramic tiles	кер.плочице /ceramic tiles	сп.плафон /suspended ceiling
Ц1.9а	Тоалет за ЛПП /Toilet - disabled persons	3.96	8.00	кер.плочице /ceramic tiles	кер.плочице /ceramic tiles	сп.плафон /suspended ceiling
Укупна нето површина		551.55	/ Total first floor NET area			

ОТВОРЕНЕ ПОВРШИНЕ /OPEN SPACES						
Ц1.10	Тераса ресторана /Terrace of restaurant	268.31	88.19	гранитне плоче / stone plates	-	-
Ц1.11	Степениште /Stairs	18.55	17.84	гранитне плоче / stone plates	-	-
Укупна отворена површина		286.85	/ Total area of open spaces			

ПОВРШИНА - ПРВИ СПРАТ / FIRST FLOOR AREA	Површина P(m²) / Area m2
Укупна нето површина КРИЛА Ц1 / WING Ц1 -Total first floor NET area	551.55
Укупна бруто површина КРИЛА Ц1 / WING Ц1 - Total first floor GROSS area	613.56

Пројектант / Designer:
Институт Михајло Пупин доо
Волгина 15, 11000 Београд
www.pupin.rs

Инвеститор / Investor:
Инфраструктура железнице Србије а.д.
Немањина 6, 11000 Београд
www.infrazs.rs

Извођач / Contractor: Конзорцијум / Joint Venture:
China Railway International Co., Ltd.
Serbia Ogranak Beograd
Rajka Mitića 8, 11000 Beograd
China Communication Construction Co.Ltd.
Serbia Ogranak Beograd-Savski Venac
Paje Adamova 2, 11000 Beograd

Подизвођач / Subcontractor:
CRSC International Co., LTD.
Ogranak Beograd,
Majevička 2M, 11080 Zemun

Објекат / Project:
Пруга Београд - Суботица - државна граница (Келебија), ДЕОНИЦА ПРУГЕ НОВИ САД - СУБОТИЦА - ДРЖАВНА ГРАНИЦА (КЕЛЕБИЈА), у Новом Саду, Кисачу, Степановићеву, Змајеву, Врбасу, Ловћенцу, Малом Иђошу, Бачкој Тополи, Жеднику, Наумовићеву и Суботици, у катастарским општинама наведеним на насловној страни техничке документације и на катастарским парцелама према списку приложеном у Главној свесци /

Belgrade - Subotica - State border (Kelebija) railway line, SECTION NOVI SAD - SUBOTICA STATE BORDER (KELEBIJA), at Novi Sad, Kisač, Stepanovićevo, Zmajevo, Vrbas, Lovćenac, Mali Idjoš, Bačka Topola, Ždenik, Naumovićevo and Subotica, in cadastral municipalities listed on the cover page of this Design, on cadastral plots listed in General Volume

Врста техничке документације / Technical documentation type:
ПИО/ABD Пројекат изведеног објекта / As-built Design

Ознака и назив дела Пројекта / Designation and name of the part of design:
5/6.2 Дојава пожара и системи техничке заштите - локација Нови Сад
Fire alarm system and systems of technical protection - location Novi Sad

Назив цртежа / Drawing name:
Станична зграда крило Ц - основа 1. спрат - систем видео надзора /
Station building - base of the first floor - video surveillance system

Одговорни пројектант / Responsible designer:
Др Горан Димић, дипл.инж.ел.
Број лиценце / License number: 353 P090 18

Сарадници / Associates:
Ненад Петровић, спец.струк.инж.тел.
Михајло Величковић, струк.инж.тел.

Број Пројекта / Design number:	Датум / Date:	Размера / Scale:	Број цртежа / Drawing number:
TS.700.255-5/6.2	Јули / July 2024.	1:50	TS.700.255-5/6.2-08

ОСНОВА ПРИЗЕМЉА КРИЛО "Д" /GROUND FLOOR PLAN VIEW WING "Д"

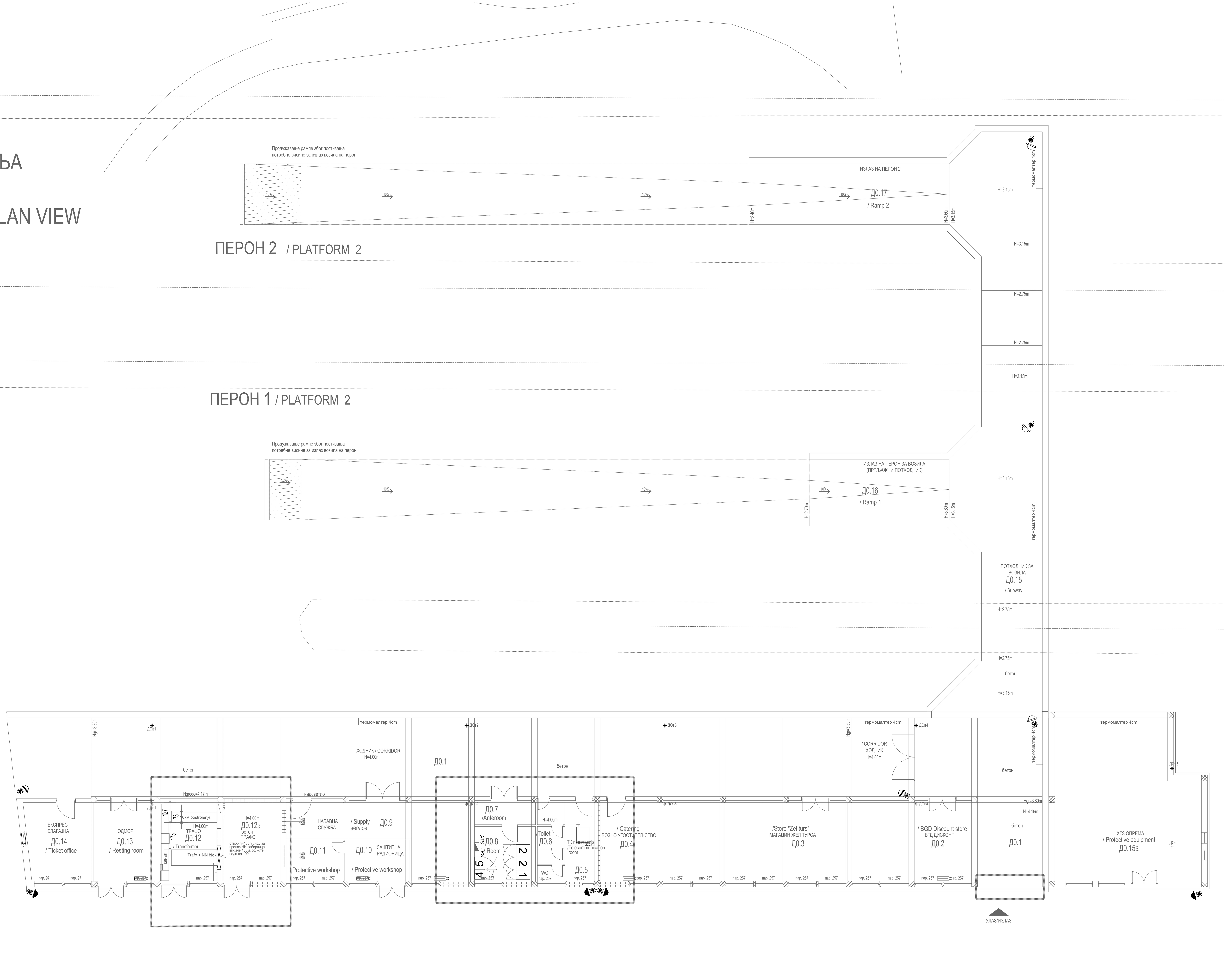

КРИЛО Д0 - ОСНОВА ПРИЗЕМЉА / WING Д0- GROUND FLOOR						
бр. пр. No	Намена просторије /Room allocation	Површина P (m²) / Area m2	Обим O (m) /Perimetar m1	Обрада / Finishing: Под / floor	Зид / wall	Плафон/ceiling
Д0.1	Ходник /Corridor	352.76	153.29	бетонске плоче /concrete plates	масна боја+ дисперзија /oily paint + dispersion	малтер /mortar
Д0.2	БГД дисконт / BGD Discount store	40.34	26.28	бетонске плоче /concrete plates	дисперзија /dispersion	малтер /mortar
Д0.3	Магацин Жел турса /Store "Zel turs"	39.69	26.02	бетонске плоче /concrete plates	дисперзија /dispersion	малтер /mortar
Д0.4	Возно угоститељство/ Catering	39.04	26.02	бетонске плоче /concrete plates	дисперзија /dispersion	малтер /mortar
Д0.5	ТК просторија /Telecommunication room	10.28	14.28	антистатик под /antistatic floor	дисперзија /dispersion	сп. плафон F90 /suspended ceiling F90
Д0.6	Тоалет /Toilet	8.87	19.72	керамичке плочице /ceramic tiles	кер.плочице+дисп. /ceramic tiles+dispersion	малтер /mortar
Д0.7	Просторија - предпростор /Anteroom	5.94	10.82	бетонске плоче /concrete plates	дисперзија /dispersion	малтер /mortar
Д0.8	Просторија / Room	13.50	14.72	бетонске плоче /concrete plates	дисперзија /dispersion	сп. плафон F90 /suspended ceiling F90
Д0.9	Набавна служба / Supply service	37.69	34.02	бетонске плоче /concrete plates	дисперзија /dispersion	малтер /mortar
Д0.10	Заштитна радионица / Protective workshop	10.89	13.54	бетонске плоче /concrete plates	масна боја+ дисперзија /oily paint + dispersion	малтер /mortar
Д0.11	Остава-заштитина радионица / Protective workshop	9.52	12.50	бетонске плоче /concrete plates	дисперзија /dispersion	малтер /mortar
Д0.12	Трафо / Transformer	18.10	17.24	бетонске плоче /concrete plates	дисперзија /dispersion	малтер /mortar
Д0.12а	Трафо / Transformer	19.40	17.76	бетонске плоче /concrete plates	дисперзија /dispersion	малтер /mortar
Д0.13	Одмор / Resting room	19.24	17.76	виназ /vinyl	дисперзија /dispersion	малтер /mortar
Д0.14	Експрес благајна / TIcket office	20.96	18.42	виназ /vinyl	дисперзија /dispersion	малтер /mortar
Д0.15а	ХТЗ опрема / Protective equipment	88.25	39.42	бетонске плоче /concrete plates	дисперзија /dispersion	малтер /mortar
Укупна нето површина		734.47	/ Total ground floor NET area			

КРИЛО Д - Потходник за излаз / улаз возила на пероне / WING Д - SUBWAY						
Д0.15	Потходник / Subway	179.03	92.35	бетонске плоче /concrete plates	дисперзија /dispersion	малтер /mortar
Д0.16	Рампа 1 / Ramp 1	48.89	33.10	бетонске плоче /concrete plates	дисперзија /dispersion	малтер /mortar
Д0.17	Рампа 2 / Ramp 2	48.90	33.10	бетонске плоче /concrete plates	дисперзија /dispersion	малтер /mortar
Укупна отворена површина		276.82	/ Total area of open spaces			

ПОВРШИНА - ПРИЗЕМЉЕ /GROUND FLOOR AREA	Површина / Area m2 P(m²)
Укупна нето површина КРИЛО Д0 / WING Д0 -Total ground floor NET area	88.25
Укупна нето површина ПОТХОДНИК ЗА ВОЗИЛА / SUBWAY FOR VEHICLES - Total ground floor NET area	276.82
Укупна бруто површина КРИЛО Д0 / WING Д0 -Total ground floor GROSS area	835.93
Укупна бруто површина ПОТХОДНИК ЗА ВОЗИЛА	324.02

КРИЛО Д1- ОСНОВА ПРВОГ СПРАТА (НИВО ПЕРОНА) / WING Д1 - FIRST FLOOR

	бр. пр. No	Намена просторије /Room allocation	Површина P (m²) / Area m2	Обим O (m) /Perimetar m1	Обрада / Finishing: Под / floor	Зид / wall	Плафон /ceiling
СРБИЈА ВОЗ / SRBIJA VOZ	Д1.1	Улаз / Entrance	11.09	17.76	кер.плочице /ceramic tiles	дисперзија /dispersion	сп. плафон /suspended ceiling
	Д1.2	Дневни одмор / Leaving room	24.68	19.91	ПВЦ-винил под / vinyl	дисперзија /dispersion	сп. плафон /suspended ceiling
	Д1.3	Коначиште / Dormitory	18.84	19.22	ПВЦ-винил под / vinyl	дисперзија /dispersion	сп. плафон /suspended ceiling
	Д1.4	Купатило / Bathroom	3.43	7.52	кер.плочице /ceramic tiles	кер.плочице /ceramic tiles	сп. плафон /suspended ceiling
	Д1.5	Коначиште / Dormitory	16.85	18.28	ПВЦ-винил под / vinyl	дисперзија /dispersion	сп. плафон /suspended ceiling
	Д1.6	Купатило / Bathroom	3.06	7.00	кер.плочице /ceramic tiles	кер.плочице /ceramic tiles	сп. плафон /suspended ceiling
	Д1.7	Коначиште / Dormitory	21.12	21.10	ПВЦ-винил под / vinyl	дисперзија /dispersion	сп. плафон /suspended ceiling
	Д1.8	Купатило / Bathroom	2.97	6.90	кер.плочице /ceramic tiles	кер.плочице /ceramic tiles	сп. плафон /suspended ceiling
	Д1.9	Дежурни / Duty worker	7.60	11.68	ПВЦ-винил под / vinyl	дисперзија /dispersion	сп. плафон /suspended ceiling
	Д1.10	Тоалет /Toilet	3.35	9.42	кер.плочице /ceramic tiles	кер.плочице /ceramic tiles	сп. плафон /suspended ceiling
ПОЛИЦИЈСКА СТАНИЦА / POLICE STATION	Д1.11	Улаз / Entrance	8.75	13.50	терацо /terrazzo	дисперзија /dispersion	дисперзија /dispersion
	Д1.12	Пријем / Admission	29.86	23.84	паркет /parquet	дисперзија /dispersion	дисперзија /dispersion
	Д1.13	Магацин /Store room	8.75	13.50	терацо /terrazzo	дисперзија /dispersion	дисперзија /dispersion
	Д1.14	Канцеларија 1 / Office 1	20.34	18.28	паркет /parquet	дисперзија /dispersion	дисперзија /dispersion
	Д1.15	Канцеларија 2 / Office 2	12.42	14.28	паркет /parquet	дисперзија /dispersion	дисперзија /dispersion
	Д1.16	Начелник / Chief	19.05	17.76	паркет /parquet	дисперзија /dispersion	дисперзија /dispersion
	Д1.17	Магацин /Store room	4.50	10.08	терацо /terrazzo	дисперзија /dispersion	дисперзија /dispersion
	Д1.18	Кухиња са оставом /Kitchen with store room	5.74	12.16	кер.плочице /ceramic tiles	дисперзија /dispersion	дисперзија /dispersion
	Д1.19	Тоалет /Toilet	7.76	20.80	кер.плочице /ceramic tiles	кер.плочице+дисп. /ceramic tiles+dispersion	дисперзија /dispersion
	Д1.20	Помоћна просторија /Service room-utility room	8.75	13.50	терацо /terrazzo	дисперзија /dispersion	дисперзија /dispersion
АМБУЛАНТА / AMBULANCE	Д1.21	Ветробран /Windshield	2.89	6.80	кер.плочице /ceramic tiles	дисперзија /dispersion	дисперзија /dispersion
	Д1.22	Ходник и чекаоница /Corridor and waiting-room	28.51	35.64	кер.плочице /ceramic tiles	дисперзија /dispersion	дисперзија /dispersion
	Д1.23	Ординација - интерниста / Consulting room - Internist	12.88	14.50	кер.плочице /ceramic tiles	дисперзија /dispersion	дисперзија /dispersion
	Д1.24	Картотека / Files	12.27	16.58	кер.плочице /ceramic tiles	дисперзија /dispersion	дисперзија /dispersion
	Д1.25	Ординација 1 / Consulting room 1	13.00	14.56	кер.плочице /ceramic tiles	дисперзија /dispersion	дисперзија /dispersion
	Д1.26	Ординација 2 / Consulting room 2	12.18	14.04	кер.плочице /ceramic tiles	дисперзија /dispersion	дисперзија /dispersion
	Д1.27	Тоалет за запослене /Toilet - employees	1.98	5.82	кер.плочице /ceramic tiles	кер.плочице+дисп. /ceramic tiles+dispersion	дисперзија /dispersion
	Д1.28	Тоалет за запослене /Toilet - employees	2.50	7.90	кер.плочице /ceramic tiles	кер.плочице+дисп. /ceramic tiles+dispersion	дисперзија /dispersion
	Д1.29	Тоалет за пацијенте /Toilet - patients	2.52	7.62	кер.плочице /ceramic tiles	кер.плочице+дисп. /ceramic tiles+dispersion	дисперзија /dispersion
	Д1.30	Ординација - стоматологија / Consulting room - dentistry	19.40	17.76	кер.плочице /ceramic tiles	дисперзија /dispersion	дисперзија /dispersion
СЕКЦИЈА ЗА ВУЧУ НОВИ САД - СРБИЈА ВОЗ (ОРГАНИЗАЦИЈУ ПРОСТОРА УРАДИЋЕ СЕКЦИЈА ЗА ВУЧУ) / TRACCKING SECTION NOVI SAD - SRBIJA VOZ	Д1.31	Улаз / Entrance	8.75	13.50	терацо /terrazzo	дисперзија /dispersion	дисперзија /dispersion
	Д1.32	Просторија / Room	41.25	27.32	терацо /terrazzo	дисперзија /dispersion	дисперзија /dispersion
	Д1.33	Кухиња /Kitchen	20.41	18.28	терацо /terrazzo	кер.плочице+дисп. /ceramic tiles+dispersion	дисперзија /dispersion
	Д1.34	Просторија / Room	5.49	9.78	терацо /terrazzo	дисперзија /dispersion	дисперзија /dispersion
	Д1.35	Тоалет / Toilet	3.50	7.50	кер.плочице /ceramic tiles	кер.плочице+дисп. /ceramic tiles+dispersion	дисперзија /dispersion
	Д1.36	Просторија / Room	9.20	14.02	терацо /terrazzo	дисперзија /dispersion	малтер /mortar
	Д1.37	Просторија / Room	11.17	13.52	терацо /terrazzo	дисперзија /dispersion	малтер /mortar
	Д1.37a	ТК просторија /Telecommunication room	7.76	11.76	антистатик под /antistatic floor	дисперзија /dispersion	сп. плафон F90 /suspended ceiling F90
	Д1.38	Просторија / Room	19.40	17.76	терацо /terrazzo	дисперзија /dispersion	малтер /mortar
	Д1.39	Улаз / Entrance	8.75	13.50	терацо /terrazzo	дисперзија /dispersion	малтер /mortar
	Д1.40	Просторија / Room	20.70	18.28	паркет /parquet	дисперзија /dispersion	малтер /mortar
	Д1.41	Просторија / Room	20.31	18.80	паркет /parquet	дисперзија /dispersion	малтер /mortar
	Д1.42	Просторија / Room	10.50	14.54	терацо /terrazzo	дисперзија /dispersion	малтер /mortar
	Д1.43	Просторија / Room	13.02	15.54	терацо /terrazzo	дисперзија /dispersion	малтер /mortar
	Д1.44	Просторија / Room	6.71	12.62	терацо /terrazzo	дисперзија /dispersion	малтер /mortar
	Д1.45	Улаз / Entrance	8.75	13.50	терацо /terrazzo	дисперзија /dispersion	малтер /mortar
	Д1.46	Просторија / Room	19.40	17.76	паркет /parquet	дисперзија /dispersion	малтер /mortar
	Д1.47	Тоалет / Toilet	6.59	10.58	терацо /terrazzo	кер.плочице+дисп. /ceramic tiles+dispersion	малтер /mortar
	Д1.48	Тоалет / Toilet	4.33	10.74	терацо /terrazzo	кер.плочице+дисп. /ceramic tiles+dispersion	малтер /mortar
	Д1.49	Тоалет / Toilet	5.05	10.90	терацо /terrazzo	кер.плочице+дисп. /ceramic tiles+dispersion	малтер /mortar
	Д1.50	Ветробран /Windshield	6.45	11.42	кер.плочице /ceramic tiles	дисперзија /dispersion	сп.плафон /suspended ceiling
	Д1.51	Просторија / Room	9.74	13.56	терацо /terrazzo	дисперзија /dispersion	сп.плафон /suspended ceiling
	Д1.52	Просторија / Room	57.02	31.78	кер.плочице /ceramic tiles	дисперзија /dispersion	сп.плафон /suspended ceiling
	Д1.53	Предпростор / Anteroom	11.71	14.14	кер.плочице /ceramic tiles	кер.плочице+дисп. /ceramic tiles+dispersion	малтер /mortar
	Д1.54	Купатило / Bathroom	4.63	8.62	кер.плочице /ceramic tiles	кер.плочице+дисп. /ceramic tiles+dispersion	малтер /mortar
	Д1.55	Просторија / Room	9.20	14.02	ламинат /laminate	дисперзија /dispersion	малтер /mortar
	Д1.56	Просторија / Room	4.92	8.92	ламинат /laminate	дисперзија /dispersion	малтер /mortar
	Д1.57	Просторија / Room	5.51	9.40	ламинат /laminate	дисперзија /dispersion	малтер /mortar
	Д1.58	Купатило / Bathroom	4.26	10.86	кер.плочице /ceramic tiles	кер.плочице+дисп. /ceramic tiles+dispersion	сп.плафон /suspended ceiling
	Д1.59	Кухиња /Kitchen	8.30	12.24	кер.плочице /ceramic tiles	кер.плочице+дисп. /ceramic tiles+dispersion	сп.плафон /suspended ceiling
		Укупна нето површина	719.87	/ Total first floor NET area			

ПОВРШИНА - ПРВИ СПРАТ / FIRST FLOOR AREA	Површина P(m²) / Area m2
Укупна нето површина КРИЛО Д1 / WING Д1 -Total first floor NET area	719.87
Укупна бруто површина КРИЛО Д1 / WING Д1 - Total first floor GROSS area	854.46

Пројектант / Designer:
Институт Михајло Пупин доо
Волгина 15, 11000 Београд
www.pupin.rs

Инвеститор / Investor:
Инфраструктура железнице Србије а.д.
Немањина 6, 11000 Београд
www.infrazs.rs

Извођач / Contractor: Конзорцијум / Joint Venture:
China Railway International Co., Ltd.
Serbia Ogranak Beograd
Rajka Mitića 8, 11000 Beograd
China Communication Construction Co.Ltd.
Serbia Ogranak Beograd-Savski Venac
Paje Adamova 2, 11000 Beograd

Подизвођач / Subcontractor:
CRSC International Co., LTD.
Ogranak Beograd,
Majevička 2M, 11080 Zemun

Објекат / Project:
Пруга Београд - Суботица - државна граница (Келебија), ДЕОНИЦА ПРУГЕ НОВИ САД - СУБОТИЦА - ДРЖАВНА ГРАНИЦА (КЕЛЕБИЈА), у Новом Саду, Кисачу, Степановићеву, Змајеву, Врбасу, Ловћенцу, Малом Иђошу, Бачкој Тополи, Жеднику, Наумовићеву и Суботици, у катастарским општинама наведеним на насловној страни техничке документације и на катастарским парцелама према списку приложеном у Главној свесци /

Belgrade - Subotica - State border (Kelebija) railway line, SECTION NOVI SAD - SUBOTICA STATE BORDER (KELEBIJA), at Novi Sad, Kisač, Stepanovićevo, Zmajevo, Vrbas, Lovćenac, Mali Idjoš, Bačka Topola, Žednik, Naumovićevo and Subotica, in cadastral municipalities listed on the cover page of this Design, on cadastral plots listed in General Volume

Врста техничке документације / Technical documentation type:
ПИО/ABD Пројекат изведеног објекта / As-built Design

Ознака и назив дела Пројекта / Designation and name of the part of design:
5/6.2 Дојава пожара и системи техничке заштите - локација Нови Сад
Fire alarm system and systems of technical protection - location Novi Sad

Назив цртежа / Drawing name:
Станична зграда крило Д - основа 1.спрата - систем видео надзора /
Station building - base of the first floor - video surveillance system

Одговорни пројектант / Responsible designer:
Др Горан Димић, дипл.инж.ел.
Број лиценце / License number: 353 P090 18

Сарадници / Associates:
Ненад Петровић, спец.струк.инж.тел.
Михајло Величковић, струк.инж.тел.

Број Пројекта / Design number:	Датум / Date:	Размера / Scale:	Број цртежа / Drawing number:
TS.700.255-5/6.2	Јули / July 2024.	1:50	TS.700.255-5/6.2-10

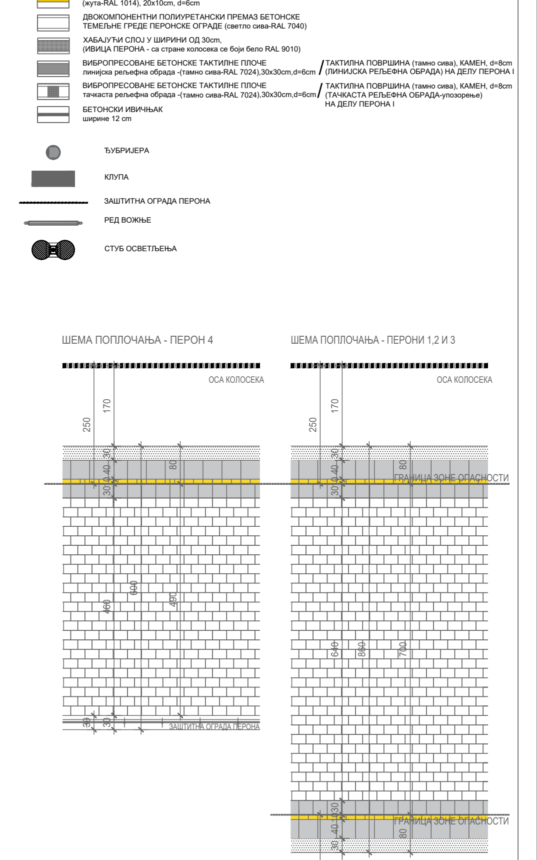

Пројектант / Designer:
Институт Михајло Пупин доо
Волгина 15, 11000 Београд
www.pupin.rs

Инвеститор / Investor:
Инфраструктура железнице Србије а.д.
Немањина 6, 11000 Београд
www.infrazs.rs

Извођач / Contractor: Конзорцијум / Joint Venture:
China Railway International Co., Ltd.
Serbia Ogranak Beograd
Rajka Mitića 8, 11000 Beograd
China Communication Construction Co.Ltd.
Serbia Ogranak Beograd-Savski Venac
Paje Adamova 2, 11000 Beograd

Подизвођач / Subcontractor:
CRSC International Co., LTD.
Ogranak Beograd,
Majevička 2M, 11080 Zemun

Објекат / Project:
Пруга Београд - Суботица - државна граница (Келебија), ДЕОНИЦА ПРУГЕ НОВИ САД - СУБОТИЦА - ДРЖАВНА ГРАНИЦА (КЕЛЕБИЈА), у Новом Саду, Кисачу, Степановићеву, Змајеву, Врбасу, Ловћенцу, Малом Иђошу, Бачкој Тополи, Жеднику, Наумовићеву и Суботици, у катастарским општинама наведеним на насловној страни техничке документације и на катастарским парцелама према списку приложеном у Главној свесци /

Belgrade - Subotica - State border (Kelebija) railway line, SECTION NOVI SAD - SUBOTICA STATE BORDER (KELEBIJA), at Novi Sad, Kisač, Stepanovićevo, Zmajevo, Vrbas, Lovćenac, Mali Idjoš, Bačka Topola, Žednik, Naumovićevo and Subotica, in cadastral municipalities listed on the cover page of this Design, on cadastral plots listed in General Volume

Врста техничке документације / Technical documentation type:
ПИО/ABD Пројекат изведеног објекта / As-built Design

Ознака и назив дела Пројекта / Designation and name of the part of design:
5/6.2 Дојава пожара и системи техничке заштите - локација Нови Сад
Fire alarm system and systems of technical protection - location Novi Sad

Назив цртежа / Drawing name:
Ситуација на перонима Нови Сад - систем видео надзора /
Layout plan on platforms Novi Sad - video surveillance system

Одговорни пројектант / Responsible designer:
Др Горан Димић, дипл.инж.ел.
Број лиценце / License number: 353 P090 18

Сарадници / Associates:
Ненад Петровић, спец.струк.инж.тел.
Михајло Величковић, струк.инж.тел.

Број Пројекта / Design number:	Датум / Date:	Размера / Scale:	Број цртежа / Drawing number:
TS.700.255-5/6.2	Јули / July 2024.	1:50	TS.700.255-5/6.2-11

ЛЕГЕНДА / LEGEND

SURFACING	ЗАСТОР
SURFACING OF VIBRATING PRESSED CONCRETE PLATES (light gray-RAL 7040), 30x20cm, d=6cm	ЗАСТОР ОД ВИБРОПРЕСОВАНИХ БЕТОНСКИХ ПЛОЧА (светло сива-RAL 7040),30x20cm, d=6cm
SURFACING OF VIBRATING PRESSED CONCRETE PLATES (dark gray- RAL7024), 30x40cm, d=6cm	ЗАСТОР ОД ВИБРОПРЕСОВАНИХ БЕТОНСКИХ ПЛОЧА (тамно сива-RAL 7024), 40x40cm, d=6cm
SURFACING OF VIBRATING PRESSED CONCRETE PLATES (yellow-RAL 1014), 20x10cm, d=6cm	ЗАСТОР ОД ВИБРОПРЕСОВАНИХ БЕТОНСКИХ ПЛОЧА (жута-RAL 1014), 20x10cm, d=6cm
WEARING COURSE 30cm WIDE (PLATFORM EDGE - on the rail side endge painted in white RAL 9010)	ХАБАЈУЋИ СЛОЈ У ШИРИНИ ОД 30cm, (ИВИЦА ПЕРОНА - са стране колосека се боји бело RAL 9010)
VIBRATING PRESSED CONCRETE TACTILE PLATES LINEAR RIPPLE FINISH - (dark gray-RAL 7024), 30x30cm, d=6cm	ВИБРОПРЕСОВАНЕ БЕТОНСКЕ ТАКТИЛНЕ ПЛОЧЕ линијска рељефна обрада - (тамно сива-RAL 7024), 30x30cm, d=6cm
VIBRATING PRESSED CONCRETE TACTILE PLATES POINT RIPPLE FINISH - (dark gray-RAL 7024), 30x30cm, d=6cm	ВИБРОПРЕСОВАНЕ БЕТОНСКЕ ТАКТИЛНЕ ПЛОЧЕ тачкаста рељефна обрада - (тамно сива-RAL 7024), 30x30cm, d=6cm

ЂУБРИЈЕРА / LITTER BIN

ЗАШТИТНА ОГРАДА ПЕРОНА / PROTECTIVE FENCE

РЕД ВОЖЊЕ / TIMETABLE

PAVING SCHEME
ШЕМА ПОПЛОЧАЊА

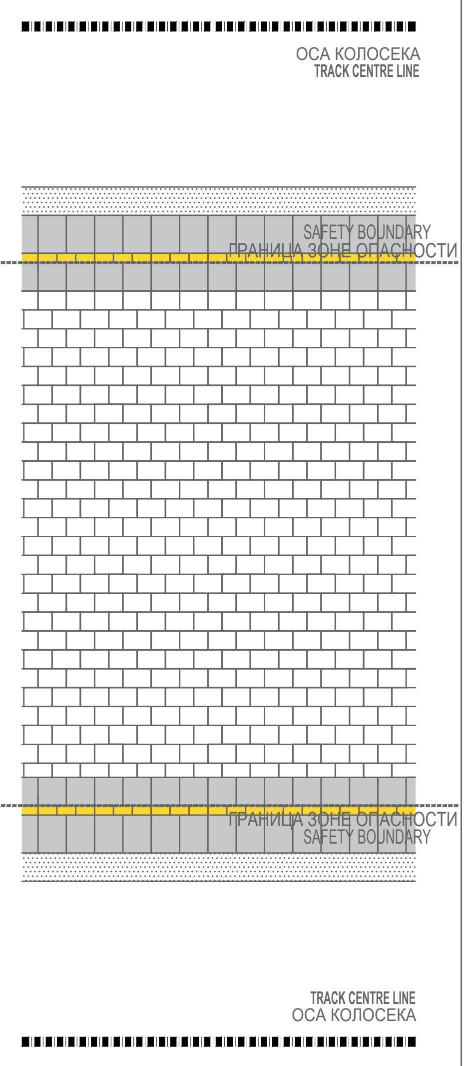

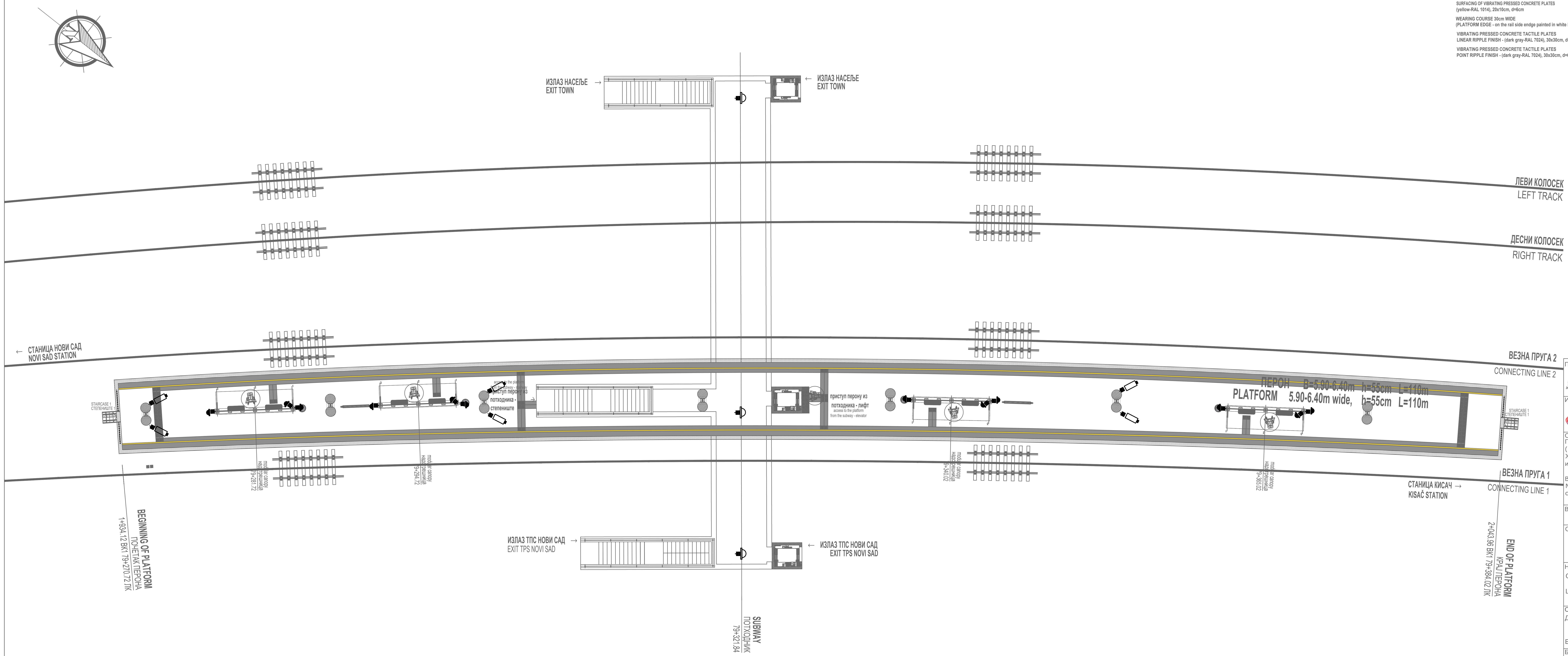

Пројектант / Designer: Институт Михајло Пупин доо, Волгина 15, 11000 Београд, www.pupin.rs	Извођач / Contractor: Конзорцијум / Joint Venture: China Railway International Co., Ltd. Serbia Ogranak Beograd, Rajka Mitića 8, 11000 Beograd; China Communication Construction Co.Ltd. Serbia Ogranak Beograd-Savski Venac, Paje Adamova 2, 11000 Beograd
Инвеститор / Investor: Инфраструктура железнице Србије а.д., Немањина 6, 11000 Београд, www.infrazs.rs	Подизвођач / Subcontractor: CRSC International Co., LTD. Ogranak Beograd, Majevička 2M, 11080 Zemun

Објекат / Project:
Пруга Београд - Суботица - државна граница (Келебија), ДЕОНИЦА ПРУГЕ НОВИ САД - СУБОТИЦА - ДРЖАВНА ГРАНИЦА (КЕЛЕБИЈА), у Новом Саду, Кисачу, Степановићеву, Змајеву, Врбасу, Ловћенцу, Малом Иђошу, Бачкој Тополи, Жеднику, Наумовићеву и Суботици, у катастарским општинама наведеним на насловној страни техничке документације и на катастарским парцелама према списку приложеном у Главној свесци /

Belgrade - Subotica - State border (Kelebija) railway line, SECTION NOVI SAD - SUBOTICA STATE BORDER (KELEBIJA), at Novi Sad, Kisač, Stepanovićevo, Zmajevo, Vrbas, Lovćenac, Mali Idjoš, Bačka Topola, Žednik, Naumovićevo and Subotica, in cadastral municipalities listed on the cover page of this Design, on cadastral plots listed in General Volume

Врста техничке документације / Technical documentation type:
ПИО/ABD Пројекат изведеног објекта / As-built Design

Ознака и назив дела Пројекта / Designation and name of the part of design:
5/6.2 Дојава пожара и системи техничке заштите - локација Нови Сад

Fire alarm system and systems of technical protection - location Novi Sad

Назив цртежа / Drawing name:
Ситуација на перонима ТПС Нови Сад - систем видео надзора /

Layout plan on platforms TPS Novi Sad - video surveillance system

Одговорни пројектант / Responsible designer:	Сарадници / Associates:
Др Горан Димић, дипл.инж.ел. Број лиценце / License number: 353 P090 18	Ненад Петровић, спец.струк.инж.тел. Михајло Величковић, струк.инж.тел.

Број Пројекта / Design number:	Датум / Date:	Размера / Scale:	Број цртежа / Drawing number:
TS.700.255-5/6.2	Јули / July 2024.	1:50	TS.700.255-5/6.2-12

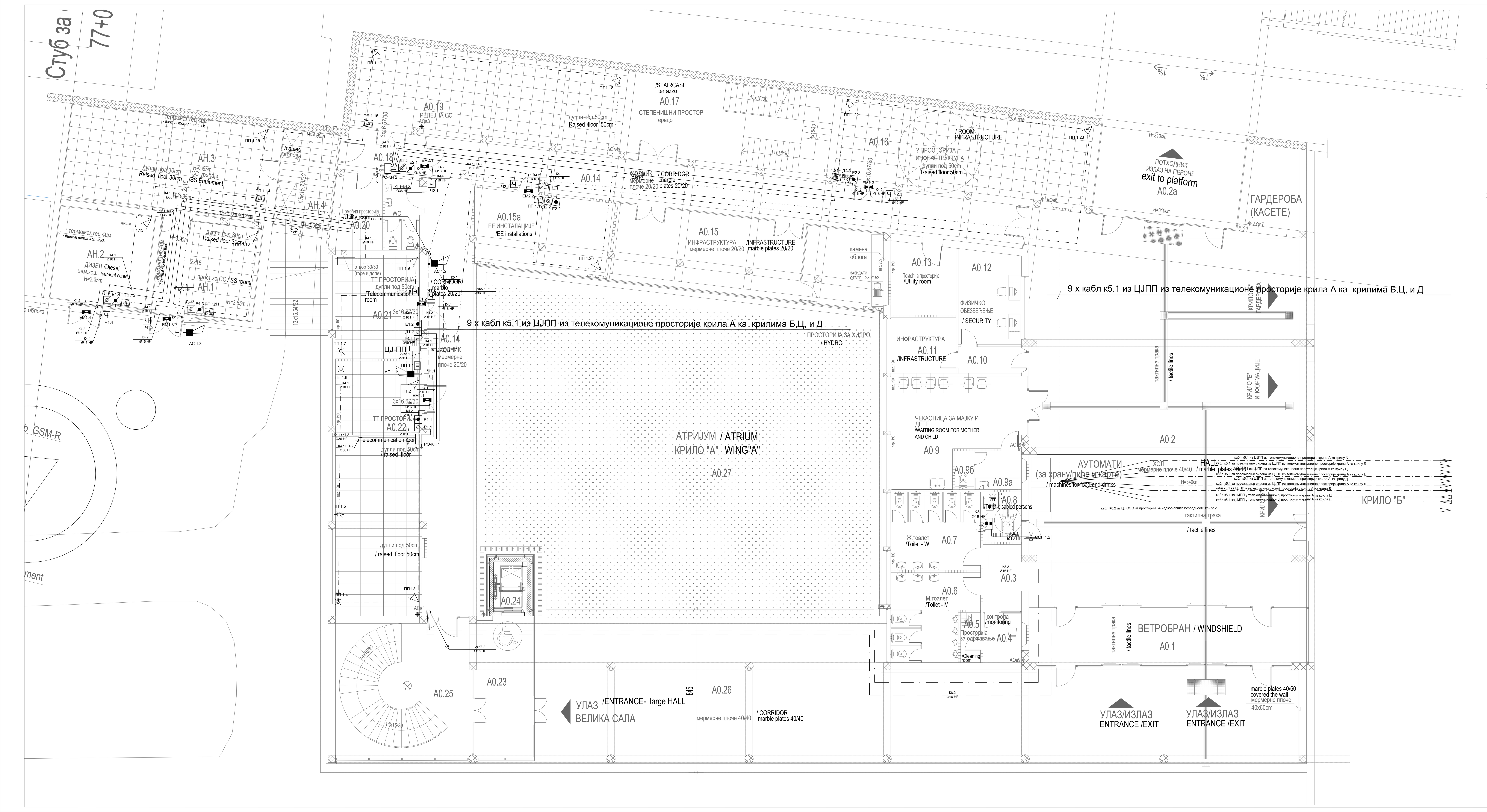

АНЕКС АН - ОСНОВА ПРИЗЕМЉА / ANNEX AN - GROUND FLOOR

бр. пр. No	Намена просторије /Room allocation	Површина P (m²) / Area m2	Обим O (m) /Perimetar m1	Обрада / Finishing: Под / floor	Зид / wall	Плафон/ceiling
АН.1	СС просторија / SS room	25.71	20.30	дупли под /raised floor	дисперзија /dispersion	дисперзија /dispersion
АН.2	Дизел /Diesel	24.25	19.70	цем.кошуљица /cement screed	дисперзија /dispersion	дисперзија /dispersion
АН.3	СС уређаји /SS Equipment	53.00	31.20	дупли под /raised floor	дисперзија /dispersion	дисперзија /dispersion
АН.4	Веза анекса са крилом А - каблови /Connection to wing A - Cables	15.00	16.00	цем.кошуљица /cement screed	дисперзија /dispersion	дисперзија /dispersion
Укупна нето површина		117.95	/ Total ground floor NET area			

КРИЛО А0 - ОСНОВА ПРИЗЕМЉА / WING A0- GROUND FLOOR

бр. пр. No	Намена просторије /Room allocation	Површина P (m²) / Area m2	Обим O (m) /Perimetar m1	Обрада / Finishing: Под / floor	Зид / wall	Плафон/ceiling
A0.1	Ветробран /Windshield	42.95	34.75	мермерне плоче /marble plates	мермерне плоче /marble plates	сп. плафон /suspended ceiling
A0.2	Хол / Hall	283.94	76.41	мермерне плоче /marble plates	мермерне плоче /marble plates	сп. плафон /suspended ceiling
A0.2a	Потходник-излаз на пероне / Subway - exit to platform	37.09	24.96	мермерне плоче /marble plates	мермерне плоче /marble plates	сп. плафон /suspended ceiling
A0.3	Претпростор тоалета /Toilet anteroom	6.88	10.88	керамичке плочице /ceramic tiles	керамичке плочице /ceramic tiles	сп. плафон /suspended ceiling
A0.4	Контрола /Monitoring	5.20	9.20	керамичке плочице /ceramic tiles	керамичке плочице /ceramic tiles	сп. плафон /suspended ceiling
A0.5	Просторија за одржавање / Cleaning room	2.68	7.26	керамичке плочице /ceramic tiles	керамичке плочице /ceramic tiles	сп. плафон /suspended ceiling
A0.6	Тоалет - М /Toilet - M	18.18	30.14	керамичке плочице /ceramic tiles	керамичке плочице /ceramic tiles	сп. плафон /suspended ceiling
A0.7	Тоалет - Ж /Toilet - W	18.43	32.36	керамичке плочице /ceramic tiles	керамичке плочице /ceramic tiles	сп. плафон /suspended ceiling
A0.8	Тоалет за ЛПП /Toilet - disabled persons	5.20	9.20	керамичке плочице /ceramic tiles	керамичке плочице /ceramic tiles	сп. плафон /suspended ceiling
A0.9	Чекаоница за мајку и дете /Waiting room for mother and child	32.24	25.30	керамичке плочице /ceramic tiles	керамичке плочице /ceramic tiles	сп. плафон /suspended ceiling
A0.9a	Просторија за пресвлачење беба / Room for changing baby	4.80	8.80	керамичке плочице /ceramic tiles	керамичке плочице /ceramic tiles	сп. плафон /suspended ceiling
A0.9б	Тоалет /Toilet	2.00	6.00	керамичке плочице /ceramic tiles	керамичке плочице /ceramic tiles	сп. плафон /suspended ceiling
A0.10	Ходник /Corridor	4.58	9.34	пвц-винил под /vinyl	керамичке плочице /ceramic tiles	сп. плафон /suspended ceiling
A0.11	Инфраструктура /Infrastructure	9.87	12.60	пвц-винил под /vinyl	дисперзија /dispersion	сп. плафон /suspended ceiling
A0.12	Физичко обезбеђење /Security	15.61	16.11	пвц-винил под /vinyl	дисперзија /dispersion	сп. плафон /suspended ceiling
A0.13	Просторија за хидро /Hydro	12.35	14.09	керамичке плочице /ceramic tiles	дисперзија /dispersion	сп. плафон F60 /suspended ceiling F60
A0.14	Ходник /Corridor	122.57	112.85	мермерне плоче 20/20 /marble plates 20/20	дисперзија /dispersion	сп. плафон F60 /suspended ceiling F60
A0.15	Инфраструктура /Infrastructure	55.26	36.06	мермерне плоче 20/20 /marble plates 20/20	алуминарија /aluminium joinery	сп. плафон /suspended ceiling
A0.15a	ЕЕ инсталације /EE installations	28.02	22.15	индустријски под /industrial floor	дисперзија /dispersion	сп. плафон F90 /suspended ceiling F90
A0.16	СС просторија - Инфраструктура /SS room - Infrastructure	55.82	35.10	дупли под /raised floor	дисперзија /dispersion	сп. плафон F60 /suspended ceiling F60
A0.17	Степенишни простор /Staircase	46.40	30.88	индустријски под /industrial floor	дисперзија /dispersion	сп. плафон /suspended ceiling
A0.18	Претпростор - веза са анексом /Anteroom - connection with annex	8.74	12.34	мермерне плоче 20/20 /marble plates 20/20	дисперзија /dispersion	сп. плафон F60 /suspended ceiling F60
A0.19	Релејна СС /Relay SS	62.23	38.51	дупли под /raised floor	дисперзија /dispersion	сп. плафон F60 /suspended ceiling F60
A0.20	Помоћна просторија /Utility room	16.09	16.23	терацо /terrazzo	дисперзија /dispersion	сп. плафон /suspended ceiling
A0.21	ТК просторија /Telecommunication room	23.52	19.68	дупли под /raised floor	дисперзија /dispersion	сп. плафон F90 /suspended ceiling F90
A0.22	ТК просторија /Telecommunication room	58.98	35.90	дупли под /raised floor	дисперзија /dispersion	сп. плафон F90 /suspended ceiling F90
A0.23	Ветробран /Windshield	21.45	20.30	мермерне плоче,40/40 /marble plates, 40/40	мермерне плоче /marble plates	сп. плафон /suspended ceiling
A0.24	Лифт /Passenger lift (elevator)	4.42	8.60			
A0.25	Степенишни простор /Staircase	49.03	28.03	мермерне плоче,40/40 /marble plates, 40/40	мермерне плоче /marble plates	сп. плафон /suspended ceiling
Укупна нето површина		1054.53	/ Total ground floor NET area			

ПОВРШИНА - ПРИЗЕМЉЕ /GROUND FLOOR AREA

ПОВРШИНА - ПРИЗЕМЉЕ /GROUND FLOOR AREA		Површина / Area m2 P(m²)
Укупна нето површина АНЕКСА	/ ANNEX-Total ground floor NET area	
Укупна нето површина КРИЛА А0	/ WING A0 -Total ground floor NET area	1054.53

Укупна бруто површина АНЕКСА	/ ANNEX-Total ground floor GROSS area	141.64
Укупна бруто површина КРИЛА А0	/ WING A0 - Total ground floor GROSS area	1451.45

ПОВРШИНА - НЕТО / NET AREA

ПОВРШИНА - НЕТО / NET AREA		Површина / Area m2 P(m²)
Укупна површина КРИЛА А приземље	/Total ground floor net area- WING A	1054.53
Укупна површина КРИЛА А први спрат	/Total first floor net area- WING A	1302.09
Укупна површина КРИЛА А други спрат	/Total second floor net area- WING A	1045.93
Укупна нето површина КРИЛА А	/ Total net area - WING A	3402.55
Укупна нето површина АНЕКСА	/ Total net area - ANNEX	

ПОВРШИНА - БРУТО / GROSS AREA

ПОВРШИНА - БРУТО / GROSS AREA		Површина / Area m2 P(m²)
Укупна површина КРИЛА А приземље	/Total ground floor gross area-WING A	1451.45
Укупна површина КРИЛА А први спрат	/Total first floor gross area-WING A	1456.70
Укупна површина КРИЛА А други спрат	/Total second floor gross area-WING A	1522.10
Укупна бруто површина КРИЛА А	/ Total gross area - WING A	4430.26
Укупна бруто површина АНЕКСА	/ Total gross area - ANNEX	141.64

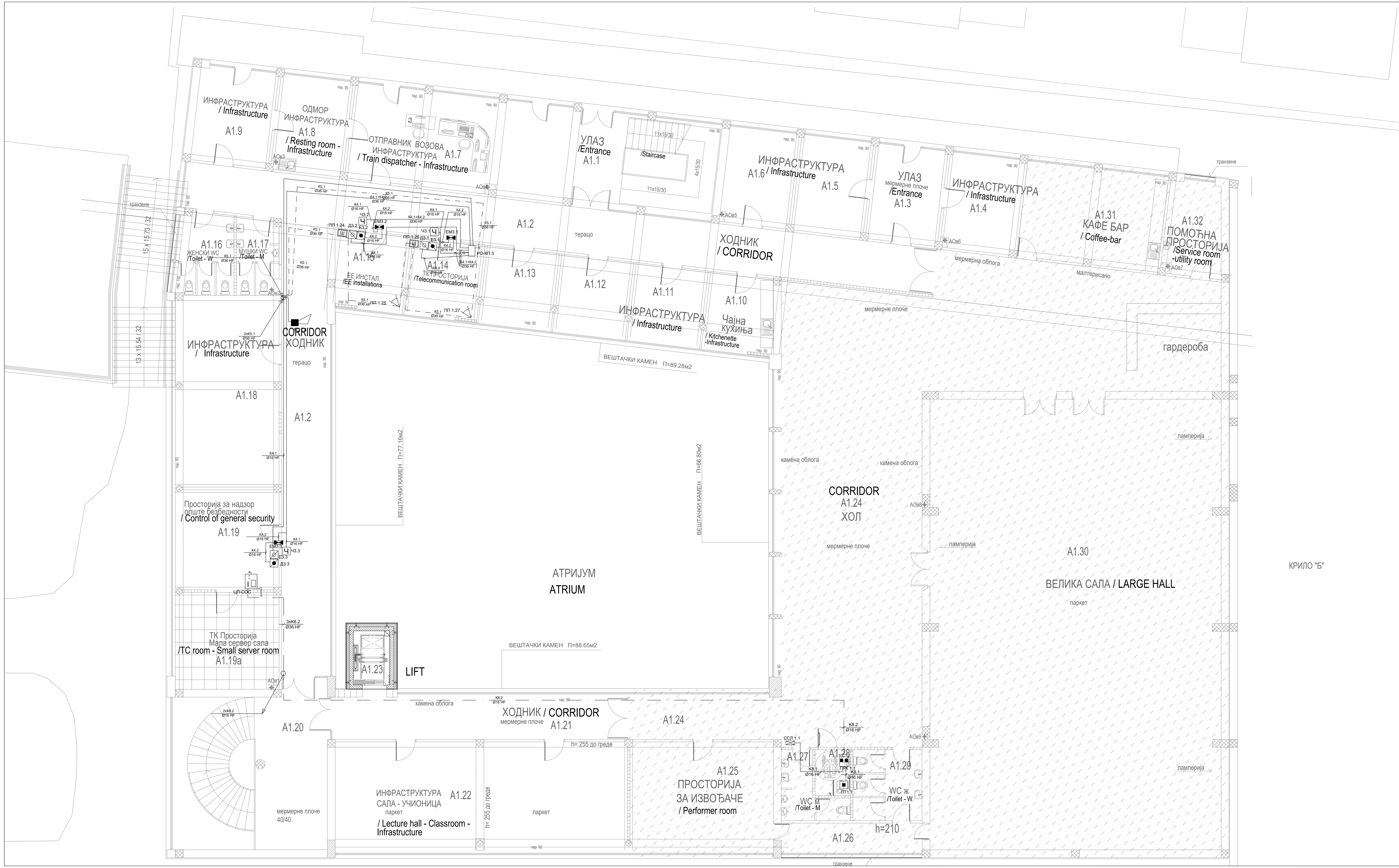

КРИЛО A1 - ОСНОВА ПРВОГ СПРАТА (НИВО ПЕРОНА) / WING A1 - FIRST FLOOR (PLATFORM LEVEL)

бр. пр. No	Намена просторије /Room allocation	Површина P (m²) / Area m2	Обим O (m) /Perimetar m1	Обрада / Finishing		
				Под / floor	Зид / wall	Плафон/ceiling
A1.1	Степенишни простор /Staircase	30.58	23.24	индустријски под /industrial floor	дисперзија /dispersion	сп. плафон /suspended ceiling
A1.2	Ходник /Corridor	129.64	122.08	индустријски под /industrial floor	дисперзија /dispersion	сп. плафон F60 /suspended ceiling F60
A1.3	Улаз /Entrance	15.45	15.88	мермерне плоче 20/20 /marble plates 20/20	дисперзија /dispersion	дисперзија /dispersion
A1.4	Канцеларија - Инфраструктура / Office - Infrastructure	16.00	16.14	паркет /parquet	дисперзија /dispersion	дисперзија /dispersion
A1.5	Канцеларија - Инфраструктура / Office - Infrastructure	15.45	15.88	паркет /parquet	дисперзија /dispersion	дисперзија /dispersion
A1.6	Канцеларија - Инфраструктура / Office - Infrastructure	14.91	15.62	паркет /parquet	дисперзија /dispersion	дисперзија /dispersion
A1.7	Отправник возова- Инфраструктура / Train dispatcher - Infrastructure	46.82	31.06	паркет /parquet	дисперзија /dispersion	дисперзија /dispersion
A1.8	Просторија за одмор - Инфраструктура / Resting room - Infrastructure	15.45	15.88	паркет /parquet	дисперзија /dispersion	дисперзија /dispersion
A1.9	Инфраструктура / Infrastructure	16.69	16.42	паркет /parquet	дисперзија /dispersion	сп. плафон /suspended ceiling
A1.10	Чајна кухиња- Инфраструктура / Kitchenette - Infrastructure	11.82	13.77	керамичке плочице /ceramic tiles	дисп+кер.пл.h=220cm /disp.+ceramic tiles h220cm	дисперзија /dispersion
A1.11	Канцеларија - Инфраструктура / Office - Infrastructure	12.65	12.65	паркет /parquet	дисперзија /dispersion	дисперзија /dispersion
A1.12	Канцеларија - Инфраструктура / Office - Infrastructure	12.62	14.43	паркет /parquet	дисперзија /dispersion	дисперзија /dispersion
A1.13	Канцеларија - Инфраструктура / Office - Infrastructure	12.62	14.42	паркет /parquet	дисперзија /dispersion	дисперзија /dispersion
A1.14	ТК просторија /Telecommunication room	12.62	14.42	антистатик под /antistatic floor	дисперзија /dispersion	сп. плафон F90 /suspended ceiling F90
A1.15	ЕЕ инсталације /EE installations	12.51	14.28	епоксид /epoxide	дисперзија /dispersion	сп. плафон F90 /suspended ceiling F90
A1.16	Тоалет - Ж /Toilet - W	10.00	20.54	керамичке плочице /ceramic tiles	дисп+кер.пл.h=220cm /disp.+ceramic tiles h220cm	сп. плафон /suspended ceiling
A1.17	Тоалет - М /Toilet - M	7.11	16.83	керамичке плочице /ceramic tiles	дисп+кер.пл.h=220cm /disp.+ceramic tiles h220cm	сп. плафон /suspended ceiling
A1.18	Мала сала - Учионица - Инфраструктура / Lecture hall - Classroom - Infrastructure	44.79	28.66	паркет /parquet	дисперзија /dispersion	сп. плафон /suspended ceiling
A1.19	Просторија за надзор опште безбедности / Control of general security	24.05	19.91	паркет /parquet	дисперзија /dispersion	сп. плафон F90 /suspended ceiling F90
A1.19a	ТК просторија - мала сервер сала /TC room - Small server room	23.13	19.44	дупли под /raised floor	дисперзија /dispersion	сп. плафон F90 /suspended ceiling F90
A1.20	Степенишни простор /Staircase	51.41	29.06	мермерне плоче, 40/40 /marble plates, 40/40	мермерне плоче, 60/60 /marble plates, 60/60	дисперзија /dispersion
A1.21	Ходник /Corridor	28.87	32.50	мермерне плоче, 20/20 /marble plates, 20/20	дисперзија /dispersion	сп. плафон F60 /suspended ceiling F60
A1.22	Сала - учионица - Инфраструктура / Lecture hall - Classroom - Infrastructure	73.07	39.12	паркет /parquet	дисперзија /dispersion	сп. плафон /suspended ceiling
A1.23	Лифт / Passenger lift (elevator)	-	-			
A1.24	Хол / Hall	252.78	106.44	мермерне плоче, 40/40 /marble plates, 40/40	мермерне плоче, 60/60 /marble plates, 60/60	сп. плафон /suspended ceiling
A1.25	Просторија за извођаче / Performer room	35.91	24.30	паркет /parquet	дисперзија /dispersion	сп. плафон /suspended ceiling
A1.26	Ходник - веза са великом салом /Corridor - Connection with meeting room	8.67	16.10	паркет /parquet	дисперзија /dispersion	сп. плафон /suspended ceiling
A1.27	Тоалет - М /Toilet - M	7.06	15.15	керамичке плочице /ceramic tiles	дисп+кер.пл.h=220cm /disp.+ceramic tiles h220cm	сп. плафон /suspended ceiling
A1.28	Тоалет - ЛПП /Toilet - disabled persons	3.66	7.73	керамичке плочице /ceramic tiles	дисп+кер.пл.h=220cm /disp.+ceramic tiles h220cm	сп. плафон /suspended ceiling
A1.29	Тоалет - Ж /Toilet - W	11.05	21.78	керамичке плочице /ceramic tiles	дисп+кер.пл.h=220cm /disp.+ceramic tiles h220cm	сп. плафон /suspended ceiling
A1.30	Велика сала (H=6.20m) / Hall (h=6.20m)	302.42	76.38	паркет /parquet	ламперија / wood plank	сп. плафон /suspended ceiling
A1.31	Кафе-бар / Coffee-bar	30.32	23.08	керамичке плочице /ceramic tiles	дисперзија /dispersion	дисперзија /dispersion
A1.32	Помоћна просторија /Service room-utility room	11.97	14.35	ливени терацо /cast terrazzo	дисперзија /dispersion	дисперзија /dispersion
Укупна нето површина		1302.09	/ Total first floor NET area			

АНЕКС АН - ОСНОВА КРОВА / ANNEX AN - ROOF PLAN

Ознака крова No	Врста крова / Type of roof	Површина P (m²) / Area m2	Кровни покривач / Roof coverings
АН.Ка	Раван кров-проходан / Walkable flat roof	124.24	Асфалт / Asphalt
Укупна површина крова		124.24	/ Total roof area

ПОВРШИНА - ПРВИ СПРАТ / FIRST FLOOR AREA	Површина P(m²) / Area m2
Укупна нето површина КРИЛА A1 / WING A1 -Total first floor NET area	1302.09
Укупна бруто површина КРИЛА A1 / WING A1 - Total first floor GROSS area	1456.70

Пројектант / Designer:
Институт Михајло Пупин доо
Волгина 15, 11000 Београд
www.pupin.rs

Извођач / Contractor: Конзорцијум / Joint Venture:
China Railway International Co., Ltd.
Serbia Ogranak Beograd
Rajka Mitića 8, 11000 Beograd
China Communication Construction Co.Ltd.
Serbia Ogranak Beograd-Savski Venac
Paje Adamova 2, 11000 Beograd

Инвеститор / Investor:
Инфраструктура железнице Србије а.д.
Немањина 6, 11000 Београд
www.infrazs.rs

Подизвођач / Subcontractor:
CRSC International Co., LTD.
Ogranak Beograd,
Majevička 2M, 11080 Zemun

Објекат / Project:
Пруга Београд - Суботица - државна граница (Келебија), ДЕОНИЦА ПРУГЕ НОВИ САД - СУБОТИЦА - ДРЖАВНА ГРАНИЦА (КЕЛЕБИЈА), у Новом Саду, Кисачу, Степановићеву, Змајеву, Врбасу, Ловћенцу, Малом Иђошу, Бачкој Тополи, Жеднику, Наумовићеву и Суботици, у катастарским општинама наведеним на насловној страни техничке документације и на катастарским парцелама према списку приложеном у Главној свесци /

Belgrade - Subotica - State border (Kelebija) railway line, SECTION NOVI SAD - SUBOTICA STATE BORDER (KELEBIJA), at Novi Sad, Kisač, Stepanovićevo, Zmajevo, Vrbas, Lovćenac, Mali Idjoš, Bačka Topola, Žednik, Naumovićevo and Subotica, in cadastral municipalities listed on the cover page of this Design, on cadastral plots listed in General Volume

Врста техничке документације / Technical documentation type:
ПИО/ABD Пројекат изведеног објекта / As-built Design

Ознака и назив дела Пројекта / Designation and name of the part of design:
5/6.2 Дојава пожара и системи техничке заштите - локација Нови Сад
Fire alarm system and systems of technical protection - location Novi Sad

Назив цртежа / Drawing name:
Станична зграда крило А - основа 1.спрат - контрола приступа, детекција провале, СОС систем /
Station building - base of the first floor - access control, intrusion detection, SOS system

Одговорни пројектант / Responsible designer:
Др Горан Димић, дипл.инж.ел.
Број лиценце / License number: 353 P090 18

Сарадници / Associates:
Ненад Петровић, спец.струк.инж.тел.
Михајло Величковић, струк.инж.тел.

Број Пројекта / Design number:	Датум / Date:	Размера / Scale:	Број цртежа / Drawing number:
TS.700.255-5/6.2	Јули / July 2024.	1:50	TS.700.255-5/6.2-14

бр. пр. No	Намена просторије /Room allocation	Површина P (m²) / Area m2	Обим O (m) /Perimetar m1	Обрада / Finishing		
				Под /floor	Зид /wall	Плафон /ceiling
A2.1	Степенишни простор /Staircase	35.01	26.16	индустријски под /industrial floor	дисперзија /dispersion	сп. плафон F60 /suspended ceiling F60
A2.2	Ходник /Corridor	121.37	114.84	индустријски под /industrial floor	дисперзија /dispersion	сп. плафон F60 /suspended ceiling F60
A2.3	Ходник /Corridor	74.71	55.41	индустријски под /industrial floor	дисперзија /dispersion	сп. плафон F60 /suspended ceiling F60
A2.4	Помоћна просторија /Service room-utility room	3.66	7.92	цем.кошуљица /cement screed	дисперзија /dispersion	дисперзија /dispersion
A2.5	Помоћна просторија /Service room-utility room	55.51	31.99	цем.кошуљица /cement screed	дисперзија /dispersion	дисперзија /dispersion
A2.6	Помоћна просторија /Service room-utility room	11.97	14.35	цем.кошуљица /cement screed	дисперзија /dispersion	дисперзија /dispersion
A2.7	Диспечери / Train dispatchers	42.11	33.20	ПВЦ-винил /vinyl	дисперзија /dispersion	сп. плафон /suspended ceiling
A2.8	Кухиња /Kitchen	15.58	16.12	керамичке плочице /ceramic tiles	дисперзија /dispersion	сп. плафон /suspended ceiling
A2.9	Шеф оперативног одељења / Manager of operation department	19.53	18.80	ПВЦ-винил /vinyl	дисперзија /dispersion	дисперзија /dispersion
A2.10	Шеф техничког одељења / Manager of technical department	19.53	18.80	паркет /parquet	дисперзија /dispersion	дисперзија /dispersion
A2.11	Саобраћајни контролор / Traffic dispatcher	18.88	18.28	паркет /parquet	дисперзија /dispersion	дисперзија /dispersion
A2.12	Шеф ЦДУ-а /Chief of remote control centre	19.09	18.80	паркет /parquet	дисперзија /dispersion	сп. плафон F60 /suspended ceiling F60
A2.13	ЦДУ / Remote control centre	18.98	18.54	паркет /parquet	дисперзија /dispersion	сп. плафон F60 /suspended ceiling F60
A2.14	ЦДУ / Remote control centre	18.98	18.54	паркет /parquet	дисперзија /dispersion	сп. плафон F60 /suspended ceiling F60
A2.15	ЦДУ / Remote control centre	48.34	30.80	ПВЦ-винил /vinyl	дисперзија /dispersion	сп. плафон F60 /suspended ceiling F60
A2.16	Тоалет - Ж /Toilet - W	10.01	20.38	керамичке плочице /ceramic tiles	дисп+кер.пл.h=220cm /disp.+ceramic tiles h220cm	сп. плафон /suspended ceiling
A2.17	Тоалет - М /Toilet - M	7.11	16.84	керамичке плочице /ceramic tiles	дисп+кер.пл.h=220cm /disp.+ceramic tiles h220cm	сп. плафон /suspended ceiling
A2.18	ЕЕ инсталације /EE installations	12.51	14.28	антистатик под /antistatic floor	дисперзија /dispersion	сп. плафон F90 /suspended ceiling F90
A2.18a	ТК просторија /Telecommunication room	12.62	14.42	антистатик под /antistatic floor	дисперзија /dispersion	сп. плафон F90 /suspended ceiling F90
A2.19	Канцеларија - Инфраструктура / Office - Infrastructure	24.28	27.42	паркет /parquet	дисперзија /dispersion	дисперзија /dispersion
A2.20	Канцеларија - Инфраструктура / Office - Infrastructure	24.46	26.84	паркет /parquet	дисперзија /dispersion	дисперзија /dispersion
A2.21	Канцеларија - Инфраструктура / Office - Infrastructure	20.14	18.20	паркет /parquet	дисперзија /dispersion	сп. плафон /suspended ceiling
A2.22	Канцеларија - Инфраструктура / Office - Infrastructure	24.05	19.91	паркет /parquet	дисперзија /dispersion	сп. плафон /suspended ceiling
A2.23	Канцеларија - Инфраструктура / Office - Infrastructure	24.05	19.91	паркет /parquet	дисперзија /dispersion	сп. плафон /suspended ceiling
A2.24	Канцеларија - Инфраструктура / Office - Infrastructure	23.29	19.44	паркет /parquet	дисперзија /dispersion	сп. плафон /suspended ceiling
A2.25	Степенишни простор /Staircase	53.04	30.54	мермерне плоче, 40/40 /marble plates, 40/40	мермерне плоче 60/60 /marble plates, 60/60	сп. плафон F60 /suspended ceiling F60
A2.26	Ходник /Corridor	60.22	62.01	индустријски под /industrial floor	дисперзија /dispersion	сп. плафон F60 /suspended ceiling F60
A2.27	Лифт /Passenger lift (elevator)	-	-			
A2.28	Канцеларија - Инфраструктура / Office - Infrastructure	35.92	24.35	паркет /parquet	дисперзија /dispersion	дисперзија /dispersion
A2.29	Канцеларија - Инфраструктура / Office - Infrastructure	18.51	17.67	паркет /parquet	дисперзија /dispersion	дисперзија /dispersion
A2.30	Канцеларија - Инфраструктура / Office - Infrastructure	17.41	17.20	паркет /parquet	дисперзија /dispersion	дисперзија /dispersion
A2.31	Канцеларија - Инфраструктура / Office - Infrastructure	35.91	24.30	паркет /parquet	дисперзија /dispersion	дисперзија /dispersion
A2.32	Тоалет - М /Toilet - M	11.45	24.35	керамичке плочице /ceramic tiles	дисп.+ кер.плочице /dispersion+ceramic tiles	дисперзија /dispersion
A2.33	Тоалет - Ж /Toilet - W	13.00	26.79	керамичке плочице /ceramic tiles	дисп.+ кер.плочице /dispersion+ceramic tiles	дисперзија /dispersion
A2.33a	Просторија за чишћење / Cleaning room	2.14	5.87	керамичке плочице /ceramic tiles	дисперзија /dispersion	дисперзија /dispersion
A2.34	Чајна кухиња / Kitchenette	3.68	7.68	керамичке плочице /ceramic tiles	дисп.+ кер.плочице /dispersion+ceramic tiles	дисперзија /dispersion
A2.35	Канцеларија - Инфраструктура / Office - Infrastructure	13.38	15.06	паркет /parquet	дисперзија /dispersion	дисперзија /dispersion
A2.36	Канцеларија - Инфраструктура / Office - Infrastructure	30.89	23.08	паркет /parquet	дисперзија /dispersion	дисперзија /dispersion
A2.37	Канцеларија - Инфраструктура / Office - Infrastructure	13.38	15.06	паркет /parquet	дисперзија /dispersion	дисперзија /dispersion
A2.38	Канцеларија - Инфраструктура / Office - Infrastructure	31.24	23.12	паркет /parquet	дисперзија /dispersion	дисперзија /dispersion
Укупна нето површина		1045.93	/ Total second floor NET area			

Caption above table: КРИЛО А2 - ОСНОВА ДРУГОГ СПРАТА / WING A2 - SECOND FLOOR

Пројектант / Designer: Институт Михајло Пупин доо, Волгина 15, 11000 Београд, www.pupin.rs

Инвеститор / Investor: Инфраструктура железнице Србије а.д., Немањина 6, 11000 Београд, www.infrazs.rs

Извођач / Contractor: Конзорцијум / Joint Venture:
China Railway International Co., Ltd. Serbia Ogranak Beograd, Rajka Mitića 8, 11000 Beograd
China Communication Construction Co.Ltd. Serbia Ogranak Beograd-Savski Venac, Paje Adamova 2, 11000 Beograd

Подизвођач / Subcontractor: CRSC International Co., LTD. Ogranak Beograd, Majevička 2M, 11080 Zemun

Објекат / Project:
Пруга Београд - Суботица - државна граница (Келебија), ДЕОНИЦА ПРУГЕ НОВИ САД - СУБОТИЦА - ДРЖАВНА ГРАНИЦА (КЕЛЕБИЈА), у Новом Саду, Кисачу, Степановићеву, Змајеву, Врбасу, Ловћенцу, Малом Иђошу, Бачкој Тополи, Жеднику, Наумовићеву и Суботици, у катастарским општинама наведеним на насловној страни техничке документације и на катастарским парцелама према списку приложеном у Главној свесци /

Belgrade - Subotica - State border (Kelebija) railway line, SECTION NOVI SAD - SUBOTICA STATE BORDER (KELEBIJA), at Novi Sad, Kisač, Stepanovićevo, Zmajevo, Vrbas, Lovćenac, Mali Idjoš, Bačka Topola, Žednik, Naumovićevo and Subotica, in cadastral municipalities listed on the cover page of this Design, on cadastral plots listed in General Volume

Врста техничке документације / Technical documentation type: ПИО/ABD Пројекат изведеног објекта / As-built Design

Ознака и назив дела Пројекта / Designation and name of the part of design: 5/6.2 Дојава пожара и системи техничке заштите - локација Нови Сад / Fire alarm system and systems of technical protection - location Novi Sad

Назив цртежа / Drawing name: Станична зграда крило А - основа 2.спрат - контрола приступа, детекција провале, СОС систем / Station building - base of the second floor - access control, intrusion detection, SOS system

Одговорни пројектант / Responsible designer: Др Горан Димић, дипл.инж.ел.
Број лиценце / License number: 353 P090 18
Сарадници / Associates: Ненад Петровић, спец.струк.инж.тел.; Михајло Величковић, струк.инж.тел.

Број Пројекта / Design number: TS.700.255-5/6.2 | Датум / Date: Јули / July 2024. | Размера / Scale: 1:50 | Број цртежа / Drawing number: TS.700.255-5/6.2-15

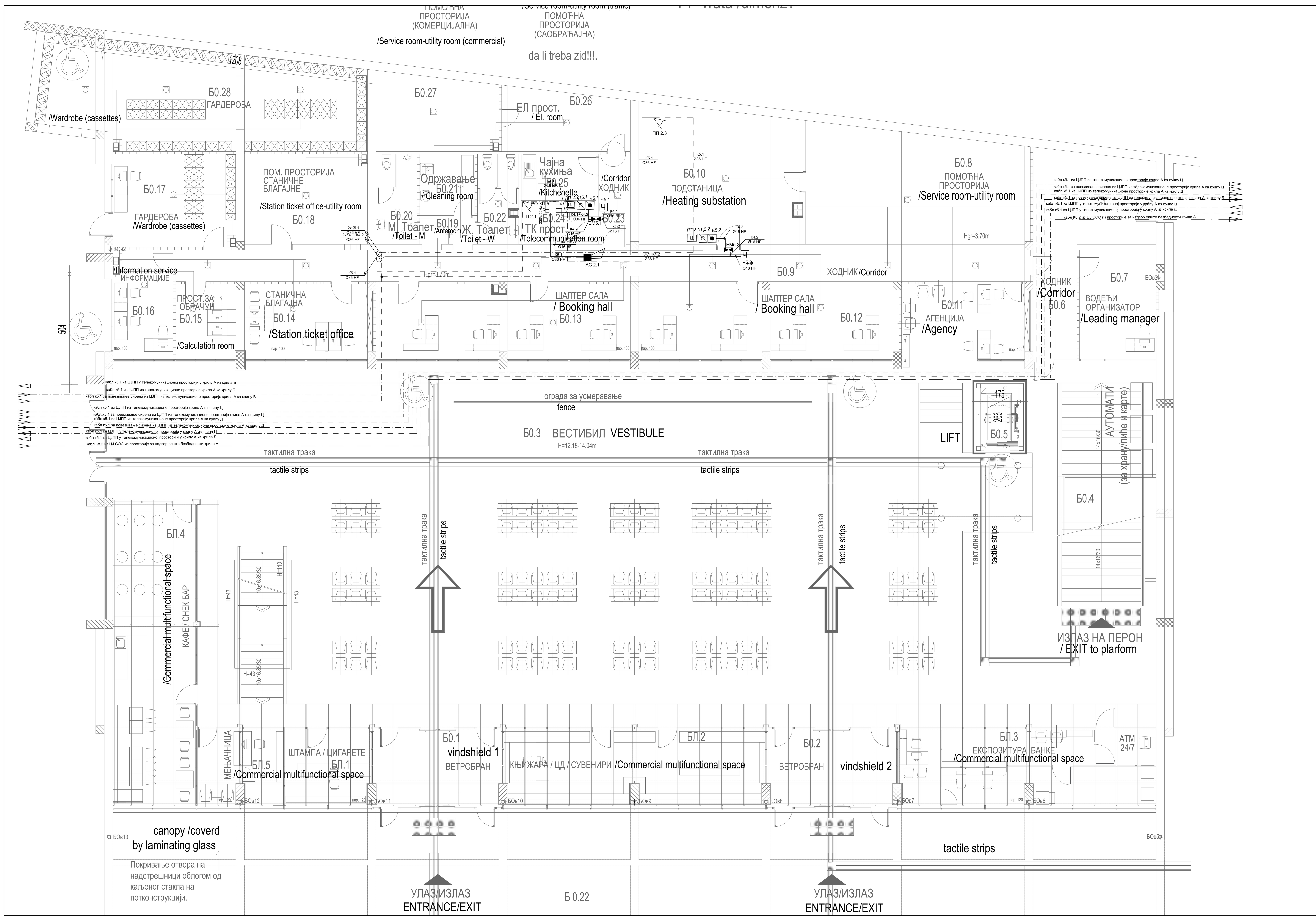

КРИЛО Б0 - ОСНОВА ПРИЗЕМЉА / WING Б0- GROUND FLOOR

бр. пр. No	Намена просторије /Room allocation	Површина P (m²) / Area m2	Обим O (m) /Perimetar m1	Обрада / Finishing		
				Под / floor	Зид / wall	Плафон/ceiling
Б0.1	Ветробран /Windshield	20.90	19.75	мермерне плоче /marble plates	стаклена преграда /glass partition	сп. плафон /suspended ceiling
Б0.2	Ветробран /Windshield	20.90	19.75	мермерне плоче /marble plates	стаклена преграда /glass partition	сп. плафон /suspended ceiling
Б0.3	Вестибил (H=12.18-14.04m) /Vestibule (H=12.18-14.04m)	757.32	129.25	мермерне плоче /marble plates	мермерне плоче 40/60 /marble plates 40/60	перфорирани алу. лим / perforated al.sheet
БЛ.1	Комерцијални - мултифункционални простор /Commercial multifunctional space	13.58	14.85	мермерне плоче /marble plates	монтажна преграда /prefabricated partition	сп. плафон /suspended ceiling
БЛ.2	Комерцијални - мултифункционални простор /Commercial multifunctional space	40.92	32.77	мермерне плоче /marble plates	монтажна преграда /prefabricated partition	сп. плафон /suspended ceiling
БЛ.3	Комерцијални - мултифункционални простор /Commercial multifunctional space	40.53	32.47	мермерне плоче /marble plates	монтажна преграда /prefabricated partition	сп. плафон /suspended ceiling
БЛ.4	Комерцијални - мултифункционални простор /Commercial multifunctional space	53.62	35.76	мермерне плоче /marble plates	монтажна преграда /prefabricated partition	сп. плафон /suspended ceiling
БЛ.5	Комерцијални - мултифункционални простор /Commercial multifunctional space	13.36	16.80	мермерне плоче /marble plates	монтажна преграда /marble plates	сп. плафон /suspended ceiling
Б0.4	Степениште /Staircase	40.00	28.73	мермерне плоче /marble plates	мермерне плоче /marble plates	перфорирани алу лим / perforated al.sheet
Б0.5	Лифт /Lift	4.65	8.82	-	-	-
Б0.6	Ходник /Corridor	33.62	29.99	индустријски под /industrial floor	дисперзија /dispersion	сп. плафон /suspended ceiling
Б0.7	Водећи организатор /Leading manager	17.47	16.98	индустријски под /industrial floor	дисперзија /dispersion	сп. плафон /suspended ceiling
Б0.8	Помоћна просторија /Service room-utility room	51.85	30.70	цем. кошуљица /cement screed	дисперзија /dispersion	сп. плафон F60 /suspended ceiling F60
Б0.9	Ходник /Corridor	56.38	81.88	индустријски под /industrial floor	дисперзија /dispersion	сп. плафон /suspended ceiling
Б0.10	Подстаница /Heating substation	45.79	27.26	цем. кошуљица /cement screed	дисперзија /dispersion	сп. плафон F60 /suspended ceiling F60
60	Агенција /Agency	20.07	18.64	пвц-винил под /vinyl	дисперзија /dispersion	сп. плафон /suspended ceiling
Б0.12	Шалтер сала / Booking hall	40.47	31.88	пвц-винил под /vinyl	дисперзија /dispersion	сп. плафон /suspended ceiling
Б0.13	Шалтер сала / Booking hall	39.74	31.36	пвц-винил под /vinyl	дисперзија /dispersion	сп. плафон /suspended ceiling
Б0.14	Станична благајна /Station ticket office	20.07	18.64	пвц-винил под /vinyl	дисперзија /dispersion	сп. плафон /suspended ceiling
Б0.15	Просторија за обрачун /Calculation room	9.46	12.38	пвц-винил под /vinyl	дисперзија /dispersion	сп. плафон /suspended ceiling
Б0.16	Информације /Information service	13.78	15.52	пвц-винил под /vinyl	дисперзија /dispersion	сп. плафон /suspended ceiling
Б0.17	Гардероба /Wardrobe	23.87	19.74	пвц-винил под /vinyl	дисперзија /dispersion	сп. плафон /suspended ceiling
Б0.18	Помоћна просторија станичне благајне /Station ticket office-utility room	23.14	19.48	пвц-винил под /vinyl	дисперзија /dispersion	сп. плафон /suspended ceiling
Б0.19	Претпростор /Anteroom	3.02	7.44	кер. плочице /ceramic tiles	кер.плочице /ceramic tiles	сп. плафон /suspended ceiling
Б0.20	Тоалет - М /Toilet - M	7.62	15.35	кер. плочице /ceramic tiles	кер.плочице /ceramic tiles	сп. плафон /suspended ceiling
Б0.21	Одржавање / Cleaning room	7.05	10.64	кер. плочице /ceramic tiles	кер.плочице /ceramic tiles	сп. плафон /suspended ceiling
Б0.22	Тоалет - Ж /Toilet - W	7.62	15.43	кер. плочице /ceramic tiles	кер.плочице /ceramic tiles	сп. плафон /suspended ceiling
Б0.23	Ходник /Corridor	5.97	11.14	кер. плочице /ceramic tiles	дисперзија /dispersion	сп. плафон /suspended ceiling
Б0.24	ТК просторија /Telecommunication room	6.82	10.82	антистатик под /antistatic floor	дисперзија /dispersion	сп. плафон /suspended ceiling
Б0.25	Чајна кухиња /Kitchenette	6.82	10.82	кер. плочице /ceramic tiles	дисперзија /dispersion	сп. плафон /suspended ceiling
Б0.26	Помоћна просторија (саобраћајна) /Service room-utility room (traffic)	15.83	17.18	индустријски под /industrial floor	дисперзија /dispersion	сп. плафон /suspended ceiling
Б0.27	Помоћна просторија (комерцијална) /Service room-utility room (commercial)	18.98	18.03	индустријски под /industrial floor	дисперзија /dispersion	сп. плафон /suspended ceiling
Б0.28	Гардероба (касете) /Wardrobe (cassettes)	64.84	42.84	кер. плочице /ceramic tiles	дисперзија /dispersion	сп. плафон /suspended ceiling

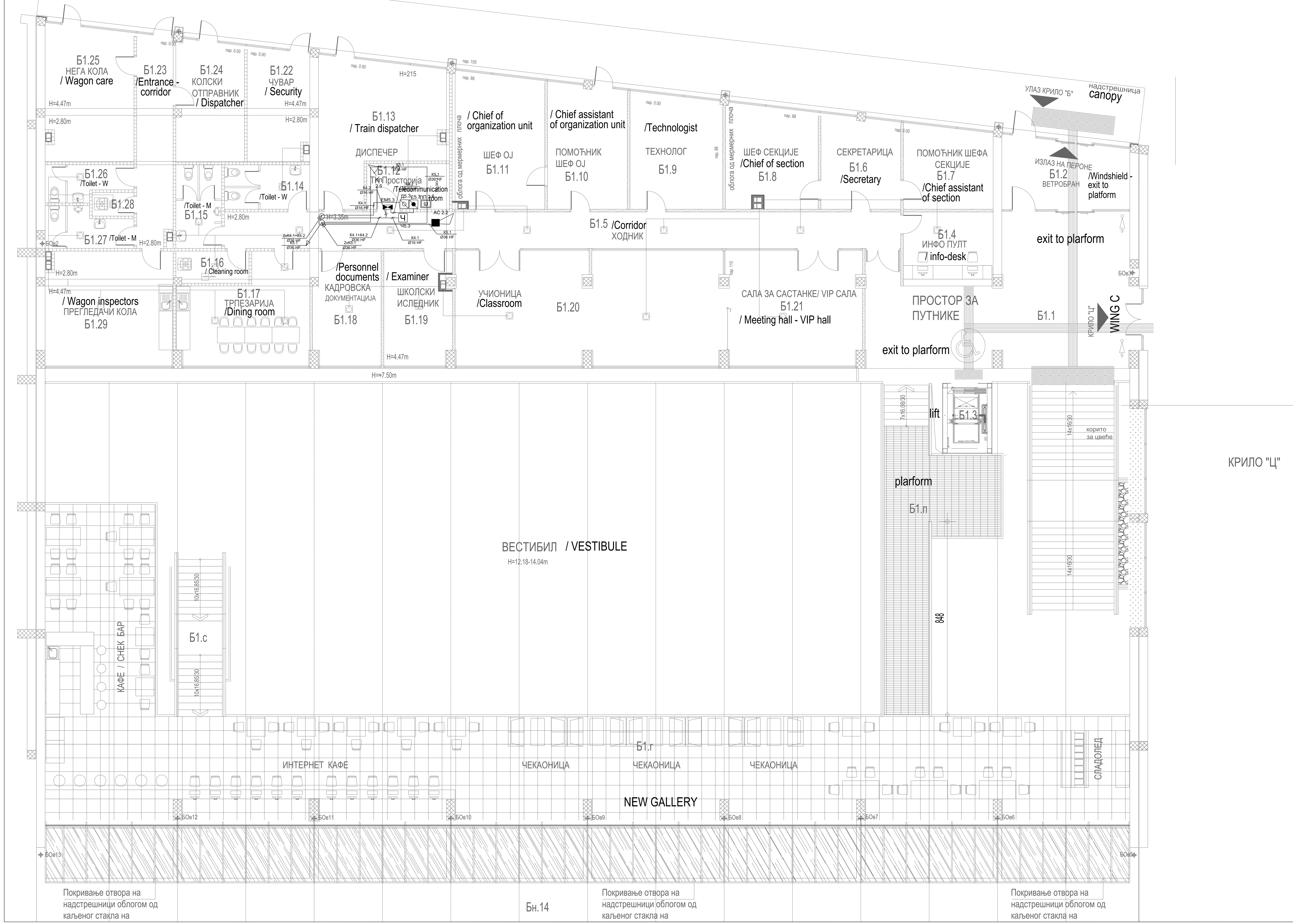

КРИЛО Б1 - ОСНОВА ПРВОГ СПРАТА / WING B1 - FIRST FLOOR

бр. пр. No	Намена просторије /Room allocation	Површина P (m²) / Area m2	Обим O (m) /Perimetar m1	Обрада / Finishing: Под / floor	Зид / wall	Плафон /ceiling
Б1.1	Хол- галерија / Hall - gallery	72.85	42.68	мермерне плоче /marble plates	мермерне плоче 40/60 /marble plates 40/60	сп. плафон /suspended ceiling
Б1.2	Ветробран - излаз на пероне /Windshield - exit to platform	15.93	16.95	мермерне плоче /marble plates	мермерне плоче /marble plates	сп. плафон /suspended ceiling
Б1.3	Лифт / Passenger lift (elevator)					
Б1.4	Инфо-пулт / info-desk	12.80	14.38	мермерне плоче /marble plates	мермерне плоче /marble plates	сп. плафон /suspended ceiling
Б1.5	Ходник /Corridor	47.50	62.58	мермерне плоче /marble plates	мермерне плоче /marble plates	сп. плафон /suspended ceiling
Б1.6	Секретарица /Secretary	13.57	14.78	мермерне плоче /marble plates	мермерне плоче /marble plates	сп. плафон /suspended ceiling
Б1.7	Шеф секције /Chief of section	13.51	14.76	мермерне плоче /marble plates	дисперзија /dispersion	сп. плафон /suspended ceiling
Б1.8	Помоћник шефа секције /Chief assistant of section	17.03	16.55	мермерне плоче /marble plates	дисперзија /dispersion	сп. плафон /suspended ceiling
Б1.9	Технолог /Technologist	19.03	17.56	мермерне плоче /marble plates	дисперзија /dispersion	сп. плафон /suspended ceiling
Б1.10	Помоћник шефа ОЈ / Chief assistant of organization unit	18.49	17.58	мермерне плоче /marble plates	дисперзија /dispersion	сп. плафон /suspended ceiling
Б1.11	Шеф ОЈ /Chief of organization unit	23.30	19.62	мермерне плоче /marble plates	дисперзија /dispersion	сп. плафон /suspended ceiling
Б1.12	ТК Просторија /Telecommunication room	7.26	11.26	антистатик под /antistatic floor	дисперзија /dispersion	сп. плафон /suspended ceiling
Б1.13	Диспечер / Train dispatcher	28.36	24.17	мермерне плоче /marble plates	дисперзија /dispersion	сп. плафон /suspended ceiling
Б1.14	Тоалет - Ж /Toilet - W	7.17	15.50	керамичке плочице /ceramic tiles	керамичке плочице /ceramic tiles	сп. плафон /suspended ceiling
Б1.15	Тоалет - М /Toilet - M	7.22	16.16	керамичке плочице /ceramic tiles	керамичке плочице /ceramic tiles	сп. плафон /suspended ceiling
Б1.16	Просторија за одржавање / Cleaning room	4.46	9.24	керамичке плочице /ceramic tiles	керамичке плочице /ceramic tiles	сп. плафон /suspended ceiling
Б1.17	Трпезарија /Dining room	24.36	21.84	керамичке плочице /ceramic tiles	дисперзија /dispersion	сп. плафон /suspended ceiling
Б1.18	Кадровска документација /Personnel documents	14.59	16.10	мермерне плоче /marble plates	дисперзија /dispersion	сп. плафон /suspended ceiling
Б1.19	Школски иследник / Examiner	14.90	16.62	мермерне плоче /marble plates	дисперзија /dispersion	сп. плафон /suspended ceiling
Б1.20	Учионица /Classroom	59.00	38.81	мермерне плоче /marble plates	дисперзија /dispersion	сп. плафон /suspended ceiling
Б1.21	Сала за састанке - VIP сала / Meeting hall - VIP hall	29.59	22.44	мермерне плоче /marble plates	дисперзија /dispersion	сп. плафон /suspended ceiling
Б1.22	Чувар / Security	13.16	15.09	индустријски под /industrial floor	дисперзија /dispersion	сп. плафон /suspended ceiling
Б1.23	Улаз - ходник / Entrance - corridor	14.72	21.63	индустријски под /industrial floor	дисперзија /dispersion	сп. плафон /suspended ceiling
Б1.24	Колски отправник / Dispatcher	15.36	16.83	индустријски под /industrial floor	дисперзија /dispersion	сп. плафон /suspended ceiling
Б1.25	Нега кола / Wagon care	22.43	19.33	индустријски под /industrial floor	дисперзија /dispersion	сп. плафон /suspended ceiling
Б1.26	Тоалет - Ж /Toilet - W	5.35	13.10	керамичке плочице /ceramic tiles	керамичке плочице /ceramic tiles	сп. плафон /suspended ceiling
Б1.27	Тоалет - М /Toilet - M	6.11	13.90	керамичке плочице /ceramic tiles	керамичке плочице /ceramic tiles	сп. плафон /suspended ceiling
Б1.28	Просторија за одржавање / Cleaning room	1.89	5.72	керамичке плочице /ceramic tiles	керамичке плочице /ceramic tiles	сп. плафон /suspended ceiling
Б1.29	Прегледачи кола / Wagon inspectors	28.33	21.32	индустријски под /industrial floor	дисперзија /dispersion	сп. плафон /suspended ceiling
Б1.г	Нова галерија / Gallery - new	218.07	121.15	гранитна керамика / granite ceramics		сп. плафон /suspended ceiling
Б1.п	Пасарела / Indoor crossing footbridge - new	41.22	39.53	гранитна керамика / granite ceramics		сп. плафон /suspended ceiling
Б1.с	Ново степениште /Staircase - new	15.01	18.59	гранитна керамика / granite ceramics		сп. плафон /suspended ceiling
Укупна нето површина		832.57	/ Total first floor NET area			

НАДСТРЕШНИЦЕ / CANOPY

Бн.14	Надстрешница над улазом у објекат /Canopy - entrance to building	244.30	-	мермерне плоче 40/40 /marble plates, 40/40	мермерне плоче /marble plates	сп. плафон /suspended ceiling
Укупна отворена површина		244.30	/ Total area of open spaces			

ПОВРШИНА - ПРВИ СПРАТ / FIRST FLOOR AREA	Површина P(m²) / Area m2
Укупна нето површина КРИЛА Б1 / WING Б1 -Total first floor NET area	832.57
Укупна бруто површина КРИЛА Б1 / WING Б1 - Total first floor GROSS area	1588.61

Пројектант / Designer:
Институт Михајло Пупин доо
Волгина 15, 11000 Београд
www.pupin.rs
Инвеститор / Investor:
Инфраструктура железнице Србије а.д.
Немањина 6, 11000 Београд
www.infrazs.rs
Извођач / Contractor: Конзорцијум / Joint Venture:
China Railway International Co., Ltd.
Serbia Ogranak Beograd
Rajka Mitića 8, 11000 Beograd
China Communication Construction Co.Ltd.
Serbia Ogranak Beograd-Savski Venac
Paje Adamova 2, 11000 Beograd
Подизвођач / Subcontractor:
CRSC International Co., LTD.
Ogranak Beograd,
Majevička 2M, 11080 Zemun
Објекат / Project:
Пруга Београд - Суботица - државна граница (Келебија), ДЕОНИЦА ПРУГЕ НОВИ САД - СУБОТИЦА - ДРЖАВНА ГРАНИЦА (КЕЛЕБИЈА), у Новом Саду, Кисачу, Степановићеву, Змајеву, Врбасу, Ловћенцу, Малом Иђошу, Бачкој Тополи, Жеднику, Наумовићеву и Суботици, у катастарским општинама наведеним на насловној страни техничке документације и на катастарским парцелама према списку приложеном у Главној свесци /
Belgrade - Subotica - State border (Kelebija) railway line, SECTION NOVI SAD - SUBOTICA STATE BORDER (KELEBIJA), at Novi Sad, Kisač, Stepanovićevo, Zmajevo, Vrbas, Lovćenac, Mali Idjoš, Bačka Topola, Žednik, Naumovićevo and Subotica, in cadastral municipalities listed on the cover page of this Design, on cadastral plots listed in General Volume
Врста техничке документације / Technical documentation type:
ПИО/ABD Пројекат изведеног објекта / As-built Design
Ознака и назив дела Пројекта / Designation and name of the part of design:
5/6.2 Дојава пожара и системи техничке заштите - локација Нови Сад
Fire alarm system and systems of technical protection - location Novi Sad
Назив цртежа / Drawing name:
Станична зграда крило Б - основа 1.спрата - контрола приступа, детекција провале, СОС систем /
Station building - base of the first floor - access control, intrusion detection, SOS system
Одговорни пројектант / Responsible designer:
Др Горан Димић, дипл.инж.ел.
Број лиценце / License number: 353 P090 18
Сарадници / Associates:
Ненад Петровић, спец.струк.инж.тел.
Михајло Величковић, струк.инж.тел.
Број Пројекта / Design number: TS.700.255-5/6.2
Датум / Date: Јули / July 2024.
Размера / Scale: 1:50
Број цртежа / Drawing number: TS.700.255-5/6.2-17

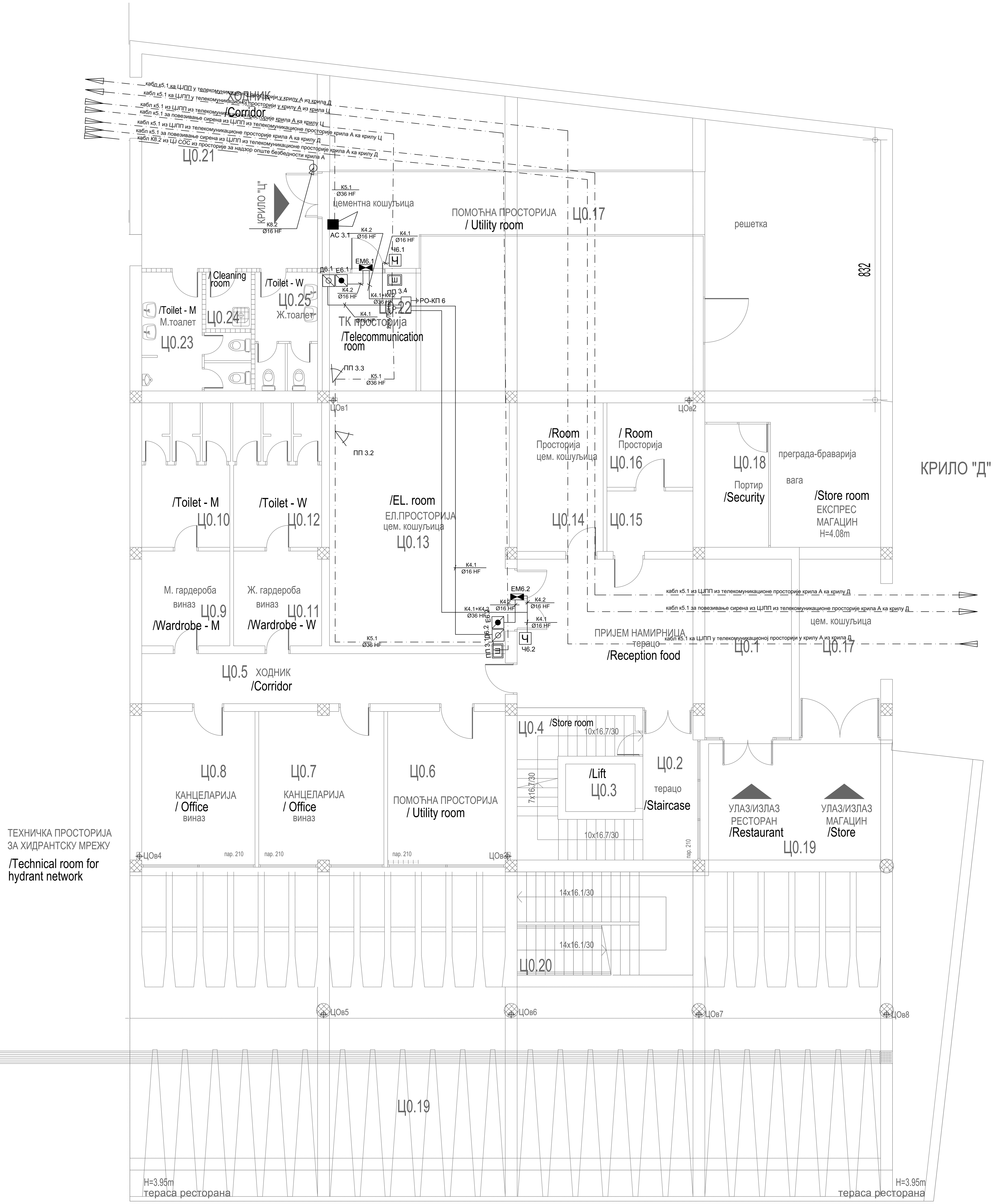

КРИЛО Ц0 - ОСНОВА ПРИЗЕМЉА / WING Ц0- GROUND FLOOR

бр. пр. No	Намена просторије /Room allocation	Површина P (m²) / Area m2	Обим O (m) /Perimetar m1	Обрада / Finishing: Под / floor	Обрада / Finishing: Зид / wall	Обрада / Finishing: Плафон/ceiling
Ц0.1	Пријем намирница /Reception food	44.24	29.20	терацо / terrazzo	масна боја+ дисперзија /oily paint + dispersion	сп. плафон F60 /suspended ceiling F60
Ц0.2	Степенишни простор /Staircase	7.66	12.78	терацо / terrazzo	масна боја+ дисперзија /oily paint + dispersion	дисперзија /dispersion
Ц0.3	Лифт /Lift	-	-	-	-	-
Ц0.4	Остава /Store room	7.53	14.18	терацо / terrazzo	масна боја+ дисперзија /oily paint + dispersion	дисперзија /dispersion
Ц0.5	Ходник /Corridor	18.59	26.44	терацо / terrazzo	масна боја+ дисперзија /oily paint + dispersion	дисперзија /dispersion
Ц0.6	Тех. просторија за хидрантску мрежу /Technical room for hydrant network	17.86	17.02	епоксид / epoxide	дисперзија /dispersion	сп. плафон F90 /suspended ceiling F90
Ц0.7	Канцеларија / Office	19.00	17.50	виназ /vinyl	дисперзија /dispersion	дисперзија /dispersion
Ц0.8	Канцеларија / Office	17.20	16.74	виназ /vinyl	дисперзија /dispersion	дисперзија /dispersion
Ц0.9	М. гардероба /Wardrobe - M	8.53	11.69	виназ /vinyl	кер.плочице /ceramic tiles	дисперзија /dispersion
Ц0.10	М. тоалет /Toilet - M	13.12	14.92	кер.плочице /ceramic tiles	кер.плочице /ceramic tiles	дисперзија /dispersion
Ц0.11	Ж. гардероба /Wardrobe - W	8.53	11.69	виназ /vinyl	кер.плочице /ceramic tiles	дисперзија /dispersion
Ц0.12	Ж. тоалет /Toilet - W	13.12	14.92	кер.плочице /ceramic tiles	кер.плочице /ceramic tiles	дисперзија /dispersion
Ц0.13	Ел.просторија /El. room	44.68	27.04	цем.кошуљица /cement screed	дисперзија /dispersion	сп. плафон F90 /suspended ceiling F90
Ц0.14	Просторија /Room	13.06	15.00	цем.кошуљица /cement screed	дисперзија /dispersion	дисперзија /dispersion
Ц0.15	Просторија /Room	5.31	9.36	цем.кошуљица /cement screed	дисперзија /dispersion	дисперзија /dispersion
Ц0.16	Просторија /Room	7.43	10.90	цем.кошуљица /cement screed	дисперзија /dispersion	дисперзија /dispersion
Ц0.17	Експрес магацин /Store room	195.69	84.26	цем.кошуљица /cement screed	дисперзија /dispersion	дисперзија /dispersion
Ц0.18	Портир /Security	8.04	11.96	цем.кошуљица /cement screed	дисперзија /dispersion	дисперзија /dispersion
Ц0.21	Ходник /Corridor	28.21	26.18	кер.плочице /ceramic tiles	дисперзија /dispersion	сп. плафон F60 /suspended ceiling F60
Ц0.22	ТК просторија /Telecommunication room	8.86	11.93	антистатик под /antistatic floor	дисперзија /dispersion	сп. плафон F90 /suspended ceiling F90
Ц0.23	М. тоалет /Toilet - M	10.10	19.54	кер.плочице /ceramic tiles	кер.плочице /ceramic tiles	сп. плафон /suspended ceiling
Ц0.24	Просторија за одржавање / Cleaning room	2.62	6.52	кер.плочице /ceramic tiles	кер.плочице /ceramic tiles	сп. плафон /suspended ceiling
Ц0.25	Ж. тоалет /Toilet - W	7.45	15.83	кер.плочице /ceramic tiles	кер.плочице /ceramic tiles	сп. плафон /suspended ceiling
Укупна нето површина		506.82	/ Total ground floor NET area			

ОТВОРЕНЕ ПОВРШИНЕ /OPEN SPACES

бр. пр. No	Намена просторије /Room allocation	Површина P (m²)	Обим O (m)	Под / floor	Зид / wall	Плафон/ceiling
Ц0.19	Трем - улаз у објекат КРИЛО Ц / Porch	262.80	76.96	камене плоче /stone plates	-	сп. плафон /suspended ceiling
Ц0.20	Спољно степениште /External staircase			мермерне плоче /marble plates	-	-
Укупна отворена површина		262.80	/ Total area of open spaces			

ПОВРШИНА - ПРИЗЕМЉЕ /GROUND FLOOR AREA	Површина / Area m2 P(m^2)
Укупна нето површина КРИЛА Ц0 / WING Ц0 -Total ground floor NET area	506.82
Укупна бруто површина КРИЛА Ц0 / WING Ц0 -Total ground floor GROSS area	588.26

Пројектант / Designer:
Институт Михајло Пупин доо
Волгина 15, 11000 Београд
www.pupin.rs

Инвеститор / Investor:
Инфраструктура железнице Србије а.д.
Немањина 6, 11000 Београд
www.infrazs.rs

Извођач / Contractor: Конзорцијум / Joint Venture:
China Railway International Co., Ltd.
Serbia Ogranak Beograd
Rajka Mitića 8, 11000 Beograd
China Communication Construction Co.Ltd.
Serbia Ogranak Beograd-Savski Venac
Paje Adamova 2, 11000 Beograd

Подизвођач / Subcontractor:
CRSC International Co., LTD.
Ogranak Beograd,
Majevička 2M, 11080 Zemun

Објекат / Project:
Пруга Београд - Суботица - државна граница (Келебија), ДЕОНИЦА ПРУГЕ НОВИ САД - СУБОТИЦА - ДРЖАВНА ГРАНИЦА (КЕЛЕБИЈА), у Новом Саду, Кисачу, Степановићеву, Змајеву, Врбасу, Ловћенцу, Малом Иђошу, Бачкој Тополи, Жеднику, Наумовићеву и Суботици, у катастарским општинама наведеним на насловној страни техничке документације и на катастарским парцелама према списку приложеном у Главној свесци /

Belgrade - Subotica - State border (Kelebija) railway line, SECTION NOVI SAD - SUBOTICA STATE BORDER (KELEBIJA), at Novi Sad, Kisač, Stepanovićevo, Zmajevo, Vrbas, Lovćenac, Mali Idjoš, Bačka Topola, Žednik, Naumovićevo and Subotica, in cadastral municipalities listed on the cover page of this Design, on cadastral plots listed in General Volume

Врста техничке документације / Technical documentation type:
ПИО/ABD Пројекат изведеног објекта / As-built Design

Ознака и назив дела Пројекта / Designation and name of the part of design:
5/6.2 Дојава пожара и системи техничке заштите - локација Нови Сад
Fire alarm system and systems of technical protection - location Novi Sad

Назив цртежа / Drawing name:
Станична зграда крило Ц - основа приземља - контрола приступа, детекција провале, СОС систем /
Station building - base of the ground floor - access control, intrusion detection, SOS system

Одговорни пројектант / Responsible designer:
Др Горан Димић, дипл.инж.ел.
Број лиценце / License number: 353 P090 18

Сарадници / Associates:
Ненад Петровић, спец.струк.инж.тел.
Михајло Величковић, струк.инж.тел.

Број Пројекта / Design number:	Датум / Date:	Размера / Scale:	Број цртежа / Drawing number:
TS.700.255-5/6.2	Јули / July 2024.	1:50	TS.700.255-5/6.2-18

КРИЛО Ц1 - ОСНОВА ПРВОГ СПРАТА (НИВО ПЕРОНА) / WING Ц1 - FIRST FLOOR

бр. пр. No	Намена просторије /Room allocation	Површина P (m²) / Area m2	Обим O (m) /Perimetar m1	Обрада / Finishing		
				Под / floor	Зид / wall	Плафон /ceiling
Ц1.1	Ресторан (H=6.17m) /Restaurant (H=6.17m)	171.66	52.79	мермер /marble	мермер + дисперзија /marble+dispersion	дисперзија /dispersion
Ц1.2	Кухиња /Kitchen	135.92	105.88	виназ / кер.плочице vinyl / ceramic tiles	кер.плочице /ceramic tiles	дисперзија /dispersion
Ц1.3	Степенишни простор /Staircase	9.57	15.16	терацо /terrazzo	масна боја+ дисперзија /oily paint + dispersion	дисперзија /dispersion
Ц1.4	Магацин /Store room	5.46	11.00	терацо /terrazzo	масна боја+ дисперзија /oily paint + dispersion	дисперзија /dispersion
Ц1.5	Степениште /Staircase	9.55	17.29	терацо /terrazzo	масна боја+ дисперзија /oily paint + dispersion	дисперзија /dispersion
Ц1.6	Експрес ресторан / Restaurant	181.35	65.54	мермер /marble	мермер + дисперзија /marble+dispersion	дисперзија /dispersion
Ц1.7	Претпростор /Anteroom	5.37	9.54	кер.плочице /ceramic tiles	кер.плочице /ceramic tiles	сп.плафон /suspended ceiling
Ц1.8	Ж. Тоалет /Toilet - W	14.50	25.06	кер.плочице /ceramic tiles	кер.плочице /ceramic tiles	сп.плафон /suspended ceiling
Ц1.9	М. Тоалет /Toilet - M	14.21	28.27	кер.плочице /ceramic tiles	кер.плочице /ceramic tiles	сп.плафон /suspended ceiling
Ц1.9а	Тоалет за ЛПП /Toilet - disabled persons	3.96	8.00	кер.плочице /ceramic tiles	кер.плочице /ceramic tiles	сп.плафон /suspended ceiling
Укупна нето површина		551.55	/ Total first floor NET area			

ОТВОРЕНЕ ПОВРШИНЕ /OPEN SPACES

Ц1.10	Тераса ресторана /Terrace of restaurant	268.31	88.19	гранитне плоче / stone plates	-	-
Ц1.11	Степениште /Stairs	18.55	17.84	гранитне плоче / stone plates	-	-
Укупна отворена површина		286.85	/ Total area of open spaces			

ПОВРШИНА - ПРВИ СПРАТ / FIRST FLOOR AREA	Површина P(m²) / Area m2
Укупна нето површина КРИЛА Ц1 / WING Ц1 -Total first floor NET area	551.55

Укупна бруто површина КРИЛА Ц1 / WING Ц1 - Total first floor GROSS area	613.56

Пројектант / Designer:
Институт Михајло Пупин доо
Волгина 15, 11000 Београд
www.pupin.rs

Инвеститор / Investor:
Инфраструктура железнице Србије а.д.
Немањина 6, 11000 Београд
www.infrazs.rs

Извођач / Contractor: Конзорцијум / Joint Venture:
China Railway International Co., Ltd.
Serbia Ogranak Beograd
Rajka Mitića 8, 11000 Beograd
China Communication Construction Co.Ltd.
Serbia Ogranak Beograd-Savski Venac
Paje Adamova 2, 11000 Beograd

Подизвођач / Subcontractor:
CRSC International Co., LTD.
Ogranak Beograd,
Majevička 2M, 11080 Zemun

Објекат / Project:
Пруга Београд - Суботица - државна граница (Келебија), ДЕОНИЦА ПРУГЕ НОВИ САД - СУБОТИЦА - ДРЖАВНА ГРАНИЦА (КЕЛЕБИЈА), у Новом Саду, Кисачу, Степановићеву, Змајеву, Врбасу, Ловћенцу, Малом Иђошу, Бачкој Тополи, Жеднику, Наумовићеву и Суботици, у катастарским општинама наведеним на насловној страни техничке документације и на катастарским парцелама према списку приложеном у Главној свесци /

Belgrade - Subotica - State border (Kelebija) railway line, SECTION NOVI SAD - SUBOTICA STATE BORDER (KELEBIJA), at Novi Sad, Kisač, Stepanovićevo, Zmajevo, Vrbas, Lovćenac, Mali Idjoš, Bačka Topola, Žednik, Naumovićevo and Subotica, in cadastral municipalities listed on the cover page of this Design, on cadastral plots listed in General Volume

Врста техничке документације / Technical documentation type:
ПИО/ABD Пројекат изведеног објекта / As-built Design

Ознака и назив дела Пројекта / Designation and name of the part of design:
5/6.2 Дојава пожара и системи техничке заштите - локација Нови Сад
Fire alarm system and systems of technical protection - location Novi Sad

Назив цртежа / Drawing name:
Станична зграда крило Ц - основа 1.спрата - контрола приступа, детекција провале, СОС систем /
Station building - base of the frist floor - access control, intrusion detection, SOS system

Одговорни пројектант / Responsible designer:
Др Горан Димић, дипл.инж.ел.
Број лиценце / License number: 353 P090 18

Сарадници / Associates:
Ненад Петровић, спец.струк.инж.тел.
Михајло Величковић, струк.инж.тел.

Број Пројекта / Design number:	Датум / Date:	Размера / Scale:	Број цртежа / Drawing number:
TS.700.255-5/6.2	Јули / July 2024.	1:50	TS.700.255-5/6.2-19

ОСНОВА ПРИЗЕМЉА КРИЛО "Д"
/GROUND FLOOR PLAN VIEW WING "Д"

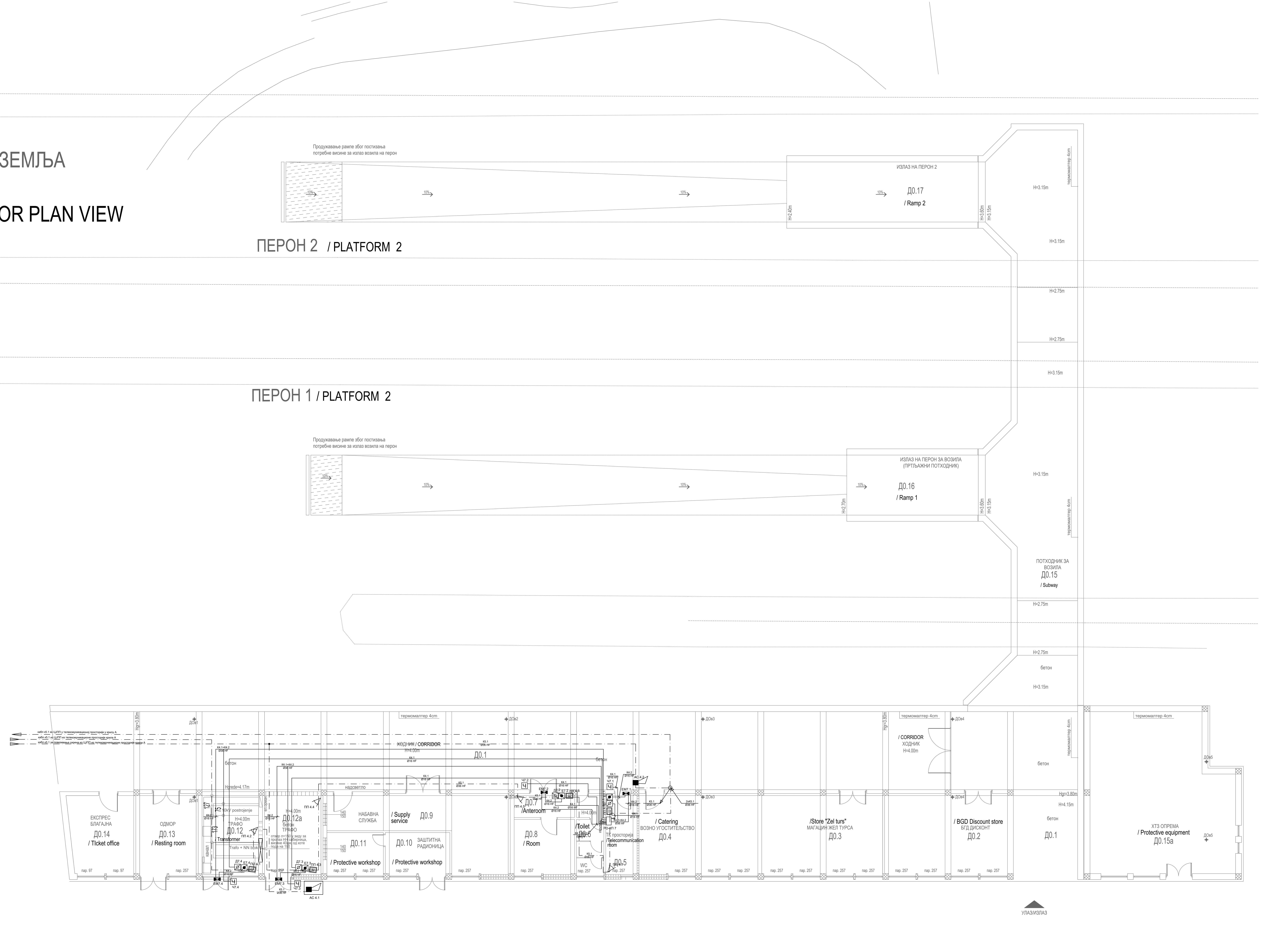

КРИЛО Д0 - ОСНОВА ПРИЗЕМЉА / WING Д0- GROUND FLOOR						
бр. пр. No	Намена просторије /Room allocation	Површина P (m^2) / Area m2	Обим O (m) /Perimetar m1	Обрада / Finishing		
				Под / floor	Зид / wall	Плафон/ceiling
Д0.1	Ходник /Corridor	352.76	153.29	бетонске плоче /concrete plates	масна боја+ дисперзија /oily paint + dispersion	малтер /mortar
Д0.2	БГД дисконт / BGD Discount store	40.34	26.28	бетонске плоче /concrete plates	дисперзија /dispersion	малтер /mortar
Д0.3	Магацин Жел турса /Store "Zel turs"	39.69	26.02	бетонске плоче /concrete plates	дисперзија /dispersion	малтер /mortar
Д0.4	Возно угоститељство/ Catering	39.04	26.02	бетонске плоче /concrete plates	дисперзија /dispersion	малтер /mortar
Д0.5	ТК просторија /Telecommunication room	10.28	14.28	антистатик под /antistatic floor	дисперзија /dispersion	сп. плафон F90 /suspended ceiling F90
Д0.6	Тоалет /Toilet	8.87	19.72	керамичке плочице /ceramic tiles	кер.плочице+дисп. /ceramic tiles+dispersion	малтер /mortar
Д0.7	Просторија - предпростор /Anteroom	5.94	10.82	бетонске плоче /concrete plates	дисперзија /dispersion	малтер /mortar
Д0.8	Просторија / Room	13.50	14.72	бетонске плоче /concrete plates	дисперзија /dispersion	сп. плафон F90 /suspended ceiling F90
Д0.9	Набавна служба / Supply service	37.69	34.02	бетонске плоче /concrete plates	дисперзија /dispersion	малтер /mortar
Д0.10	Заштитна радионица / Protective workshop	10.89	13.54	бетонске плоче /concrete plates	масна боја+ дисперзија /oily paint + dispersion	малтер /mortar
Д0.11	Остава-заштитина радионица / Protective workshop	9.52	12.50	бетонске плоче /concrete plates	дисперзија /dispersion	малтер /mortar
Д0.12	Трафо / Transformer	18.10	17.24	бетонске плоче /concrete plates	дисперзија /dispersion	малтер /mortar
Д0.12а	Трафо / Transformer	19.40	17.76	бетонске плоче /concrete plates	дисперзија /dispersion	малтер /mortar
Д0.13	Одмор / Resting room	19.24	17.76	виназ /vinyl	дисперзија /dispersion	малтер /mortar
Д0.14	Експрес благајна / TIcket office	20.96	18.42	виназ /vinyl	дисперзија /dispersion	малтер /mortar
Д0.15а	ХТЗ опрема / Protective equipment	88.25	39.42	бетонске плоче /concrete plates	дисперзија /dispersion	малтер /mortar
Укупна нето површина		734.47	/ Total ground floor NET area			

КРИЛО Д - Потходник за излаз / улаз возила на пероне / WING Д - SUBWAY						
Д0.15	Потходник / Subway	179.03	92.35	бетонске плоче /concrete plates	дисперзија /dispersion	малтер /mortar
Д0.16	Рампа 1 / Ramp 1	48.89	33.10	бетонске плоче /concrete plates	дисперзија /dispersion	малтер /mortar
Д0.17	Рампа 2 / Ramp 2	48.90	33.10	бетонске плоче /concrete plates	дисперзија /dispersion	малтер /mortar
Укупна отворена површина		276.82	/ Total area of open spaces			

ПОВРШИНА - ПРИЗЕМЉЕ /GROUND FLOOR AREA	Површина / Area P(m^2) m2
Укупна нето површина КРИЛО Д0 / WING Д0 -Total ground floor NET area	88.25
Укупна нето површина ПОТХОДНИК ЗА ВОЗИЛА / SUBWAY FOR VEHICLES - Total ground floor NET area	276.82

Укупна бруто површина КРИЛО Д0 / WING Д0 -Total ground floor GROSS area	835.93
Укупна бруто површина ПОТХОДНИК ЗА ВОЗИЛА	324.02

КРИЛО Д1- ОСНОВА ПРВОГ СПРАТА (НИВО ПЕРОНА) / WING Д1 - FIRST FLOOR

	бр. пр. No	Намена просторије /Room allocation	Површина P (m²) / Area m2	Обим O (m) /Perimetar m1	Обрада / Finishing: Под / floor	Зид / wall	Плафон /ceiling
СРБИЈА ВОЗ / SRBIJA VOZ	Д1.1	Улаз / Entrance	11.09	17.76	кер.плочице /ceramic tiles	дисперзија /dispersion	сп. плафон /suspended ceiling
	Д1.2	Дневни одмор / Leaving room	24.68	19.91	ПВЦ-винил под / vinyl	дисперзија /dispersion	сп. плафон /suspended ceiling
	Д1.3	Коначиште / Dormitory	18.84	19.22	ПВЦ-винил под / vinyl	дисперзија /dispersion	сп. плафон /suspended ceiling
	Д1.4	Купатило / Bathroom	3.43	7.52	кер.плочице /ceramic tiles	кер.плочице /ceramic tiles	сп. плафон /suspended ceiling
	Д1.5	Коначиште / Dormitory	16.85	18.28	ПВЦ-винил под / vinyl	дисперзија /dispersion	сп. плафон /suspended ceiling
	Д1.6	Купатило / Bathroom	3.06	7.00	кер.плочице /ceramic tiles	кер.плочице /ceramic tiles	сп. плафон /suspended ceiling
	Д1.7	Коначиште / Dormitory	21.12	21.10	ПВЦ-винил под / vinyl	дисперзија /dispersion	сп. плафон /suspended ceiling
	Д1.8	Купатило / Bathroom	2.97	6.90	кер.плочице /ceramic tiles	кер.плочице /ceramic tiles	сп. плафон /suspended ceiling
	Д1.9	Дежурни / Duty worker	7.60	11.68	ПВЦ-винил под / vinyl	дисперзија /dispersion	сп. плафон /suspended ceiling
	Д1.10	Тоалет /Toilet	3.35	9.42	кер.плочице /ceramic tiles	кер.плочице /ceramic tiles	сп. плафон /suspended ceiling
ПОЛИЦИЈСКА СТАНИЦА / POLICE STATION	Д1.11	Улаз / Entrance	8.75	13.50	терацо /terrazzo	дисперзија /dispersion	дисперзија /dispersion
	Д1.12	Пријем / Admission	29.86	23.84	паркет /parquet	дисперзија /dispersion	дисперзија /dispersion
	Д1.13	Магацин /Store room	8.75	13.50	терацо /terrazzo	дисперзија /dispersion	дисперзија /dispersion
	Д1.14	Канцеларија 1 / Office 1	20.34	18.28	паркет /parquet	дисперзија /dispersion	дисперзија /dispersion
	Д1.15	Канцеларија 2 / Office 2	12.42	14.28	паркет /parquet	дисперзија /dispersion	дисперзија /dispersion
	Д1.16	Начелник / Chief	19.05	17.76	паркет /parquet	дисперзија /dispersion	дисперзија /dispersion
	Д1.17	Магацин /Store room	4.50	10.08	терацо /terrazzo	дисперзија /dispersion	дисперзија /dispersion
	Д1.18	Кухиња са оставом /Kitchen with store room	5.74	12.16	кер.плочице /ceramic tiles	дисперзија /dispersion	дисперзија /dispersion
	Д1.19	Тоалет /Toilet	7.76	20.80	кер.плочице /ceramic tiles	кер.плочице+дисп. /ceramic tiles+dispersion	дисперзија /dispersion
	Д1.20	Помоћна просторија /Service room-utility room	8.75	13.50	терацо /terrazzo	дисперзија /dispersion	дисперзија /dispersion
АМБУЛАНТА / AMBULANCE	Д1.21	Ветробран /Windshield	2.89	6.80	кер.плочице /ceramic tiles	дисперзија /dispersion	дисперзија /dispersion
	Д1.22	Ходник и чекаоница /Corridor and waiting-room	28.51	35.64	кер.плочице /ceramic tiles	дисперзија /dispersion	дисперзија /dispersion
	Д1.23	Ординација - интерниста / Consulting room - internist	12.88	14.50	кер.плочице /ceramic tiles	дисперзија /dispersion	дисперзија /dispersion
	Д1.24	Картотека / Files	12.27	16.58	кер.плочице /ceramic tiles	дисперзија /dispersion	дисперзија /dispersion
	Д1.25	Ординација 1 / Consulting room 1	13.00	14.56	кер.плочице /ceramic tiles	дисперзија /dispersion	дисперзија /dispersion
	Д1.26	Ординација 2 / Consulting room 2	12.18	14.04	кер.плочице /ceramic tiles	дисперзија /dispersion	дисперзија /dispersion
	Д1.27	Тоалет за запослене /Toilet - employees	1.98	5.82	кер.плочице /ceramic tiles	кер.плочице+дисп. /ceramic tiles+dispersion	дисперзија /dispersion
	Д1.28	Тоалет за запослене /Toilet - employees	2.50	7.90	кер.плочице /ceramic tiles	кер.плочице+дисп. /ceramic tiles+dispersion	дисперзија /dispersion
	Д1.29	Тоалет за пацијенте /Toilet - patients	2.52	7.62	кер.плочице /ceramic tiles	кер.плочице+дисп. /ceramic tiles+dispersion	дисперзија /dispersion
	Д1.30	Ординација - стоматологија / Consulting room - dentistry	19.40	17.76	кер.плочице /ceramic tiles	дисперзија /dispersion	дисперзија /dispersion
СЕКЦИЈА ЗА ВУЧУ НОВИ САД - СРБИЈА ВОЗ (ОРГАНИЗАЦИЈУ ПРОСТОРА УРАДИЋЕ СЕКЦИЈА ЗА ВУЧУ) / TRACCKING SECTION NOVI SAD - SRBIJA VOZ	Д1.31	Улаз / Entrance	8.75	13.50	терацо /terrazzo	дисперзија /dispersion	дисперзија /dispersion
	Д1.32	Просторија / Room	41.25	27.32	терацо /terrazzo	дисперзија /dispersion	дисперзија /dispersion
	Д1.33	Кухиња /Kitchen	20.41	18.28	терацо /terrazzo	кер.плочице+дисп. /ceramic tiles+dispersion	дисперзија /dispersion
	Д1.34	Просторија / Room	5.49	9.78	терацо /terrazzo	дисперзија /dispersion	дисперзија /dispersion
	Д1.35	Тоалет / Toilet	3.50	7.50	кер.плочице /ceramic tiles	кер.плочице+дисп. /ceramic tiles+dispersion	дисперзија /dispersion
	Д1.36	Просторија / Room	9.20	14.02	терацо /terrazzo	дисперзија /dispersion	малтер /mortar
	Д1.37	Просторија / Room	11.17	13.52	терацо /terrazzo	дисперзија /dispersion	малтер /mortar
	Д1.37а	ТК просторија /Telecommunication room	7.76	11.76	антистатик под /antistatic floor	дисперзија /dispersion	сп. плафон F90 /suspended ceiling F90
	Д1.38	Просторија / Room	19.40	17.76	терацо /terrazzo	дисперзија /dispersion	малтер /mortar
	Д1.39	Улаз / Entrance	8.75	13.50	терацо /terrazzo	дисперзија /dispersion	малтер /mortar
	Д1.40	Просторија / Room	20.70	18.28	паркет /parquet	дисперзија /dispersion	малтер /mortar
	Д1.41	Просторија / Room	20.31	18.80	паркет /parquet	дисперзија /dispersion	малтер /mortar
	Д1.42	Просторија / Room	10.50	14.54	терацо /terrazzo	дисперзија /dispersion	малтер /mortar
	Д1.43	Просторија / Room	13.02	15.54	терацо /terrazzo	дисперзија /dispersion	малтер /mortar
	Д1.44	Просторија / Room	6.71	12.62	терацо /terrazzo	дисперзија /dispersion	малтер /mortar
	Д1.45	Улаз / Entrance	8.75	13.50	терацо /terrazzo	дисперзија /dispersion	малтер /mortar
	Д1.46	Просторија / Room	19.40	17.76	паркет /parquet	дисперзија /dispersion	малтер /mortar
	Д1.47	Тоалет / Toilet	6.59	10.58	терацо /terrazzo	кер.плочице+дисп. /ceramic tiles+dispersion	малтер /mortar
	Д1.48	Тоалет / Toilet	4.33	10.74	терацо /terrazzo	кер.плочице+дисп. /ceramic tiles+dispersion	малтер /mortar
	Д1.49	Тоалет / Toilet	5.05	10.90	терацо /terrazzo	кер.плочице+дисп. /ceramic tiles+dispersion	малтер /mortar
	Д1.50	Ветробран /Windshield	6.45	11.42	кер.плочице /ceramic tiles	дисперзија /dispersion	сп.плафон /suspended ceiling
	Д1.51	Просторија / Room	9.74	13.56	терацо /terrazzo	дисперзија /dispersion	сп.плафон /suspended ceiling
	Д1.52	Просторија / Room	57.02	31.78	кер.плочице /ceramic tiles	дисперзија /dispersion	сп.плафон /suspended ceiling
	Д1.53	Предпростор / Anteroom	11.71	14.14	кер.плочице /ceramic tiles	кер.плочице+дисп. /ceramic tiles+dispersion	малтер /mortar
	Д1.54	Купатило / Bathroom	4.63	8.62	кер.плочице /ceramic tiles	кер.плочице+дисп. /ceramic tiles+dispersion	малтер /mortar
	Д1.55	Просторија / Room	9.20	14.02	ламинат /laminate	дисперзија /dispersion	малтер /mortar
	Д1.56	Просторија / Room	4.92	8.92	ламинат /laminate	дисперзија /dispersion	малтер /mortar
	Д1.57	Просторија / Room	5.51	9.40	ламинат /laminate	дисперзија /dispersion	малтер /mortar
	Д1.58	Купатило / Bathroom	4.26	10.86	кер.плочице /ceramic tiles	кер.плочице+дисп. /ceramic tiles+dispersion	сп.плафон /suspended ceiling
	Д1.59	Кухиња /Kitchen	8.30	12.24	кер.плочице /ceramic tiles	кер.плочице+дисп. /ceramic tiles+dispersion	сп.плафон /suspended ceiling
		Укупна нето површина	719.87	/ Total first floor NET area			

ПОВРШИНА - ПРВИ СПРАТ / FIRST FLOOR AREA	Површина P(m²) / Area m2
Укупна нето површина КРИЛО Д1 / WING Д1 -Total first floor NET area	719.87
Укупна бруто површина КРИЛО Д1 / WING Д1 - Total first floor GROSS area	854.46

Пројектант / Designer:
Институт Михајло Пупин доо
Волгина 15, 11000 Београд
www.pupin.rs

Инвеститор / Investor:
Инфраструктура железнице Србије а.д.
Немањина 6, 11000 Београд
www.infrazs.rs

Извођач / Contractor: Конзорцијум / Joint Venture:
China Railway International Co., Ltd.
Serbia Ogranak Beograd
Rajka Mitića 8, 11000 Beograd
China Communication Construction Co.Ltd.
Serbia Ogranak Beograd-Savski Venac
Paje Adamova 2, 11000 Beograd

Подизвођач / Subcontractor:
CRSC International Co., LTD.
Ogranak Beograd,
Majevička 2M, 11080 Zemun

Објекат / Project:
Пруга Београд - Суботица - државна граница (Келебија), ДЕОНИЦА ПРУГЕ НОВИ САД - СУБОТИЦА - ДРЖАВНА ГРАНИЦА (КЕЛЕБИЈА), у Новом Саду, Кисачу, Степановићеву, Змајеву, Врбасу, Ловћенцу, Малом Иђошу, Бачкој Тополи, Жеднику, Наумовићеву и Суботици, у катастарским општинама наведеним на насловној страни техничке документације и на катастарским парцелама према списку приложеном у Главној свесци /

Belgrade - Subotica - State border (Kelebija) railway line, SECTION NOVI SAD - SUBOTICA STATE BORDER (KELEBIJA), at Novi Sad, Kisač, Stepanovićevo, Zmajevo, Vrbas, Lovćenac, Mali Idjoš, Bačka Topola, Ždenik, Naumovićevo and Subotica, in cadastral municipalities listed on the cover page of this Design, on cadastral plots listed in General Volume

Врста техничке документације / Technical documentation type:
ПИО/ABD Пројекат изведеног објекта / As-built Design

Ознака и назив дела Пројекта / Designation and name of the part of design:
5/6.2 Дојава пожара и системи техничке заштите - локација Нови Сад
Fire alarm system and systems of technical protection - location Novi Sad

Назив цртежа / Drawing name:
Станична зграда крило Д - основа 1.спрата - контрола приступа, детекција провале, СОС систем /
Station building - base of the first floor - access control, intrusion detection, SOS system

Одговорни пројектант / Responsible designer:
Др Горан Димић, дипл.инж.ел.
Број лиценце / License number: 353 P090 18

Сарадници / Associates:
Ненад Петровић, спец.струк.инж.тел.
Михајло Величковић, струк.инж.тел.

Број Пројекта / Design number:	Датум / Date:	Размера / Scale:	Број цртежа / Drawing number:
TS.700.255-5/6.2	Јули / July 2024.	1:50	TS.700.255-5/6.2-21

Легенда :

- Ручни јављач
- Сирена
- Термички/термодиференцијални детектор
- Оптички детектор
- Оптички детектор са паралелним индикатором
- TX / RX — Беем детектор - Пријемник и предајник
- Рефлектор - призма
- CON — Модул за прихват конвенционалних елемената
- ЦЈ-ДП 230V / 50Hz — Пожарна централа
- Паралелни табло
- ПЦ-ГП 230V/50Hz — Подцентрала за гашење
- Конвенционални детектор
- Боца са гасом са електровентилом
- A.G.1 — Тастер за активирање гашења
- B.G.1 — Тастер за блокаду гашења
- Сирена - активирање гашења
- ГАС — Упозоравајући пано
- M — Input/Output модул
- IF — Директна извршна функција отварања клизних врата

K6.1	J-H(St)H 2x2x0,8mm
K6.2	NHXHX FE180/E30 3x1,5mm²
K6.3	NHXHX FE180/E90 3x1,5mm²
K6.4	NHXHX FE180/E90 3x1,5mm²
K6.5	JE-H(St)H FE180/E90 5x2x0,8mm
K6.6	JE-H(St)H FE180/E90 2x2x0,8mm
K6.7	TK 59 M 5x4x0,8mm
K6.8	PP00 3x1,5mm²

Пројектант / Designer:
Институт Михајло Пупин доо
Волгина 15, 11000 Београд
www.pupin.rs

Инвеститор / Investor:
Инфраструктура железнице Србије а.д.
Немањина 6, 11000 Београд
www.infrazs.rs

Извођач / Contractor: Конзорцијум / Joint Venture:
China Railway International Co., Ltd.
Serbia Ogranak Beograd
Rajka Mitića 8, 11000 Beograd
China Communication Construction Co.Ltd.
Serbia Ogranak Beograd-Savski Venac
Paje Adamova 2, 11000 Beograd

Подизвођач / Subcontractor:
CRSC International Co., LTD.
Ogranak Beograd,
Majevička 2M, 11080 Zemun

Објекат / Project:
Пруга Београд - Суботица - државна граница (Келебија), ДЕОНИЦА ПРУГЕ НОВИ САД - СУБОТИЦА - ДРЖАВНА ГРАНИЦА (КЕЛЕБИЈА), у Новом Саду, Кисачу, Степановићеву, Змајеву, Врбасу, Ловћенцу, Малом Иђошу, Бачкој Тополи, Жеднику, Наумовићеву и Суботици, у катастарским општинама наведеним на насловној страни техничке документације и на катастарским парцелама према списку приложеном у Главној свесци /

Belgrade - Subotica - State border (Kelebija) railway line, SECTION NOVI SAD - SUBOTICA STATE BORDER (KELEBIJA), at Novi Sad, Kisač, Stepanovićevo, Zmajevo, Vrbas, Lovćenac, Mali Idjoš, Bačka Topola, Žednik, Naumovićevo and Subotica, in cadastral municipalities listed on the cover page of this Design, on cadastral plots listed in General Volume

Врста техничке документације / Technical documentation type:
ПИО/ABD Пројекат изведеног објекта / As-built Design

Ознака и назив дела Пројекта / Designation and name of the part of design:
5/6.2 Дојава пожара и системи техничке заштите - локација Нови Сад
Fire alarm system and systems of technical protection - location Novi Sad

Назив цртежа / Drawing name:
Станична зграда крило А,Б,Ц,Д - основа приземља - АДП /
Station building part A,B,C,D - base of the ground floor - AFD

Одговорни пројектант / Responsible designer:
Др Горан Димић, дипл.инж.ел.
Број лиценце / License number: 353 P090 18

Сарадници / Associates:
Ненад Петровић, спец.струк.инж.тел.
Михајло Величковић, струк.инж.тел.

Број Пројекта / Design number:	Датум / Date:	Размера / Scale:	Број цртежа / Drawing number:
TS.700.255-5/6.2	Јули / July 2024.	1:100	TS.700.255-5/6.2-22

Легенда :

- Ручни јављач
- Сирена
- Термички/термодиференцијални детектор
- Оптички детектор
- Оптички детектор са паралелним индикатором
- TX / RX — Беем детектор - Пријемник и предајник
- Рефлектор - призма
- CON — Модул за прихват конвенционалних елемената
- ЦЈ-ДП 230V / 50Hz — Пожарна централа
- Паралелни табло
- ПЦ-ГП 230V/50Hz — Подцентрала за гашење
- Конвенционални детектор
- Боца са гасом са електровентилом
- A.G.1 — Тастер за активирање гашења
- B.G.1 — Тастер за блокаду гашења
- Сирена - активирање гашења
- ГАС — Упозоравајући пано
- M — Input/Output модул
- IF — Директна извршна функција отварања клизних врата

К6.1	J-H(St)H 2x2x0,8mm
К6.2	NHXHX FE180/E30 3x1,5mm²
К6.3	NHXHX FE180/E90 3x1,5mm²
К6.4	NHXHX FE180/E90 3x1,5mm²
К6.5	JE-H(St)H FE180/E90 5x2x0,8mm
К6.6	JE-H(St)H FE180/E90 2x2x0,8mm
К6.7	TK 59 M 5x4x0,8mm
К6.8	PP00 3x1,5mm²

Пројектант / Designer:
Институт Михајло Пупин доо
Волгина 15, 11000 Београд
www.pupin.rs

Извођач / Contractor: Конзорцијум / Joint Venture:
China Railway International Co., Ltd.
Serbia Ogranak Beograd
Rajka Mitića 8, 11000 Beograd
China Communication Construction Co.Ltd.
Serbia Ogranak Beograd-Savski Venac
Paje Adamova 2, 11000 Beograd

Инвеститор / Investor:
Инфраструктура железнице Србије а.д.
Немањина 6, 11000 Београд
www.infrazs.rs

Подизвођач / Subcontractor:
CRSC International Co., LTD.
Ogranak Beograd,
Majevička 2M, 11080 Zemun

Објекат / Project:
Пруга Београд - Суботица - државна граница (Келебија), ДЕОНИЦА ПРУГЕ НОВИ САД - СУБОТИЦА - ДРЖАВНА ГРАНИЦА (КЕЛЕБИЈА), у Новом Саду, Кисачу, Степановићеву, Змајеву, Врбасу, Ловћенцу, Малом Иђошу, Бачкој Тополи, Жеднику, Наумовићеву и Суботици, у катастарским општинама наведеним на насловној страни техничке документације и на катастарским парцелама према списку приложеном у Главној свесци /

Belgrade - Subotica - State border (Kelebija) railway line, SECTION NOVI SAD - SUBOTICA STATE BORDER (KELEBIJA), at Novi Sad, Kisač, Stepanovićevo, Zmajevo, Vrbas, Lovćenac, Mali Idjoš, Bačka Topola, Žednik, Naumovićevo and Subotica, in cadastral municipalities listed on the cover page of this Design, on cadastral plots listed in General Volume

Врста техничке документације / Technical documentation type:
ПИО/ABD Пројекат изведеног објекта / As-built Design

Ознака и назив дела Пројекта / Designation and name of the part of design:
5/6.2 Дојава пожара и системи техничке заштите - локација Нови Сад
Fire alarm system and systems of technical protection - location Novi Sad

Назив цртежа / Drawing name:
Станична зграда крило А,Б,Ц,Д - основа 1.спрата - АДП /
Station building part A,B,C,D - base of the first floor - AFD

Одговорни пројектант / Responsible designer:
Др Горан Димић, дипл.инж.ел.
Број лиценце / License number: 353 P090 18
Сарадници / Associates:
Ненад Петровић, спец.струк.инж.тел.
Михајло Величковић, струк.инж.тел.

Број Пројекта / Design number:	Датум / Date:	Размера / Scale:	Број цртежа / Drawing number:
TS.700.255-5/6.2	Јули / July 2024.	1:100	TS.700.255-5/6.2-23

Легенда :

	Ручни јављач
	Сирена
	Термички/термодиференцијални детектор
	Оптички детектор
	Оптички детектор са паралелним индикатором
TX / RX	Беем детектор - Пријемник и предајник
	Рефлектор - призма
CON	Модул за прихват конвенционалних елемената
ЦЈ-ДП 230V / 50Hz	Пожарна централа
	Паралелни табло
ПЦ-ГП 230V/50Hz	Подцентрала за гашење
	Конвенционални детектор
	Боца са гасом са електровентилом
A.G.1	Тастер за активирање гашења
B.G.1	Тастер за блокаду гашења
	Сирена - активирање гашења
ГАС	Упозоравајући пано
M	Input/Output модул
IF	Директна извршна функција отварања клизних врата

K6.1	J-H(St)H 2x2x0,8mm
K6.2	NHXHX FE180/E30 3x1,5mm²
K6.3	NHXHX FE180/E90 3x1,5mm²
K6.4	NHXHX FE180/E90 3x1,5mm²
K6.5	JE-H(St)H FE180/E90 5x2x0,8mm
K6.6	JE-H(St)H FE180/E90 2x2x0,8mm
K6.7	TK 59 M 5x4x0,8mm
K6.8	PP00 3x1,5mm²

Пројектант / Designer:
Институт Михајло Пупин доо
Волгина 15, 11000 Београд
www.pupin.rs

Инвеститор / Investor:
Инфраструктура железнице Србије а.д.
Немањина 6, 11000 Београд
www.infrazs.rs

Извођач / Contractor: Конзорцијум / Joint Venture:
China Railway International Co., Ltd.
Serbia Ogranak Beograd
Rajka Mitića 8, 11000 Beograd
China Communication Construction Co.Ltd.
Serbia Ogranak Beograd-Savski Venac
Paje Adamova 2, 11000 Beograd

Подизвођач / Subcontractor:
CRSC International Co., LTD.
Ogranak Beograd,
Majevička 2M, 11080 Zemun

Објекат / Project:
Пруга Београд - Суботица - државна граница (Келебија), ДЕОНИЦА ПРУГЕ НОВИ САД - СУБОТИЦА - ДРЖАВНА ГРАНИЦА (КЕЛЕБИЈА), у Новом Саду, Кисачу, Степановићеву, Змајеву, Врбасу, Ловћенцу, Малом Иђошу, Бачкој Тополи, Жеднику, Наумовићеву и Суботици, у катастарским општинама наведеним на насловној страни техничке документације и на катастарским парцелама према списку приложеном у Главној свесци /

Belgrade - Subotica - State border (Kelebija) railway line, SECTION NOVI SAD - SUBOTICA STATE BORDER (KELEBIJA), at Novi Sad, Kisač, Stepanovićevo, Zmajevo, Vrbas, Lovćenac, Mali Idjoš, Bačka Topola, Žednik, Naumovićevo and Subotica, in cadastral municipalities listed on the cover page of this Design, on cadastral plots listed in General Volume

Врста техничке документације / Technical documentation type:
ПИО/ABD Пројекат изведеног објекта / As-built Design

Ознака и назив дела Пројекта / Designation and name of the part of design:
5/6.2 Дојава пожара и системи техничке заштите - локација Нови Сад
Fire alarm system and systems of technical protection - location Novi Sad

Назив цртежа / Drawing name:
Станична зграда крило А,Б,Ц,Д - основа 2.спрата - АДП /
Station building part A,B,C,D - base of the second floor - AFD

Одговорни пројектант / Responsible designer:
Др Горан Димић, дипл.инж.ел.
Број лиценце / License number: 353 P090 18

Сарадници / Associates:
Ненад Петровић, спец.струк.инж.тел.
Михајло Величковић, струк.инж.тел.

Број Пројекта / Design number:	Датум / Date:	Размера / Scale:	Број цртежа / Drawing number:
TS.700.255-5/6.2	Јули / July 2024.	1:100	TS.700.255-5/6.2-24

Легенда :

- Ручни јављач
- Сирена
- Термички/термодиференцијални детектор
- Оптички детектор
- Оптички детектор са паралелним индикатором
- TX / RX — Беем детектор - Пријемник и предајник
- Рефлектор - призма
- CON — Модул за прихват конвенционалних елемената
- ЦЈ-ДП (230V / 50Hz) — Пожарна централа
- Паралелни табло
- ПЦ-ГП (230V/50Hz) — Подцентрала за гашење
- Конвенционални детектор
- Боца са гасом са електровентилом
- A.G.1 — Тастер за активирање гашења
- B.G.1 — Тастер за блокаду гашења
- Сирена - активирање гашења
- ГАС — Упозоравајући пано
- M — Input/Output модул
- IF — Директна извршна функција отварања клизних врата

K6.1	J-H(St)H 2x2x0,8mm
K6.2	NHXHX FE180/E30 3x1,5mm²
K6.3	NHXHX FE180/E90 3x1,5mm²
K6.4	NHXHX FE180/E90 3x1,5mm²
K6.5	JE-H(St)H FE180/E90 5x2x0,8mm
K6.6	JE-H(St)H FE180/E90 2x2x0,8mm
K6.7	TK 59 M 5x4x0,8mm
K6.8	PP00 3x1,5mm²

Пројектант / Designer:
Институт Михајло Пупин доо
Волгина 15, 11000 Београд
www.pupin.rs

Извођач / Contractor: Конзорцијум / Joint Venture:
China Railway International Co., Ltd.
Serbia Ogranak Beograd
Rajka Mitića 8, 11000 Beograd
China Communication Construction Co.Ltd.
Serbia Ogranak Beograd-Savski Venac
Paje Adamova 2, 11000 Beograd

Инвеститор / Investor:
Инфраструктура железнице Србије а.д.
Немањина 6, 11000 Београд
www.infrazs.rs

Подизвођач / Subcontractor:
CRSC International Co., LTD.
Ogranak Beograd,
Majevička 2M, 11080 Zemun

Објекат / Project:
Пруга Београд - Суботица - државна граница (Келебија), ДЕОНИЦА ПРУГЕ НОВИ САД - СУБОТИЦА - ДРЖАВНА ГРАНИЦА (КЕЛЕБИЈА), у Новом Саду, Кисачу, Степановићеву, Змајеву, Врбасу, Ловћенцу, Малом Иђошу, Бачкој Тополи, Жеднику, Наумовићеву и Суботици, у катастарским општинама наведеним на насловној страни техничке документације и на катастарским парцелама према списку приложеном у Главној свесци /

Belgrade - Subotica - State border (Kelebija) railway line, SECTION NOVI SAD - SUBOTICA STATE BORDER (KELEBIJA), at Novi Sad, Kisač, Stepanovićevo, Zmajevo, Vrbas, Lovćenac, Mali Idjoš, Bačka Topola, Žednik, Naumovićevo and Subotica, in cadastral municipalities listed on the cover page of this Design, on cadastral plots listed in General Volume

Врста техничке документације / Technical documentation type:
ПИО/ABD Пројекат изведеног објекта / As-built Design

Ознака и назив дела Пројекта / Designation and name of the part of design:
5/6.2 Дојава пожара и системи техничке заштите - локација Нови Сад
Fire alarm system and systems of technical protection - location Novi Sad

Назив цртежа / Drawing name:
Станична зграда - потходник - АДП /
Station building - underpass - AFD

Одговорни пројектант / Responsible designer:
Др Горан Димић, дипл.инж.ел.
Број лиценце / License number: 353 P090 18

Сарадници / Associates:
Ненад Петровић, спец.струк.инж.тел.
Михајло Величковић, струк.инж.тел.

Број Пројекта / Design number:	Датум / Date:	Размера / Scale:	Број цртежа / Drawing number:
TS.700.255-5/6.2	Јули / July 2024.	1:100	TS.700.255-5/6.2-25

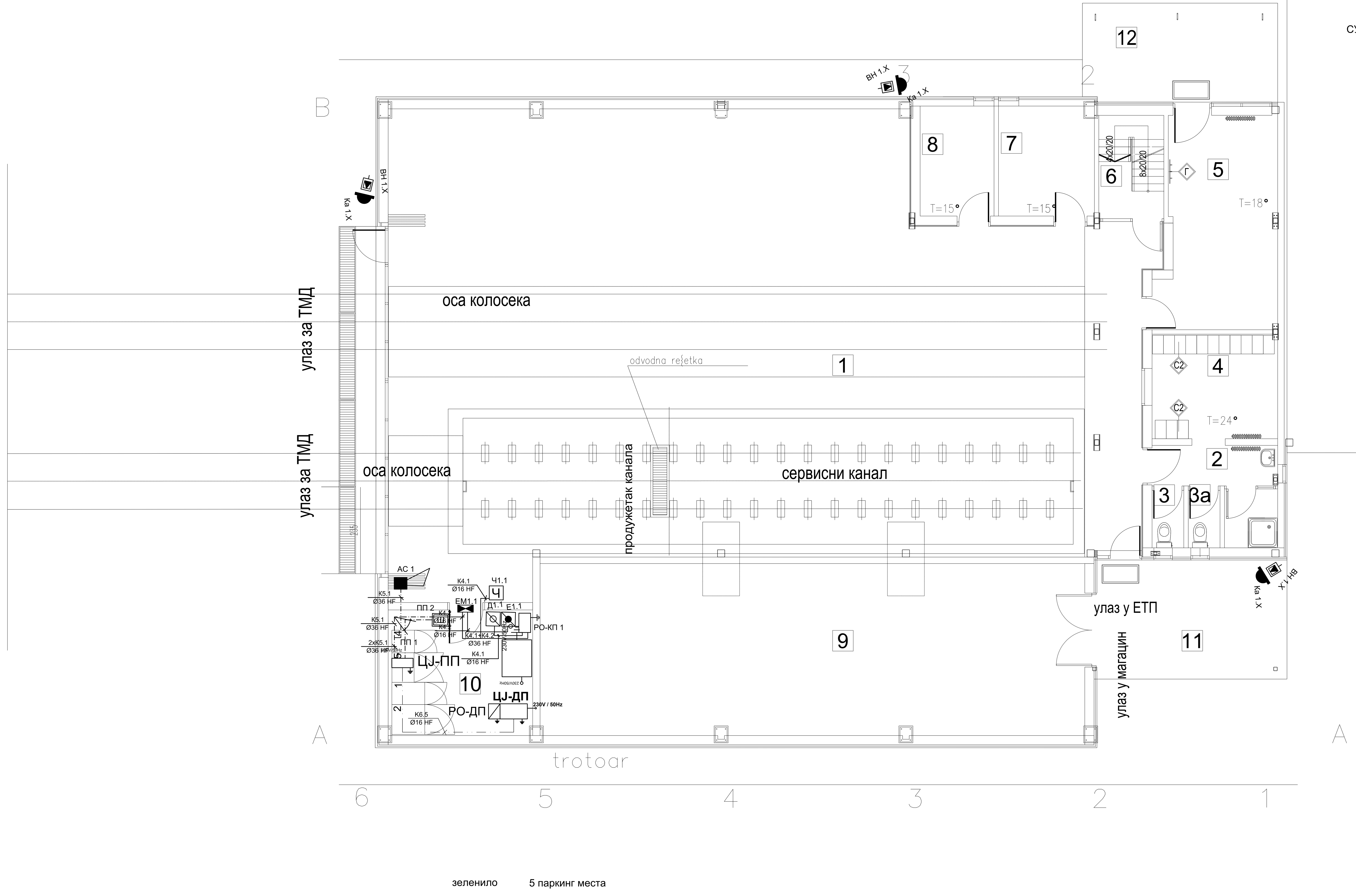

PRIZEMQE

RED. BR.	NAMENA PROSTORIJE	P (m²)	O (m)	OBRADA POD	OBRADA ZID	OBRADA PLAFON
1	Gara'a	232.77	71.06	industrijski pod	akrilna boja	disperzija
2	Predprostor sa tu{em	6.08	12.28	keram.plo~ice	keram.plo~ice	disperzija
3	VC	1.31	4.77	keram.plo~ice	keram.plo~ice	disperzija
3a	VC	1.31	4.77	keram.plo~ice	keram.plo~ice	disperzija
4	Garderoba	9.59	12.43	keram.plo~ice	keram.plo~ice	disperzija
5	Radionica	17.79	18.64	industrijski pod	akrilna boja	disperzija
6	Stepeni{te	4.91	9.10	drvene talpe	akrilna boja	disperzija
7	Magacin	7.68	11.11	industrijski pod	disperzija	disperzija
8	Magacin	5.88	9.89	industrijski pod	disperzija	disperzija
9	Magacin za sklad. rezervnih delova za kontaktnu mrežу	68.55	39.43	industrijski pod	disperzija	disperzija
10	TK prostorija	13.28	14.61	industrijski pod	disperzija	disperzija
	UKUPNO	369.15			(-3%)	368.04
11	nadstre{nica	16.57		beton		
12	nadstre{nica	14.09		beton		

UKUPNA NETO POVR[INA PRIZEMQA	P (m²)	P (m²)(−3%)
NETO POVR[INA	369.15	368.04
BRUTO POVR[INA	406.97	

UKUPNA POVR[INA OBJEKTA	P (m²)
UKUPNA NETO POVR[INA OBJEKTA	436.90
UKUPNA BRUTO POVR[INA OBJEKTA	490.13

Пројектант / Designer:
Институт Михајло Пупин доо
Волгина 15, 11000 Београд
www.pupin.rs

Инвеститор / Investor:
Инфраструктура железнице Србије а.д.
Немањина 6, 11000 Београд
www.infrazs.rs

Извођач / Contractor: Конзорцијум / Joint Venture:
China Railway International Co., Ltd.
Serbia Ogranak Beograd
Rajka Mitića 8, 11000 Beograd
China Communication Construction Co.Ltd.
Serbia Ogranak Beograd-Savski Venac
Paje Adamova 2, 11000 Beograd

Подизвођач / Subcontractor:
CRSC International Co., LTD.
Ogranak Beograd,
Majevička 2M, 11080 Zemun

Објекат / Project:
Пруга Београд - Суботица - државна граница (Келебија), ДЕОНИЦА ПРУГЕ НОВИ САД - СУБОТИЦА - ДРЖАВНА ГРАНИЦА (КЕЛЕБИЈА), у Новом Саду, Кисачу, Степановићеву, Змајеву, Врбасу, Ловћенцу, Малом Иђошу, Бачкој Тополи, Жеднику, Наумовићеву и Суботици, у катастарским општинама наведеним на насловној страни техничке документације и на катастарским парцелама према списку приложеном у Главној свесци /

Belgrade - Subotica - State border (Kelebija) railway line, SECTION NOVI SAD - SUBOTICA STATE BORDER (KELEBIJA), at Novi Sad, Kisač, Stepanovićevo, Zmajevo, Vrbas, Lovćenac, Mali Idjoš, Bačka Topola, Žednik, Naumovićevo and Subotica, in cadastral municipalities listed on the cover page of this Design, on cadastral plots listed in General Volume

Врста техничке документације / Technical documentation type:
ПИО/ABD Пројекат изведеног објекта / As-built Design

Ознака и назив дела Пројекта / Designation and name of the part of design:
5/6.2 Дојава пожара и системи техничке заштите - локација Нови Сад
Fire alarm system and systems of technical protection - location Novi Sad

Назив цртежа / Drawing name:
ЕТП Нови Сад - основа приземља - систем видео надзора, контрола приступа, детекција провале /
OCL Novi Sad - base of the ground floor - video surveillance system, access control, intrusion detection

Одговорни пројектант / Responsible designer:
Др Горан Димић, дипл.инж.ел.
Број лиценце / License number: 353 P090 18

Сарадници / Associates:
Ненад Петровић, спец.струк.инж.тел.
Михајло Величковић, струк.инж.тел.

Број Пројекта / Design number:	Датум / Date:	Размера / Scale:	Број цртежа / Drawing number:
TS.700.255-5/6.2	Јули / July 2024.	1:50	TS.700.255-5/6.2-26

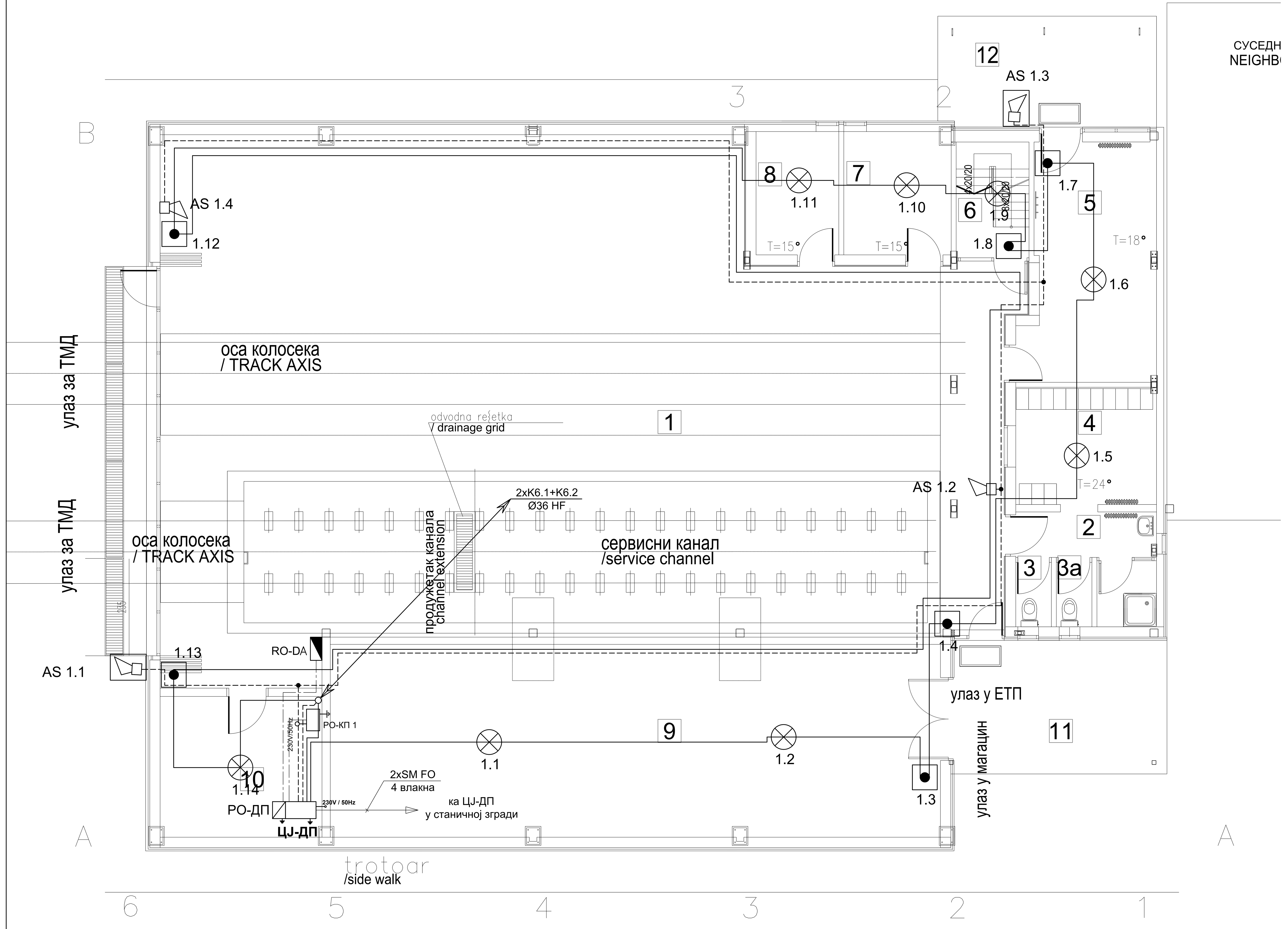

RED. BR. No	NAMENA PROSTORIJE /ROOM ALLOCATION	P /Area (m²)	O /Perimetar (m)	OBRADA / finishing: POD / floor	ZID / wall	PLAFON /ceiling
	PRIZEMQE /GROUND FLOOR					
1	Gara{a /garage	232.77	71.06	industrijski pod /industrial floor	akrilna boja acrylic paint	disperzija /dispersion
2	Predprostor sa tu{em /anteroom with a shower	6.08	12.28	keram.plo~ice /ceramic tiles	keram.plo~ice /ceramic tiles	disperzija /dispersion
3	VC /Toilets	1.31	4.77	keram.plo~ice /ceramic tiles	keram.plo~ice /ceramic tiles	disperzija /dispersion
3a	VC /Toilets	1.31	4.77	keram.plo~ice /ceramic tiles	keram.plo~ice /ceramic tiles	disperzija /dispersion
4	Garderoba/Wardrobe	9.59	12.43	keram.plo~ice /ceramic tiles	keram.plo~ice /ceramic tiles	disperzija /dispersion
5	Radionica/ workshop	17.79	18.64	industrijski pod /industrial floor	akrilna boja acrylic paint	disperzija /dispersion
6	Stepeni{te /Staircase	4.91	9.10	drvene talpe /wooden plank	akrilna boja acrylic paint	disperzija /dispersion
7	Magacin/Warehouse	7.68	11.11	industrijski pod /industrial floor	disperzija /dispersion	disperzija /dispersion
8	Magacin/Warehouse	5.88	9.89	industrijski pod /industrial floor	disperzija /dispersion	disperzija /dispersion
9	Magacin za sklad. rezervnih delova za kontaktnu mrežу /Warehouse for storage of spare parts for the contact network	68.55	39.43	industrijski pod /industrial floor	disperzija /dispersion	disperzija /dispersion
10	TK prostorija /telecommunication room	13.28	14.61	industrijski pod /industrial floor	disperzija /dispersion	disperzija /dispersion
	UKUPNO	369.15			(-3%)	368.04
11	nadstre{nica /canopy	16.57		beton /concrete		
12	nadstre{nica /canopy	14.09		beton /concrete		

UKUPNA NETO POVR[INA PRIZEMQA / Total ground floor NET area	P (m²) /Area	P (m²) /Area (−3%)
NETO POVR[INA / NET area	369.15	368.04
BRUTO POVR[INA / gross area	406.97	

UKUPNA POVR[INA OBJEKTA / Total area of the building	P (m²) /Area
UKUPNA NETO POVR[INA OBJEKTA / Total ground floor NET area	436.90
UKUPNA BRUTO POVR[INA OBJEKTA / Total gross ground floor area	490.13

зеленило
/greenery

5 паркинг места
/5 parking spaces

K6.1	J-H(St)H 2x2x0,8mm
K6.2	NHXHX FE180/E30 3x1,5mm²
K6.3	NHXHX FE180/E90 3x1,5mm²
K6.4	NHXHX FE180/E90 3x1,5mm²
K6.5	JE-H(St)H FE180/E90 5x2x0,8mm
K6.6	JE-H(St)H FE180/E90 2x2x0,8mm
K6.7	TK 59 M 5x4x0,8mm
K6.8	PP00 3x1,5mm²

Пројектант / Designer:
Институт Михајло Пупин доо
Волгина 15, 11000 Београд
www.pupin.rs

Инвеститор / Investor:
Инфраструктура железнице Србије а.д.
Немањина 6, 11000 Београд
www.infrazs.rs

Извођач / Contractor: Конзорцијум / Joint Venture:
China Railway International Co., Ltd.
Serbia Ogranak Beograd
Rajka Mitića 8, 11000 Beograd
China Communication Construction Co.Ltd.
Serbia Ogranak Beograd-Savski Venac
Paje Adamova 2, 11000 Beograd

Подизвођач / Subcontractor:
CRSC International Co., LTD.
Ogranak Beograd,
Majevička 2M, 11080 Zemun

Објекат / Project:
Пруга Београд - Суботица - државна граница (Келебија), ДЕОНИЦА ПРУГЕ НОВИ САД - СУБОТИЦА - ДРЖАВНА ГРАНИЦА (КЕЛЕБИЈА), у Новом Саду, Кисачу, Степановићеву, Змајеву, Врбасу, Ловћенцу, Малом Иђошу, Бачкој Тополи, Жеднику, Наумовићеву и Суботици, у катастарским општинама наведеним на насловној страни техничке документације и на катастарским парцелама према списку приложеном у Главној свесци /

Belgrade - Subotica - State border (Kelebija) railway line, SECTION NOVI SAD - SUBOTICA STATE BORDER (KELEBIJA), at Novi Sad, Kisač, Stepanovićevo, Zmajevo, Vrbas, Lovćenac, Mali Idjoš, Bačka Topola, Žednik, Naumovićevo and Subotica, in cadastral municipalities listed on the cover page of this Design, on cadastral plots listed in General Volume

Врста техничке документације / Technical documentation type:
ПИО/ABD Пројекат изведеног објекта / As-built Design

Ознака и назив дела Пројекта / Designation and name of the part of design:
5/6.2 Дојава пожара и системи техничке заштите - локација Нови Сад
Fire alarm system and systems of technical protection - location Novi Sad

Назив цртежа / Drawing name:
ЕТП Нови Сад - основа приземља - АДП /
OCL Novi Sad - base of the ground floor - AFD

Одговорни пројектант / Responsible designer:
Др Горан Димић, дипл.инж.ел.
Број лиценце / License number: 353 P090 18

Сарадници / Associates:
Ненад Петровић, спец.струк.инж.тел.
Михајло Величковић, струк.инж.тел.

Број Пројекта / Design number:	Датум / Date:	Размера / Scale:	Број цртежа / Drawing number:
TS.700.255-5/6.2	Јули / July 2024.	1:50	TS.700.255-5/6.2-27

OSNOVA SPRATA — novoprojektovano stawe

/FIRST FLOOR PLAN VIEW - NEWLY DESIGNED

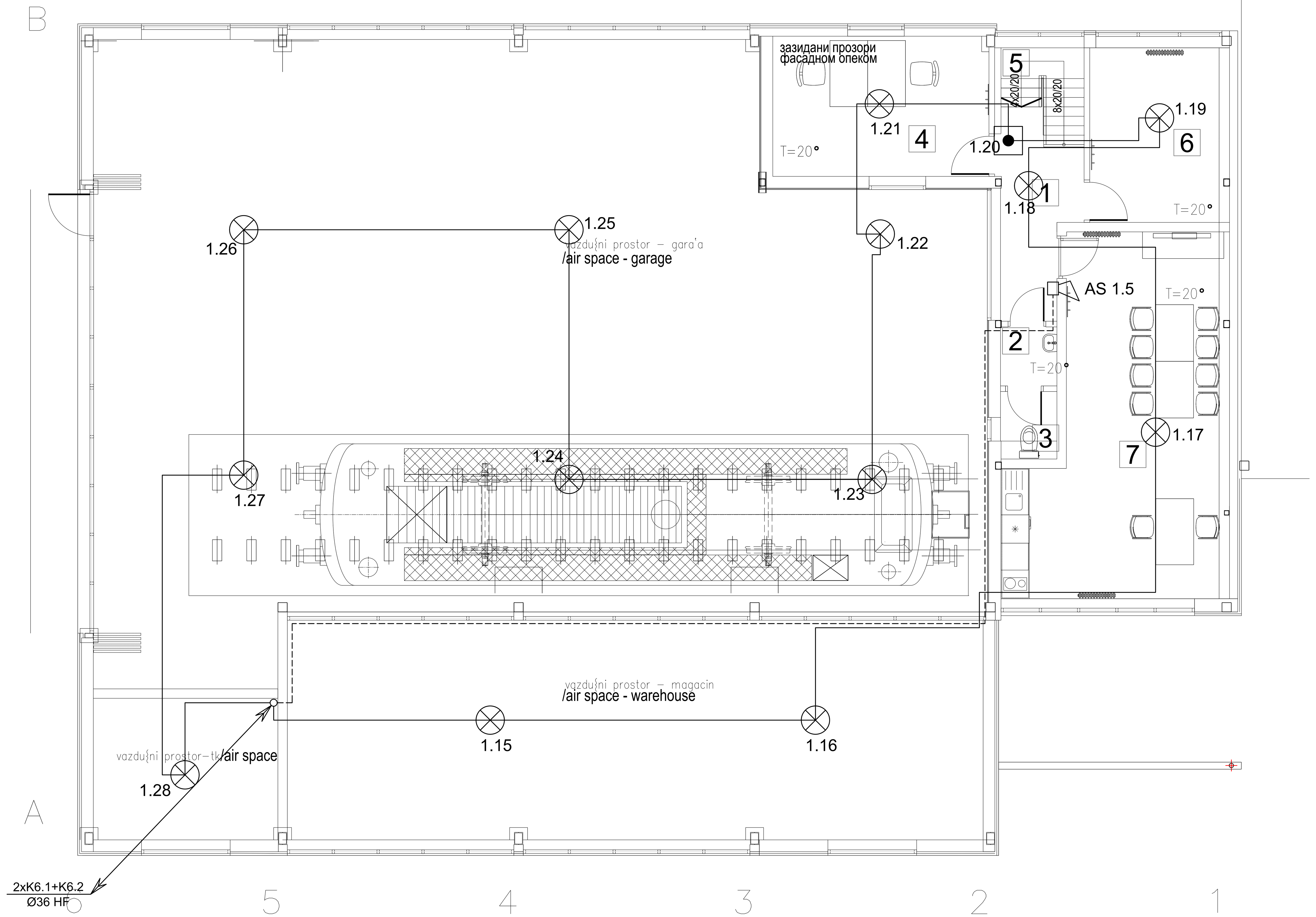

SPRAT — novoprojektovano stawe /FIRST FLOOR PLAN VIEW						
RED. BR.	NAMENA PROSTORIJE	P (m^2)	O (m)	OBRADA POD	OBRADA ZID	OBRADA PLAFON
1	hodnik /Corridor	6.50	13.13	ker.plo~ice /ceramic tiles	masna boja h=1.6m /semidispersion poludisperzija	sp.plafon-metalni suspend.ceiling
2	Predprostor /anteroom	1.48	4.86	ker.plo~ice /ceramic tiles	ker.plo~ice /ceramic tiles	sp.plafon-metalni suspend.ceiling
3	toalet /Toilets	1.69	5.23	ker.plo~ice /ceramic tiles	ker.plo~ice /ceramic tiles	sp.plafon-metalni suspend.ceiling
4	kancelarija /office	13.52	15.06	linoleum /ceramic tiles	poludisperzija /semidispersion	sp.plafon-metalni suspend.ceiling
5	stepeni{te /Staircase	2.93	7.71	drvene talpe /wooden plank	masna boja h=1.7m acrylic paint poludisperzija	sp.plafon-metalni suspend.ceiling
6	soba /room	10.95	13.31	ker.plo~ice /ceramic tiles	poludisperzija /semidispersion	sp.plafon-metalni suspend.ceiling
7	trpezarija sa kuhiwom /dining room with kitchen	30.68	25.23	ker.plo~ice /ceramic tiles	ker.plo~ice /ceramic tiles 1-1.5m poludisperzija /semidispersion	sp.plafon-metalni suspend.ceiling
	UKUPNO / Total NET area	67.75			(-3%)	65.72

POVR[INA SPRATA OBJEKTA / Total first floor area	P (m^2) /Area	P (m^2)(-3%) /Area
NETO POVR[INA / NET area	67.75	65.72
BRUTO POVR[INA / GROSS area	83.16	

K6.1	J-H(St)H 2x2x0,8mm
K6.2	NHXHX FE180/E30 3x1,5mm²
K6.3	NHXHX FE180/E90 3x1,5mm²
K6.4	NHXHX FE180/E90 3x1,5mm²
K6.5	JE-H(St)H FE180/E90 5x2x0,8mm
K6.6	JE-H(St)H FE180/E90 2x2x0,8mm
K6.7	TK 59 M 5x4x0,8mm
K6.8	PP00 3x1,5mm²

Пројектант / Designer:
Институт Михајло Пупин доо
Волгина 15, 11000 Београд
www.pupin.rs

Инвеститор / Investor:
Инфраструктура железнице Србије а.д.
Немањина 6, 11000 Београд
www.infrazs.rs

Извођач / Contractor: Конзорцијум / Joint Venture:
China Railway International Co., Ltd.
Serbia Ogranak Beograd
Rajka Mitića 8, 11000 Beograd
China Communication Construction Co.Ltd.
Serbia Ogranak Beograd-Savski Venac
Paje Adamova 2, 11000 Beograd

Подизвођач / Subcontractor:
CRSC International Co., LTD.
Ogranak Beograd,
Majevička 2M, 11080 Zemun

Објекат / Project:
Пруга Београд - Суботица - државна граница (Келебија), ДЕОНИЦА ПРУГЕ НОВИ САД - СУБОТИЦА - ДРЖАВНА ГРАНИЦА (КЕЛЕБИЈА), у Новом Саду, Кисачу, Степановићеву, Змајеву, Врбасу, Ловћенцу, Малом Иђошу, Бачкој Тополи, Жеднику, Наумовићеву и Суботици, у катастарским општинама наведеним на насловној страни техничке документације и на катастарским парцелама према списку приложеном у Главној свесци /

Belgrade - Subotica - State border (Kelebija) railway line, SECTION NOVI SAD - SUBOTICA STATE BORDER (KELEBIJA), at Novi Sad, Kisač, Stepanovićevo, Zmajevo, Vrbas, Lovćenac, Mali Idjoš, Bačka Topola, Žednik, Naumovićevo and Subotica, in cadastral municipalities listed on the cover page of this Design, on cadastral plots listed in General Volume

Врста техничке документације / Technical documentation type:
ПИО/ABD Пројекат изведеног објекта / As-built Design

Ознака и назив дела Пројекта / Designation and name of the part of design:
5/6.2 Дојава пожара и системи техничке заштите - локација Нови Сад
Fire alarm system and systems of technical protection - location Novi Sad

Назив цртежа / Drawing name:
ЕТП Нови Сад - основа 1, спрата - АДП /
OCL Novi Sad - base of the first floor - AFD

Одговорни пројектант / Responsible designer:
Др Горан Димић, дипл.инж.ел.
Број лиценце / License number: 353 P090 18

Сарадници / Associates:
Ненад Петровић, спец.струк.инж.тел.
Михајло Величковић, струк.инж.тел.

Број Пројекта / Design number:	Датум / Date:	Размера / Scale:	Број цртежа / Drawing number:
TS.700.255-5/6.2	Јули / July 2024.	1:50	TS.700.255-5/6.2-28

———— предмет других делова техничке документације

Напомена: Овом техничком документацијом обрађени су систем видео обезбеђења, систем контроле приступа, систем детекције провале, систем аутоматске дојаве пожара и СОС систем

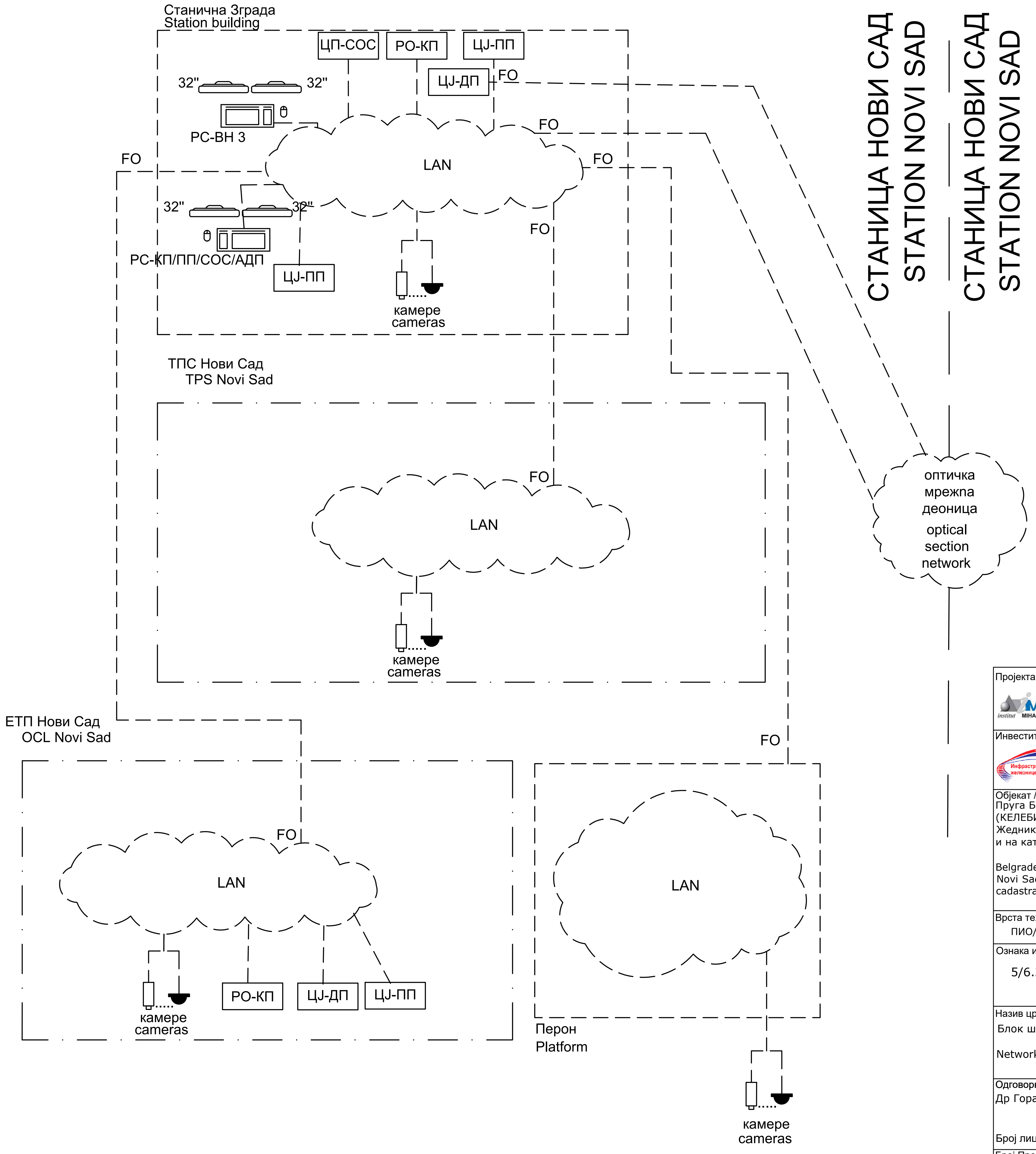

Пројектант / Designer:	Извођач / Contractor: Конзорцијум / Joint Venture:
Институт Михајло Пупин доо Волгина 15, 11000 Београд www.pupin.rs	China Railway International Co., Ltd. Serbia Ogranak Beograd Rajka Mitića 8, 11000 Beograd China Communication Construction Co.Ltd. Serbia Ogranak Beograd-Savski Venac Paje Adamova 2, 11000 Beograd
Инвеститор / Investor: Инфраструктура железнице Србије а.д. Немањина 6, 11000 Београд www.infrazs.rs	Подизвођач / Subcontractor: CRSC International Co., LTD. Ogranak Beograd, Majevička 2M, 11080 Zemun

Објекат / Project:
Пруга Београд - Суботица - државна граница (Келебија), ДЕОНИЦА ПРУГЕ НОВИ САД - СУБОТИЦА - ДРЖАВНА ГРАНИЦА (КЕЛЕБИЈА), у Новом Саду, Кисачу, Степановићеву, Змајеву, Врбасу, Ловћенцу, Малом Иђошу, Бачкој Тополи, Жеднику, Наумовићеву и Суботици, у катастарским општинама наведеним на насловној страни техничке документације и на катастарским парцелама према списку приложеном у Главној свесци /

Belgrade - Subotica - State border (Kelebija) railway line, SECTION NOVI SAD - SUBOTICA STATE BORDER (KELEBIJA), at Novi Sad, Kisač, Stepanovićevo, Zmajevo, Vrbas, Lovćenac, Mali Idjoš, Bačka Topola, Žednik, Naumovićevo and Subotica, in cadastral municipalities listed on the cover page of this Design, on cadastral plots listed in General Volume

Врста техничке документације / Technical documentation type:
ПИО/ABD Пројекат изведеног објекта / As-built Design

Ознака и назив дела Пројекта / Designation and name of the part of design:
5/6.2 Дојава пожара и системи техничке заштите - локација Нови Сад
Fire alarm system and systems of technical protection - location Novi Sad

Назив цртежа / Drawing name:
Блок шема мрежне опреме /
Network equipment block diagram

Одговорни пројектант / Responsible designer:	Сарадници / Associates:
Др Горан Димић, дипл.инж.ел. Број лиценце / License number: 353 P090 18	Ненад Петровић, спец.струк.инж.тел. Михајло Величковић, струк.инж.тел. -

Број Пројекта / Design number:	Датум / Date:	Размера / Scale:	Број цртежа / Drawing number:
TS.700.255-5/6.2	Јули / July 2024.	-	TS.700.255-5/6.2-29

- - - - - - предмет других делова техничке документације

Напомена: Овом техничком документацијом обрађени су систем видео обезбеђења, систем контроле приступа, систем детекције провале, систем аутоматске дојаве пожара и СОС систем

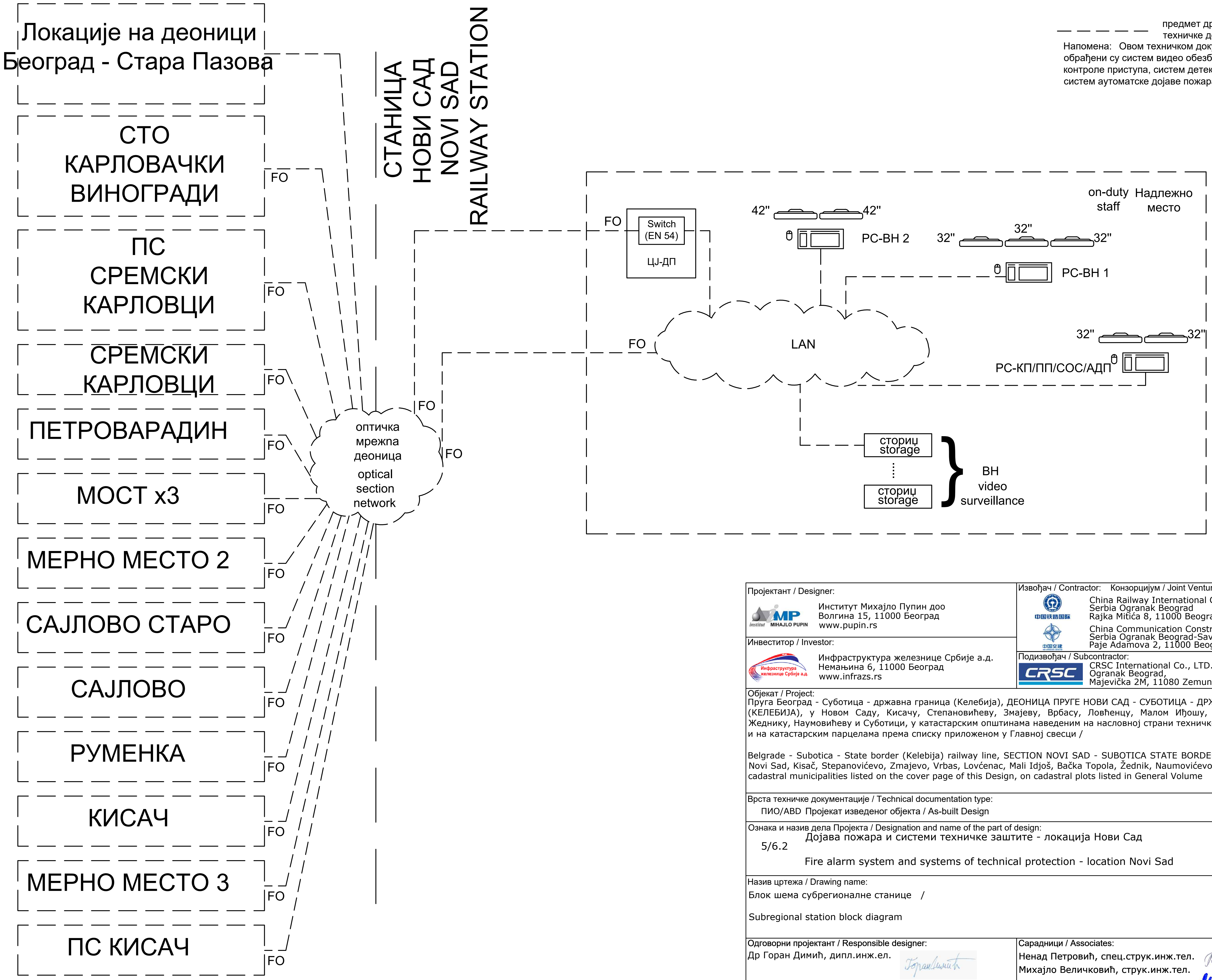

Пројектант / Designer:	Извођач / Contractor: Конзорцијум / Joint Venture:
Институт Михајло Пупин доо Волгина 15, 11000 Београд www.pupin.rs	China Railway International Co., Ltd. Serbia Ogranak Beograd Rajka Mitića 8, 11000 Beograd China Communication Construction Co.Ltd. Serbia Ogranak Beograd-Savski Venac Paje Adamova 2, 11000 Beograd
Инвеститор / Investor:	Подизвођач / Subcontractor:
Инфраструктура железнице Србије а.д. Немањина 6, 11000 Београд www.infrazs.rs	CRSC International Co., LTD. Ogranak Beograd, Majevička 2M, 11080 Zemun

Објекат / Project:

Пруга Београд - Суботица - државна граница (Келебија), ДЕОНИЦА ПРУГЕ НОВИ САД - СУБОТИЦА - ДРЖАВНА ГРАНИЦА (КЕЛЕБИЈА), у Новом Саду, Кисачу, Степановићеву, Змајеву, Врбасу, Ловћенцу, Малом Иђошу, Бачкој Тополи, Жеднику, Наумовићеву и Суботици, у катастарским општинама наведеним на насловној страни техничке документације и на катастарским парцелама према списку приложеном у Главној свесци /

Belgrade - Subotica - State border (Kelebija) railway line, SECTION NOVI SAD - SUBOTICA STATE BORDER (KELEBIJA), at Novi Sad, Kisač, Stepanovićevo, Zmajevo, Vrbas, Lovćenac, Mali Idjoš, Bačka Topola, Žednik, Naumovićevo and Subotica, in cadastral municipalities listed on the cover page of this Design, on cadastral plots listed in General Volume

Врста техничке документације / Technical documentation type:

ПИО/ABD Пројекат изведеног објекта / As-built Design

Ознака и назив дела Пројекта / Designation and name of the part of design:

5/6.2 Дојава пожара и системи техничке заштите - локација Нови Сад

Fire alarm system and systems of technical protection - location Novi Sad

Назив цртежа / Drawing name:

Блок шема субрегионалне станице /

Subregional station block diagram

Одговорни пројектант / Responsible designer:	Сарадници / Associates:
Др Горан Димић, дипл.инж.ел.	Ненад Петровић, спец.струк.инж.тел.
Број лиценце / License number: 353 P090 18	Михајло Величковић, струк.инж.тел.

Број Пројекта / Design number:	Датум / Date:	Размера / Scale:	Број цртежа / Drawing number:
TS.700.255-5/6.2	Јули / July 2024.	-	TS.700.255-5/6.2-30

ТИПСКО ПОВЕЗИВАЊЕ ЕЛЕМЕНАТА СИСТЕМА КОНТОРЛЕ ПРИСТУПА
TYPICAL CONNECTION OF ACCESS CONTROL SYSTEM ELEMENTS

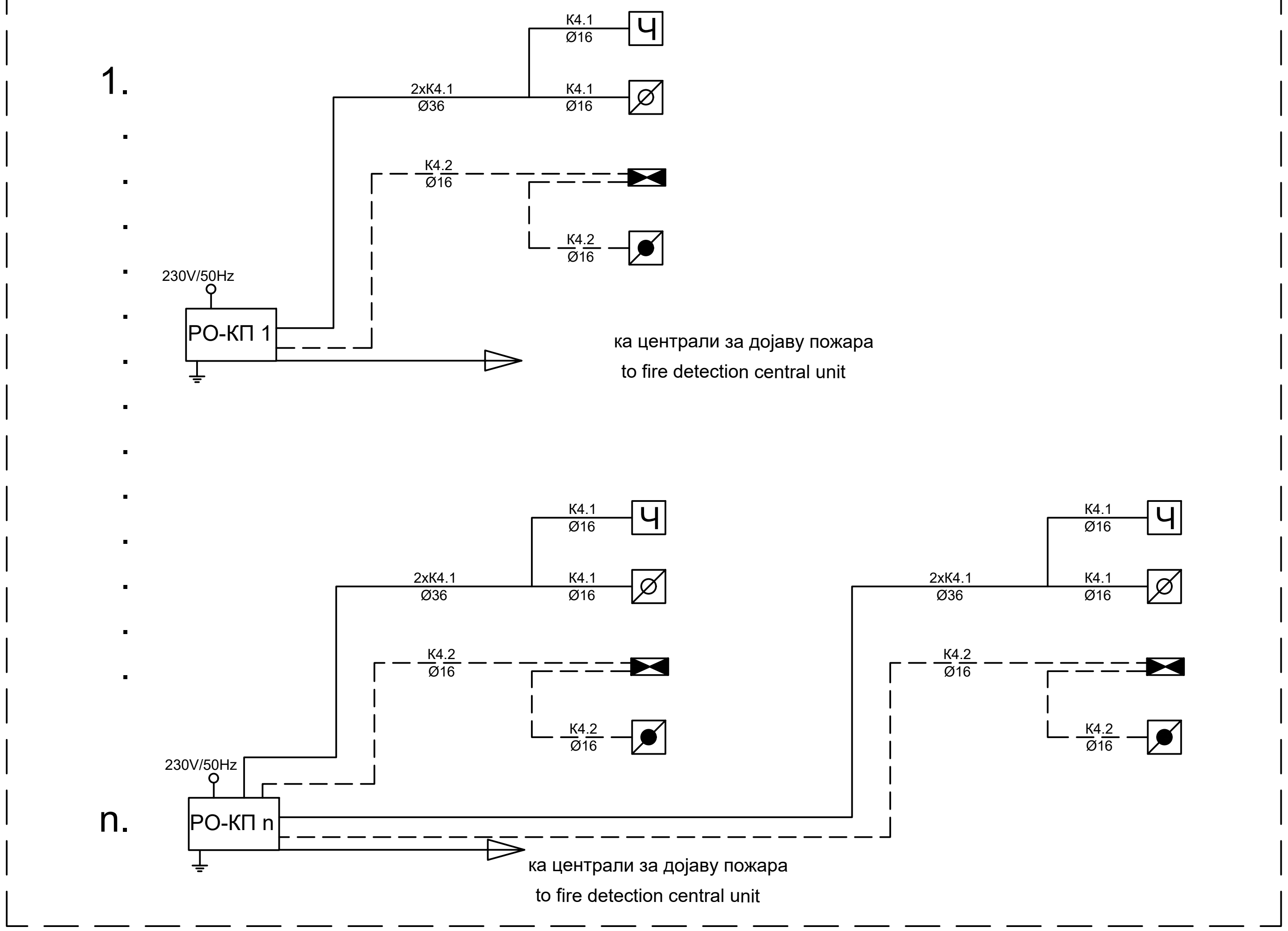

——— K4.1: J-H(St)H 5x2x0,8mm

- - - - K4.2: J-H(St)H 2x2x0,8mm

Пројектант / Designer:
Институт Михајло Пупин доо
Волгина 15, 11000 Београд
www.pupin.rs

Инвеститор / Investor:
Инфраструктура железнице Србије а.д.
Немањина 6, 11000 Београд
www.infrazs.rs

Извођач / Contractor: Конзорцијум / Joint Venture:
China Railway International Co., Ltd.
Serbia Ogranak Beograd
Rajka Mitića 8, 11000 Beograd
China Communication Construction Co.Ltd.
Serbia Ogranak Beograd-Savski Venac
Paje Adamova 2, 11000 Beograd

Подизвођач / Subcontractor:
CRSC International Co., LTD.
Ogranak Beograd,
Majevička 2M, 11080 Zemun

Објекат / Project:
Пруга Београд - Суботица - државна граница (Келебија), ДЕОНИЦА ПРУГЕ НОВИ САД - СУБОТИЦА - ДРЖАВНА ГРАНИЦА (КЕЛЕБИЈА), у Новом Саду, Кисачу, Степановићеву, Змајеву, Врбасу, Ловћенцу, Малом Иђошу, Бачкој Тополи, Жеднику, Наумовићеву и Суботици, у катастарским општинама наведеним на насловној страни техничке документације и на катастарским парцелама према списку приложеном у Главној свесци /

Belgrade - Subotica - State border (Kelebija) railway line, SECTION NOVI SAD - SUBOTICA STATE BORDER (KELEBIJA), at Novi Sad, Kisač, Stepanovićevo, Zmajevo, Vrbas, Lovćenac, Mali Idjoš, Bačka Topola, Žednik, Naumovićevo and Subotica, in cadastral municipalities listed on the cover page of this Design, on cadastral plots listed in General Volume

Врста техничке документације / Technical documentation type:
ПИО/ABD Пројекат изведеног објекта / As-built Design

Ознака и назив дела Пројекта / Designation and name of the part of design:
5/6.2 Дојава пожара и системи техничке заштите - локација Нови Сад
Fire alarm system and systems of technical protection - location Novi Sad

Назив цртежа / Drawing name:
Блок шема контроле приступа /
Access control block diagram

Одговорни пројектант / Responsible designer:
Др Горан Димић, дипл.инж.ел.
Број лиценце / License number: 353 P090 18

Сарадници / Associates:
Ненад Петровић, спец.струк.инж.тел.
Михајло Величковић, струк.инж.тел.

Број Пројекта / Design number:	Датум / Date:	Размера / Scale:	Број цртежа / Drawing number:
TS.700.255-5/6.2	Јули / July 2024.	-	TS.700.255-5/6.2-31

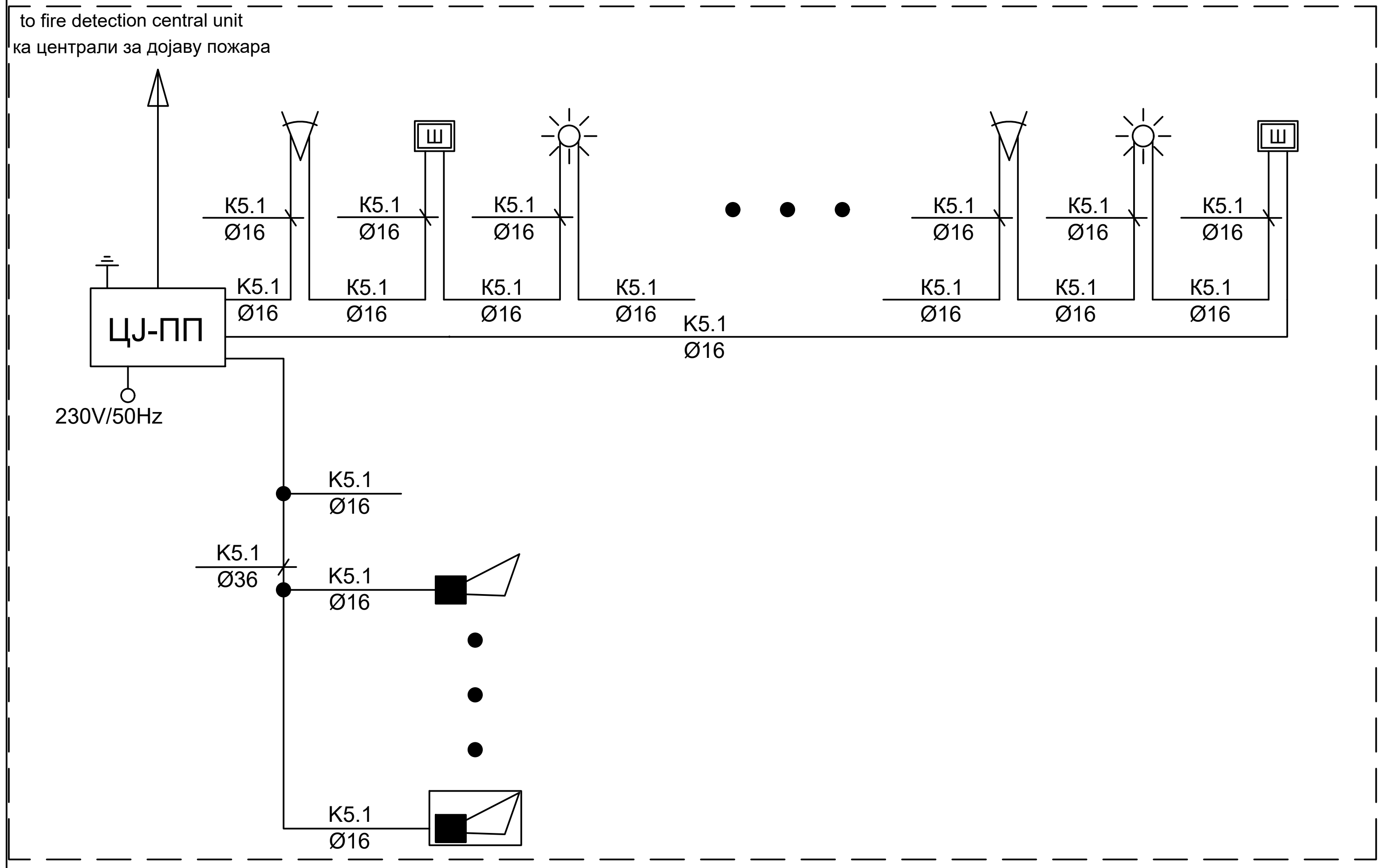

— — — — —	предмет других делова техничке документације / subject of other parts of technical documentation
———	K5.1: J-H(St)H 3x2x0,8mm
— · — · —	K1.2: TK 59 M 15x4x0,8mm

Пројектант / Designer:
Институт Михајло Пупин доо
Волгина 15, 11000 Београд
www.pupin.rs

Инвеститор / Investor:
Инфраструктура железнице Србије а.д.
Немањина 6, 11000 Београд
www.infrazs.rs

Извођач / Contractor: Конзорцијум / Joint Venture:
China Railway International Co., Ltd.
Serbia Ogranak Beograd
Rajka Mitića 8, 11000 Beograd

China Communication Construction Co.Ltd.
Serbia Ogranak Beograd-Savski Venac
Paje Adamova 2, 11000 Beograd

Подизвођач / Subcontractor:
CRSC International Co., LTD.
Ogranak Beograd,
Majevička 2M, 11080 Zemun

Објекат / Project:
Пруга Београд - Суботица - државна граница (Келебија), ДЕОНИЦА ПРУГЕ НОВИ САД - СУБОТИЦА - ДРЖАВНА ГРАНИЦА (КЕЛЕБИЈА), у Новом Саду, Кисачу, Степановићеву, Змајеву, Врбасу, Ловћенцу, Малом Иђошу, Бачкој Тополи, Жеднику, Наумовићеву и Суботици, у катастарским општинама наведеним на насловној страни техничке документације и на катастарским парцелама према списку приложеном у Главној свесци /

Belgrade - Subotica - State border (Kelebija) railway line, SECTION NOVI SAD - SUBOTICA STATE BORDER (KELEBIJA), at Novi Sad, Kisač, Stepanovićevo, Zmajevo, Vrbas, Lovćenac, Mali Idjoš, Bačka Topola, Žednik, Naumovićevo and Subotica, in cadastral municipalities listed on the cover page of this Design, on cadastral plots listed in General Volume

Врста техничке документације / Technical documentation type:
ПИО/ABD Пројекат изведеног објекта / As-built Design

Ознака и назив дела Пројекта / Designation and name of the part of design:
5/6.2
Дојава пожара и системи техничке заштите - локација Нови Сад
Fire alarm system and systems of technical protection - location Novi Sad

Назив цртежа / Drawing name:
Блок шема против провале /
Intrusion detection block diagram

Одговорни пројектант / Responsible designer:
Др Горан Димић, дипл.инж.ел.
Број лиценце / License number: 353 P090 18

Сарадници / Associates:
Ненад Петровић, спец.струк.инж.тел.
Михајло Величковић, струк.инж.тел.

Број Пројекта / Design number:	Датум / Date:	Размера / Scale:	Број цртежа / Drawing number:
TS.700.255-5/6.2	Јули / July 2024.	-	TS.700.255-5/6.2-32

K6.1 J-H(St)H 2x2x0,8
K6.2 NHXHX FE180/E30 3x1,5mm2
K6.3 K6.4 NHXHX FE180/E90 3x1,5mm2
K6.5 JE-H(St)H FE180/E90 5x2x0,8mm
K6.7 TK 59 M 5x4x0,8mm
K6.8 PP00 3x1,5mm²

Један кабл система се води кроз цев Ø16, а два или више кроз цев Ø36.
One cable is laid in one Ø16 pipe, two or more in Ø35 pipe.

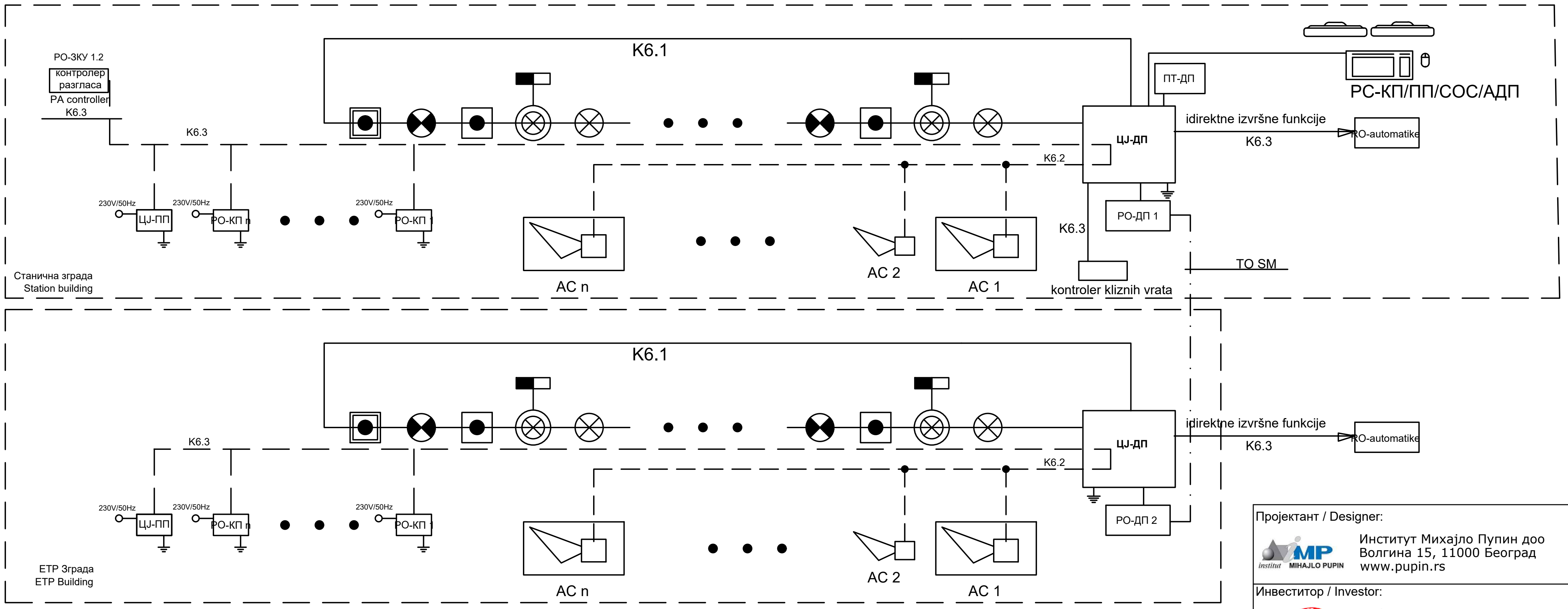

Пројектант / Designer: Институт Михајло Пупин доо, Волгина 15, 11000 Београд, www.pupin.rs	Извођач / Contractor: Конзорцијум / Joint Venture: China Railway International Co., Ltd. Serbia Ogranak Beograd, Rajka Mitića 8, 11000 Beograd; China Communication Construction Co.Ltd. Serbia Ogranak Beograd-Savski Venac, Paje Adamova 2, 11000 Beograd
Инвеститор / Investor: Инфраструктура железнице Србије а.д., Немањина 6, 11000 Београд, www.infrazs.rs	Подизвођач / Subcontractor: CRSC International Co., LTD. Ogranak Beograd, Majevička 2M, 11080 Zemun

Објекат / Project:
Пруга Београд - Суботица - државна граница (Келебија), ДЕОНИЦА ПРУГЕ НОВИ САД - СУБОТИЦА - ДРЖАВНА ГРАНИЦА (КЕЛЕБИЈА), у Новом Саду, Кисачу, Степановићеву, Змајеву, Врбасу, Ловћенцу, Малом Иђошу, Бачкој Тополи, Жеднику, Наумовићеву и Суботици, у катастарским општинама наведеним на насловној страни техничке документације и на катастарским парцелама према списку приложеном у Главној свесци /

Belgrade - Subotica - State border (Kelebija) railway line, SECTION NOVI SAD - SUBOTICA STATE BORDER (KELEBIJA), at Novi Sad, Kisač, Stepanovićevo, Zmajevo, Vrbas, Lovćenac, Mali Idjoš, Bačka Topola, Žednik, Naumovićevo and Subotica, in cadastral municipalities listed on the cover page of this Design, on cadastral plots listed in General Volume

Врста техничке документације / Technical documentation type:
ПИО/ABD Пројекат изведеног објекта / As-built Design

Ознака и назив дела Пројекта / Designation and name of the part of design:
5/6.2 Дојава пожара и системи техничке заштите - локација Нови Сад
Fire alarm system and systems of technical protection - location Novi Sad

Назив цртежа / Drawing name:
Блок шема АДП /
AFD block diagram

Одговорни пројектант / Responsible designer:
Др Горан Димић, дипл.инж.ел.
Број лиценце / License number: 353 P090 18

Сарадници / Associates:
Ненад Петровић, спец.струк.инж.тел.
Михајло Величковић, струк.инж.тел.

Број Пројекта / Design number:	Датум / Date:	Размера / Scale:	Број цртежа / Drawing number:
TS.700.255-5/6.2	Јули / July 2024.	-	TS.700.255-5/6.2-33

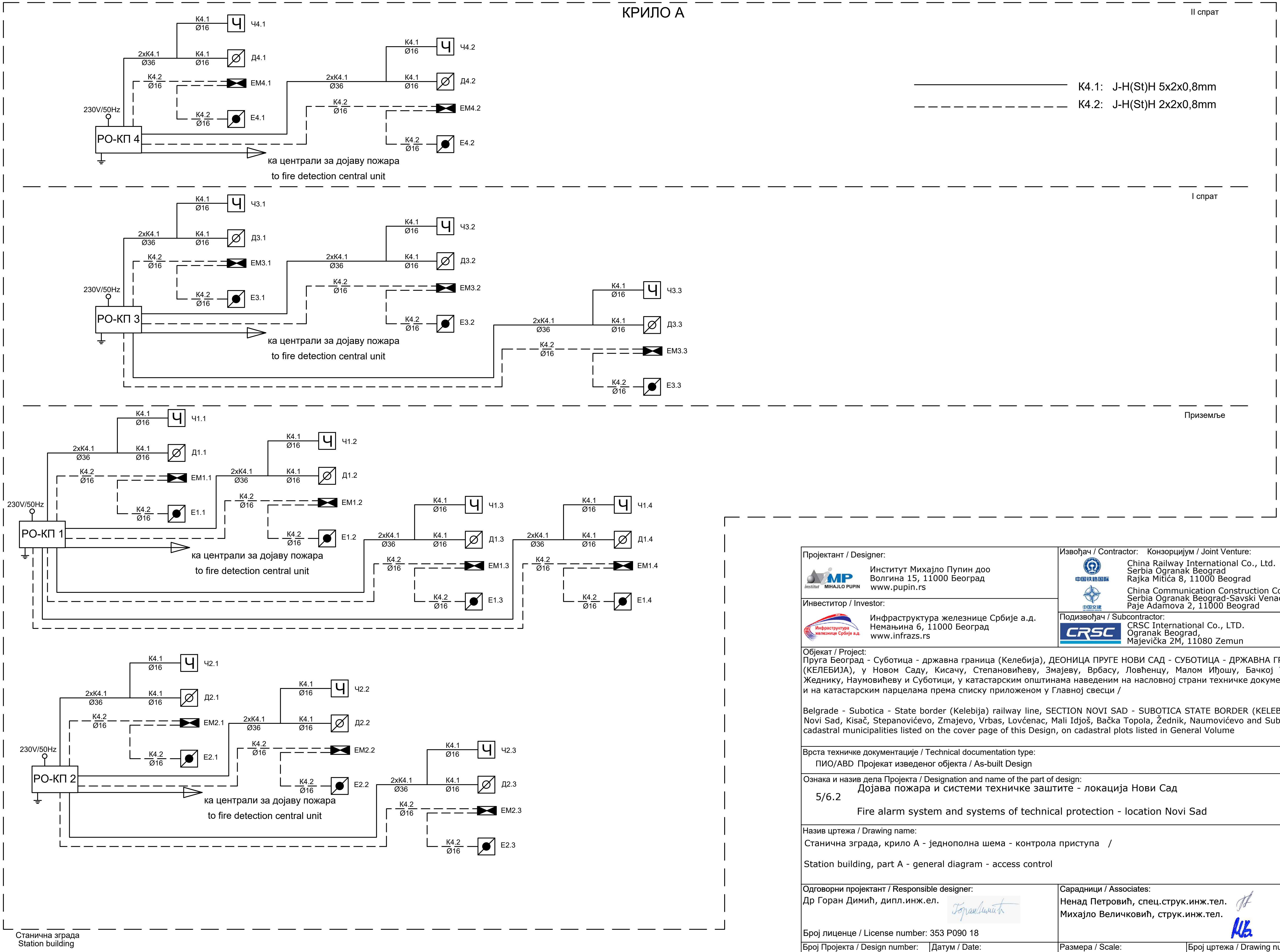

Пројектант / Designer: Институт Михајло Пупин доо, Волгина 15, 11000 Београд, www.pupin.rs	Извођач / Contractor: Конзорцијум / Joint Venture: China Railway International Co., Ltd. Serbia Ogranak Beograd, Rajka Mitića 8, 11000 Beograd; China Communication Construction Co.Ltd. Serbia Ogranak Beograd-Savski Venac, Paje Adamova 2, 11000 Beograd
Инвеститор / Investor: Инфраструктура железнице Србије а.д., Немањина 6, 11000 Београд, www.infrazs.rs	Подизвођач / Subcontractor: CRSC International Co., LTD. Ogranak Beograd, Majevička 2M, 11080 Zemun

Објекат / Project:
Пруга Београд - Суботица - државна граница (Келебија), ДЕОНИЦА ПРУГЕ НОВИ САД - СУБОТИЦА - ДРЖАВНА ГРАНИЦА (КЕЛЕБИЈА), у Новом Саду, Кисачу, Степановићеву, Змајеву, Врбасу, Ловћенцу, Малом Иђошу, Бачкој Тополи, Жеднику, Наумовићеву и Суботици, у катастарским општинама наведеним на насловној страни техничке документације и на катастарским парцелама према списку приложеном у Главној свесци /

Belgrade - Subotica - State border (Kelebija) railway line, SECTION NOVI SAD - SUBOTICA STATE BORDER (KELEBIJA), at Novi Sad, Kisač, Stepanovićevo, Zmajevo, Vrbas, Lovćenac, Mali Idjoš, Bačka Topola, Žednik, Naumovićevo and Subotica, in cadastral municipalities listed on the cover page of this Design, on cadastral plots listed in General Volume

Врста техничке документације / Technical documentation type:
ПИО/ABD Пројекат изведеног објекта / As-built Design

Ознака и назив дела Пројекта / Designation and name of the part of design:
5/6.2 Дојава пожара и системи техничке заштите - локација Нови Сад
Fire alarm system and systems of technical protection - location Novi Sad

Назив цртежа / Drawing name:
Станична зграда, крило А - једнополна шема - контрола приступа /
Station building, part A - general diagram - access control

Одговорни пројектант / Responsible designer:
Др Горан Димић, дипл.инж.ел.

Број лиценце / License number: 353 P090 18

Сарадници / Associates:
Ненад Петровић, спец.струк.инж.тел.
Михајло Величковић, струк.инж.тел.

-

Број Пројекта / Design number:	Датум / Date:	Размера / Scale:	Број цртежа / Drawing number:
TS.700.255-5/6.2	Јули / July 2024.	-	TS.700.255-5/6.2-34

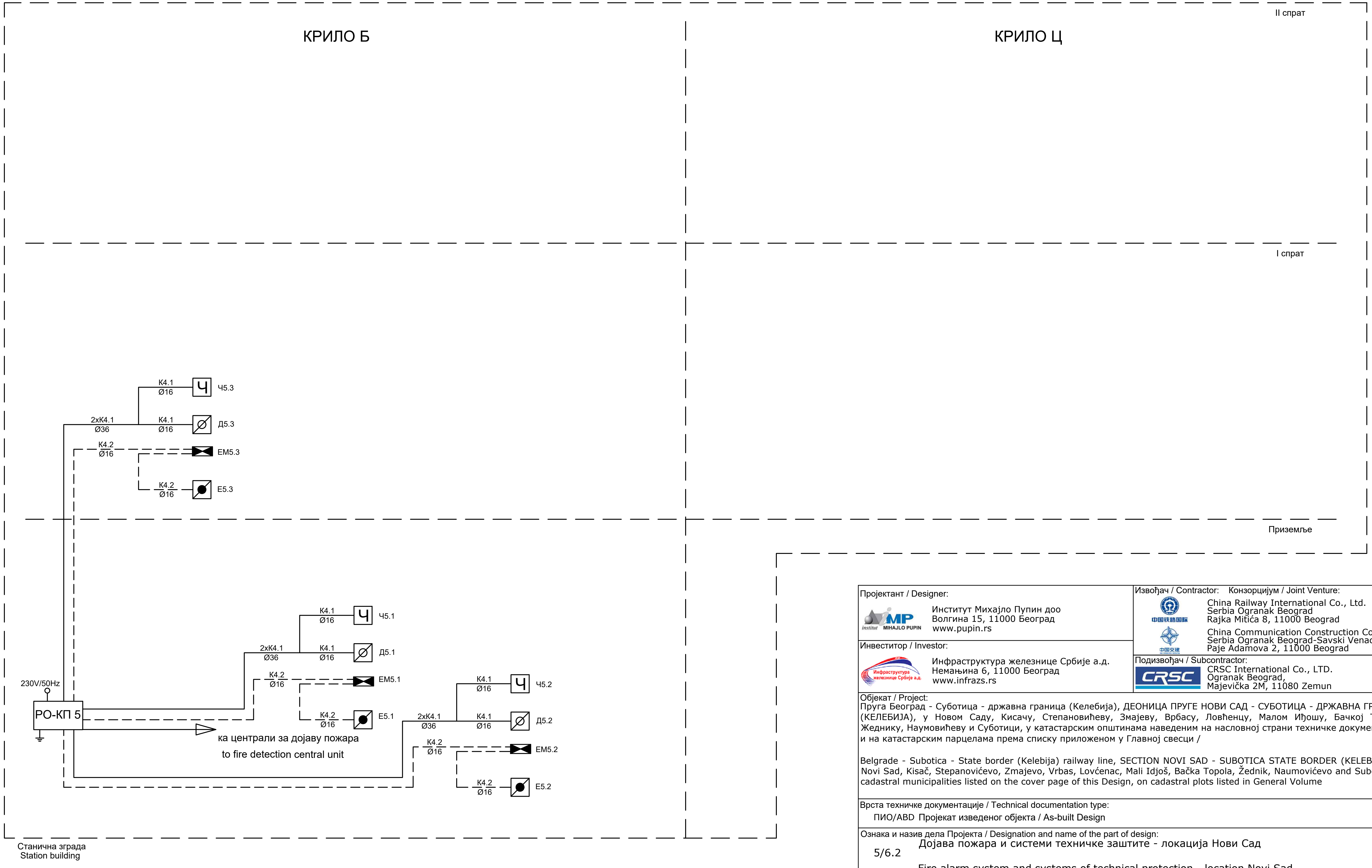

K4.1: J-H(St)H 5x2x0,8mm

K4.2: J-H(St)H 2x2x0,8mm

Пројектант / Designer: Институт Михајло Пупин доо Волгина 15, 11000 Београд www.pupin.rs	Извођач / Contractor: Конзорцијум / Joint Venture: China Railway International Co., Ltd. Serbia Ogranak Beograd Rajka Mitića 8, 11000 Beograd China Communication Construction Co.Ltd. Serbia Ogranak Beograd-Savski Venac Paje Adamova 2, 11000 Beograd
Инвеститор / Investor: Инфраструктура железнице Србије а.д. Немањина 6, 11000 Београд www.infrazs.rs	Подизвођач / Subcontractor: CRSC International Co., LTD. Ogranak Beograd, Majevička 2M, 11080 Zemun

Објекат / Project:
Пруга Београд - Суботица - државна граница (Келебија), ДЕОНИЦА ПРУГЕ НОВИ САД - СУБОТИЦА - ДРЖАВНА ГРАНИЦА (КЕЛЕБИЈА), у Новом Саду, Кисачу, Степановићеву, Змајеву, Врбасу, Ловћенцу, Малом Иђошу, Бачкој Тополи, Жеднику, Наумовићеву и Суботици, у катастарским општинама наведеним на насловној страни техничке документације и на катастарским парцелама према списку приложеном у Главној свесци /

Belgrade - Subotica - State border (Kelebija) railway line, SECTION NOVI SAD - SUBOTICA STATE BORDER (KELEBIJA), at Novi Sad, Kisač, Stepanovićevo, Zmajevo, Vrbas, Lovćenac, Mali Idjoš, Bačka Topola, Žednik, Naumovićevo and Subotica, in cadastral municipalities listed on the cover page of this Design, on cadastral plots listed in General Volume

Врста техничке документације / Technical documentation type:
ПИО/ABD Пројекат изведеног објекта / As-built Design

Ознака и назив дела Пројекта / Designation and name of the part of design:
5/6.2 Дојава пожара и системи техничке заштите - локација Нови Сад
Fire alarm system and systems of technical protection - location Novi Sad

Назив цртежа / Drawing name:
Станична зграда, крило Б и Ц - једнополна шема - контрола приступа /
Station building, part B and C - general diagram - access control

Одговорни пројектант / Responsible designer: Др Горан Димић, дипл.инж.ел. Број лиценце / License number: 353 P090 18	Сарадници / Associates: Ненад Петровић, спец.струк.инж.тел. Михајло Величковић, струк.инж.тел.

Број Пројекта / Design number:	Датум / Date:	Размера / Scale:	Број цртежа / Drawing number:
TS.700.255-5/6.2	Јули / July 2024.	-	TS.700.255-5/6.2-35

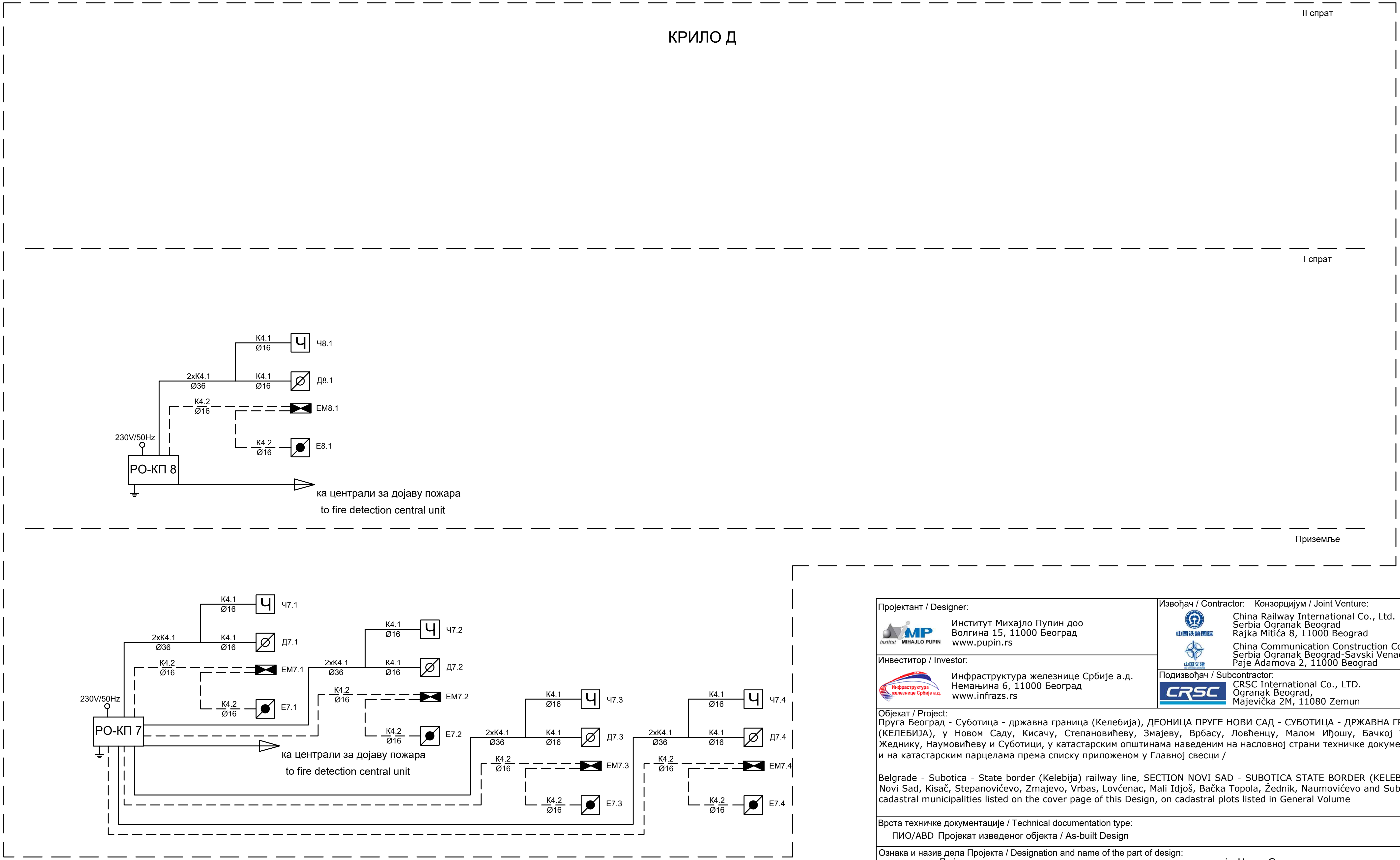

Станична зграда
Station building

К4.1: J-H(St)H 5x2x0,8mm

К4.2: J-H(St)H 2x2x0,8mm

Пројектант / Designer:
Институт Михајло Пупин доо
Волгина 15, 11000 Београд
www.pupin.rs

Инвеститор / Investor:
Инфраструктура железнице Србије а.д.
Немањина 6, 11000 Београд
www.infrazs.rs

Извођач / Contractor: Конзорцијум / Joint Venture:
China Railway International Co., Ltd.
Serbia Ogranak Beograd
Rajka Mitića 8, 11000 Beograd
China Communication Construction Co.Ltd.
Serbia Ogranak Beograd-Savski Venac
Paje Adamova 2, 11000 Beograd

Подизвођач / Subcontractor:
CRSC International Co., LTD.
Ogranak Beograd,
Majevička 2M, 11080 Zemun

Објекат / Project:
Пруга Београд - Суботица - државна граница (Келебија), ДЕОНИЦА ПРУГЕ НОВИ САД - СУБОТИЦА - ДРЖАВНА ГРАНИЦА (КЕЛЕБИЈА), у Новом Саду, Кисачу, Степановићеву, Змајеву, Врбасу, Ловћенцу, Малом Иђошу, Бачкој Тополи, Жеднику, Наумовићеву и Суботици, у катастарским општинама наведеним на насловној страни техничке документације и на катастарским парцелама према списку приложеном у Главној свесци /

Belgrade - Subotica - State border (Kelebija) railway line, SECTION NOVI SAD - SUBOTICA STATE BORDER (KELEBIJA), at Novi Sad, Kisač, Stepanovićevo, Zmajevo, Vrbas, Lovćenac, Mali Idjoš, Bačka Topola, Žednik, Naumovićevo and Subotica, in cadastral municipalities listed on the cover page of this Design, on cadastral plots listed in General Volume

Врста техничке документације / Technical documentation type:
ПИО/ABD Пројекат изведеног објекта / As-built Design

Ознака и назив дела Пројекта / Designation and name of the part of design:
5/6.2
Дојава пожара и системи техничке заштите - локација Нови Сад
Fire alarm system and systems of technical protection - location Novi Sad

Назив цртежа / Drawing name:
Станична зграда, крило Д - једнополна шема - контрола приступа /
Station building, part D - general diagram - access control

Одговорни пројектант / Responsible designer:
Др Горан Димић, дипл.инж.ел.
Број лиценце / License number: 353 P090 18

Сарадници / Associates:
Ненад Петровић, спец.струк.инж.тел.
Михајло Величковић, струк.инж.тел.
-

Број Пројекта / Design number:	Датум / Date:	Размера / Scale:	Број цртежа / Drawing number:
TS.700.255-5/6.2	Јули / July 2024.	-	TS.700.255-5/6.2-36

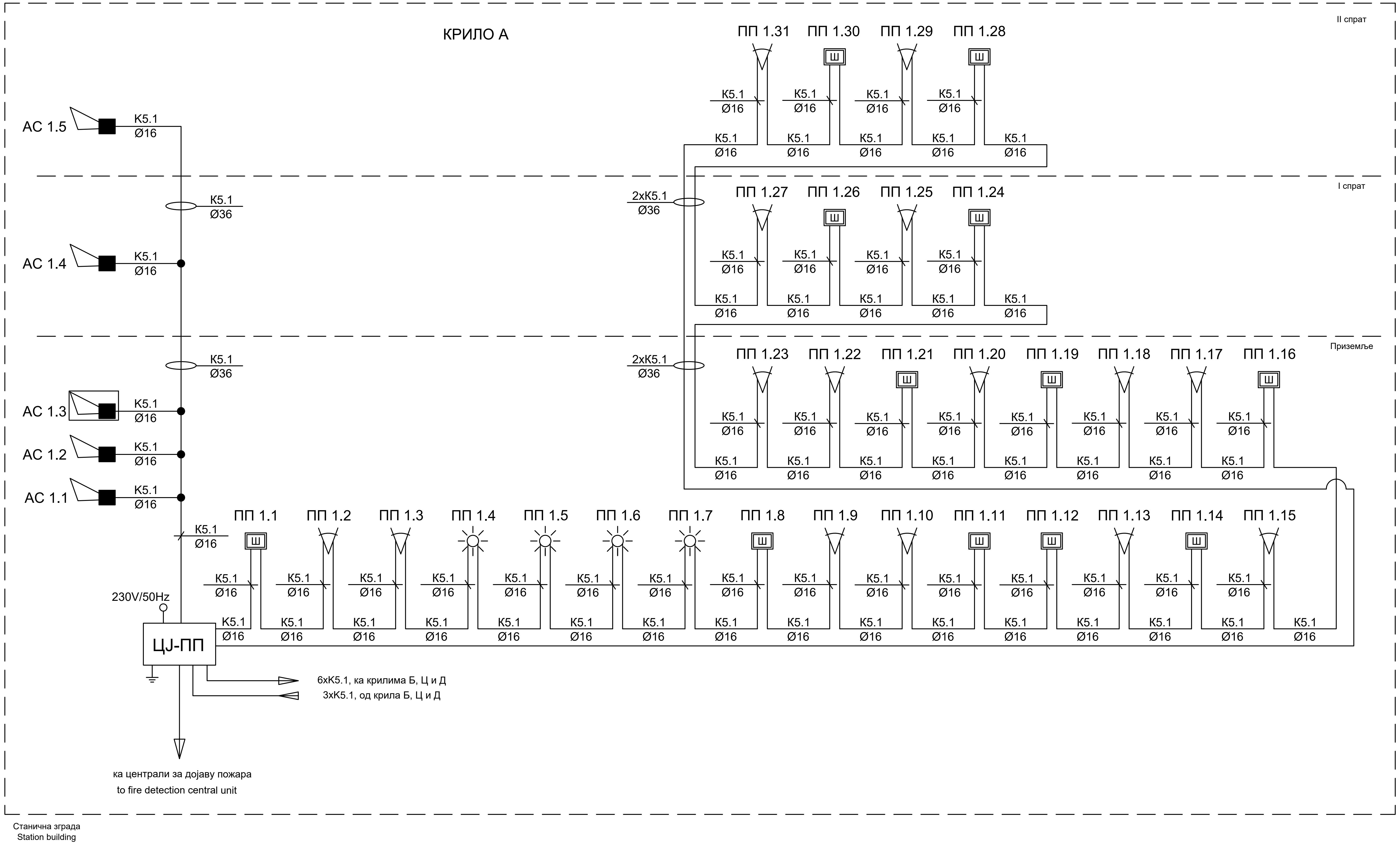

Станична зграда
Station building

предмет других делова техничке документације предмет других делова техничке документације

К5.1: J-H(St)H 3x2x0,8mm

Пројектант / Designer: Институт Михајло Пупин доо, Волгина 15, 11000 Београд, www.pupin.rs	Извођач / Contractor: Конзорцијум / Joint Venture: China Railway International Co., Ltd. Serbia Ogranak Beograd, Rajka Mitića 8, 11000 Beograd; China Communication Construction Co.Ltd. Serbia Ogranak Beograd-Savski Venac, Paje Adamova 2, 11000 Beograd
Инвеститор / Investor: Инфраструктура железнице Србије а.д., Немањина 6, 11000 Београд, www.infrazs.rs	Подизвођач / Subcontractor: CRSC International Co., LTD. Ogranak Beograd, Majevička 2M, 11080 Zemun

Објекат / Project:
Пруга Београд - Суботица - државна граница (Келебија), ДЕОНИЦА ПРУГЕ НОВИ САД - СУБОТИЦА - ДРЖАВНА ГРАНИЦА (КЕЛЕБИЈА), у Новом Саду, Кисачу, Степановићеву, Змајеву, Врбасу, Ловћенцу, Малом Иђошу, Бачкој Тополи, Жеднику, Наумовићеву и Суботици, у катастарским општинама наведеним на насловној страни техничке документације и на катастарским парцелама према списку приложеном у Главној свесци /

Belgrade - Subotica - State border (Kelebija) railway line, SECTION NOVI SAD - SUBOTICA STATE BORDER (KELEBIJA), at Novi Sad, Kisač, Stepanovićevo, Zmajevo, Vrbas, Lovćenac, Mali Idjoš, Bačka Topola, Žednik, Naumovićevo and Subotica, in cadastral municipalities listed on the cover page of this Design, on cadastral plots listed in General Volume

Врста техничке документације / Technical documentation type:
ПИО/ABD Пројекат изведеног објекта / As-built Design

Ознака и назив дела Пројекта / Designation and name of the part of design:
5/6.2 Дојава пожара и системи техничке заштите - локација Нови Сад
Fire alarm system and systems of technical protection - location Novi Sad

Назив цртежа / Drawing name:
Станична зграда, крило А - једнополна шема - против провала /
Station building, part A - general diagram - intrusion detection

Одговорни пројектант / Responsible designer:	Сарадници / Associates:
Др Горан Димић, дипл.инж.ел.	Ненад Петровић, спец.струк.инж.тел.
Број лиценце / License number: 353 P090 18	Михајло Величковић, струк.инж.тел.

Број Пројекта / Design number:	Датум / Date:	Размера / Scale:	Број цртежа / Drawing number:
TS.700.255-5/6.2	Јули / July 2024.	-	TS.700.255-5/6.2-37

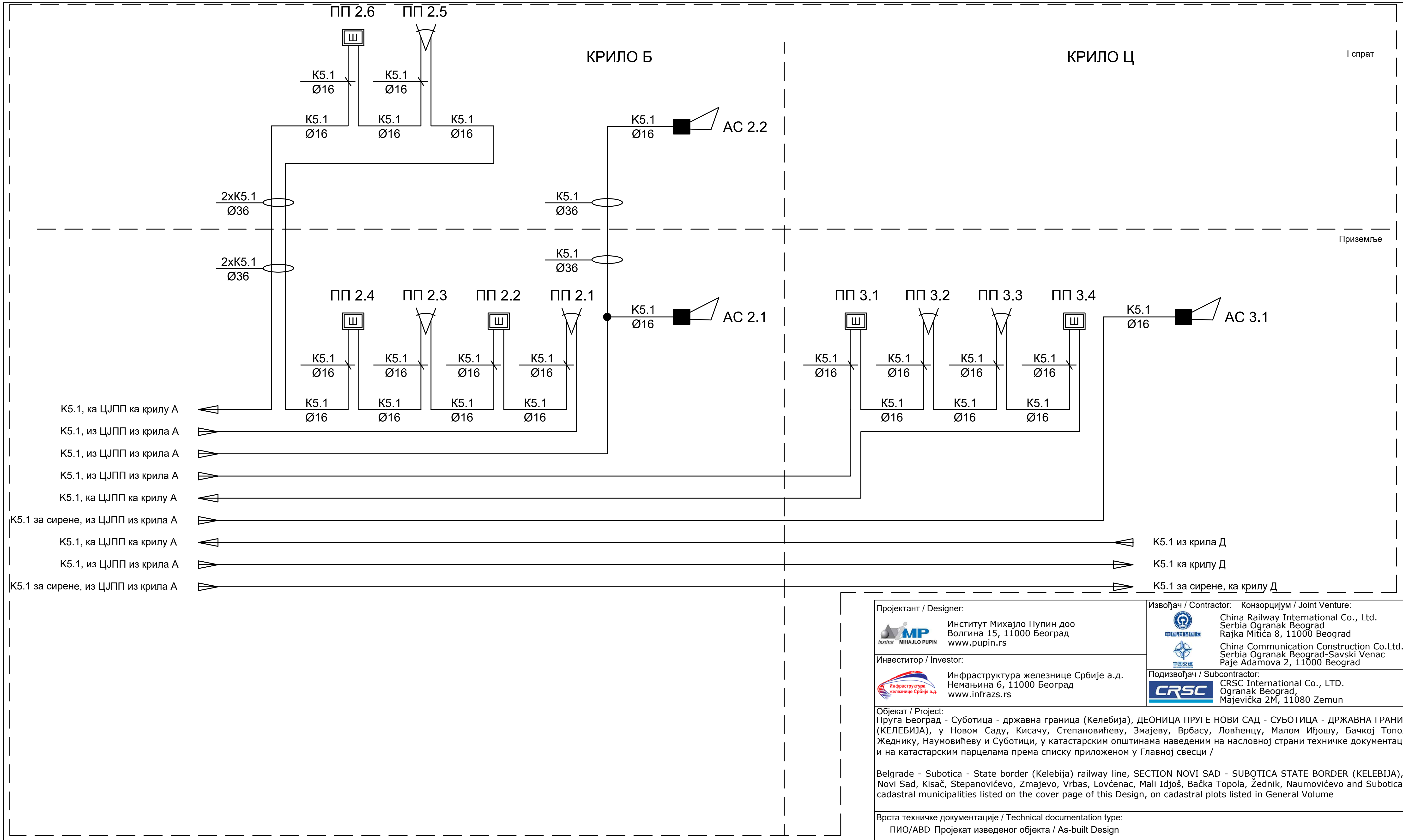

Станична зграда
Station building

Пројектант / Designer:
Институт Михајло Пупин доо
Волгина 15, 11000 Београд
www.pupin.rs

Извођач / Contractor: Конзорцијум / Joint Venture:
China Railway International Co., Ltd.
Serbia Ogranak Beograd
Rajka Mitića 8, 11000 Beograd
China Communication Construction Co.Ltd.
Serbia Ogranak Beograd-Savski Venac
Paje Adamova 2, 11000 Beograd

Инвеститор / Investor:
Инфраструктура железнице Србије а.д.
Немањина 6, 11000 Београд
www.infrazs.rs

Подизвођач / Subcontractor:
CRSC International Co., LTD.
Ogranak Beograd,
Majevička 2M, 11080 Zemun

Објекат / Project:
Пруга Београд - Суботица - државна граница (Келебија), ДЕОНИЦА ПРУГЕ НОВИ САД - СУБОТИЦА - ДРЖАВНА ГРАНИЦА (КЕЛЕБИЈА), у Новом Саду, Кисачу, Степановићеву, Змајеву, Врбасу, Ловћенцу, Малом Иђошу, Бачкој Тополи, Жеднику, Наумовићеву и Суботици, у катастарским општинама наведеним на насловној страни техничке документације и на катастарским парцелама према списку приложеном у Главној свесци /

Belgrade - Subotica - State border (Kelebija) railway line, SECTION NOVI SAD - SUBOTICA STATE BORDER (KELEBIJA), at Novi Sad, Kisač, Stepanovićevo, Zmajevo, Vrbas, Lovćenac, Mali Idjoš, Bačka Topola, Žednik, Naumovićevo and Subotica, in cadastral municipalities listed on the cover page of this Design, on cadastral plots listed in General Volume

Врста техничке документације / Technical documentation type:
ПИО/ABD Пројекат изведеног објекта / As-built Design

Ознака и назив дела Пројекта / Designation and name of the part of design:
5/6.2
Дојава пожара и системи техничке заштите - локација Нови Сад
Fire alarm system and systems of technical protection - location Novi Sad

Назив цртежа / Drawing name:
Станична зграда, крило Б и Ц - једнополна шема - против провала /
Station building, part B and C - general diagram - intrusion detection

Одговорни пројектант / Responsible designer:
Др Горан Димић, дипл.инж.ел.
Број лиценце / License number: 353 P090 18

Сарадници / Associates:
Ненад Петровић, спец.струк.инж.тел.
Михајло Величковић, струк.инж.тел.
-

Број Пројекта / Design number:	Датум / Date:	Размера / Scale:	Број цртежа / Drawing number:
TS.700.255-5/6.2	Јули / July 2024.	-	TS.700.255-5/6.2-38

Legend:
- - - - предмет других делова техничке документације / предмет других делова техничке документације
——— К5.1: J-H(St)H 3x2x0,8mm

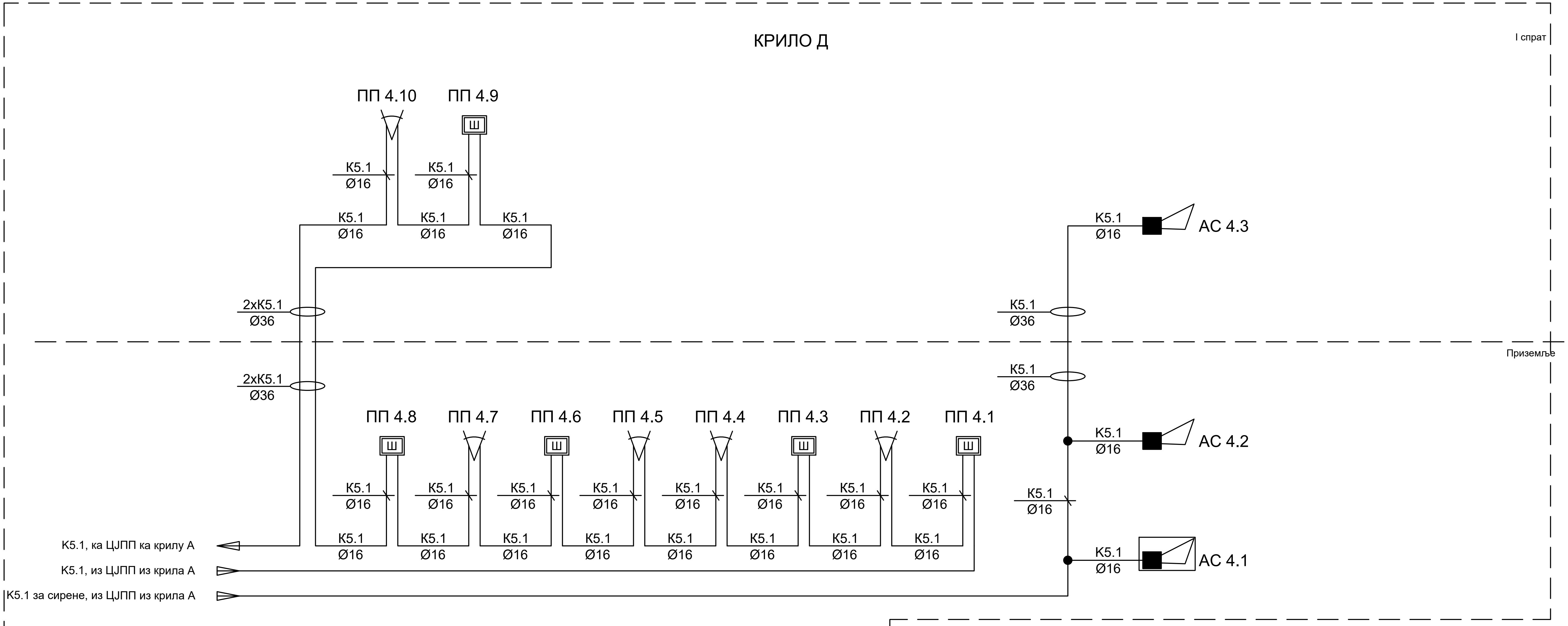

Станична зграда
Station building

предмет других делова техничке документације

К5.1: J-H(St)H 3x2x0,8mm

Пројектант / Designer:
Институт Михајло Пупин доо
Волгина 15, 11000 Београд
www.pupin.rs

Извођач / Contractor: Конзорцијум / Joint Venture:
China Railway International Co., Ltd.
Serbia Ogranak Beograd
Rajka Mitića 8, 11000 Beograd
China Communication Construction Co.Ltd.
Serbia Ogranak Beograd-Savski Venac
Paje Adamova 2, 11000 Beograd

Инвеститор / Investor:
Инфраструктура железнице Србије а.д.
Немањина 6, 11000 Београд
www.infrazs.rs

Подизвођач / Subcontractor:
CRSC International Co., LTD.
Ogranak Beograd,
Majevička 2M, 11080 Zemun

Објекат / Project:
Пруга Београд - Суботица - државна граница (Келебија), ДЕОНИЦА ПРУГЕ НОВИ САД - СУБОТИЦА - ДРЖАВНА ГРАНИЦА (КЕЛЕБИЈА), у Новом Саду, Кисачу, Степановићеву, Змајеву, Врбасу, Ловћенцу, Малом Иђошу, Бачкој Тополи, Жеднику, Наумовићеву и Суботици, у катастарским општинама наведеним на насловној страни техничке документације и на катастарским парцелама према списку приложеном у Главној свесци /

Belgrade - Subotica - State border (Kelebija) railway line, SECTION NOVI SAD - SUBOTICA STATE BORDER (KELEBIJA), at Novi Sad, Kisač, Stepanovićevo, Zmajevo, Vrbas, Lovćenac, Mali Idjoš, Bačka Topola, Žednik, Naumovićevo and Subotica, in cadastral municipalities listed on the cover page of this Design, on cadastral plots listed in General Volume

Врста техничке документације / Technical documentation type:
ПИО/ABD Пројекат изведеног објекта / As-built Design

Ознака и назив дела Пројекта / Designation and name of the part of design:
5/6.2
Дојава пожара и системи техничке заштите - локација Нови Сад
Fire alarm system and systems of technical protection - location Novi Sad

Назив цртежа / Drawing name:
Станична зграда, крило Д - једнополна шема - против провала /
Station building, part D - general diagram - intrusion detection

Одговорни пројектант / Responsible designer:
Др Горан Димић, дипл.инж.ел.
Број лиценце / License number: 353 P090 18

Сарадници / Associates:
Ненад Петровић, спец.струк.инж.тел.
Михајло Величковић, струк.инж.тел.

Број Пројекта / Design number:	Датум / Date:	Размера / Scale:	Број цртежа / Drawing number:
TS.700.255-5/6.2	Јули / July 2024.	-	TS.700.255-5/6.2-39

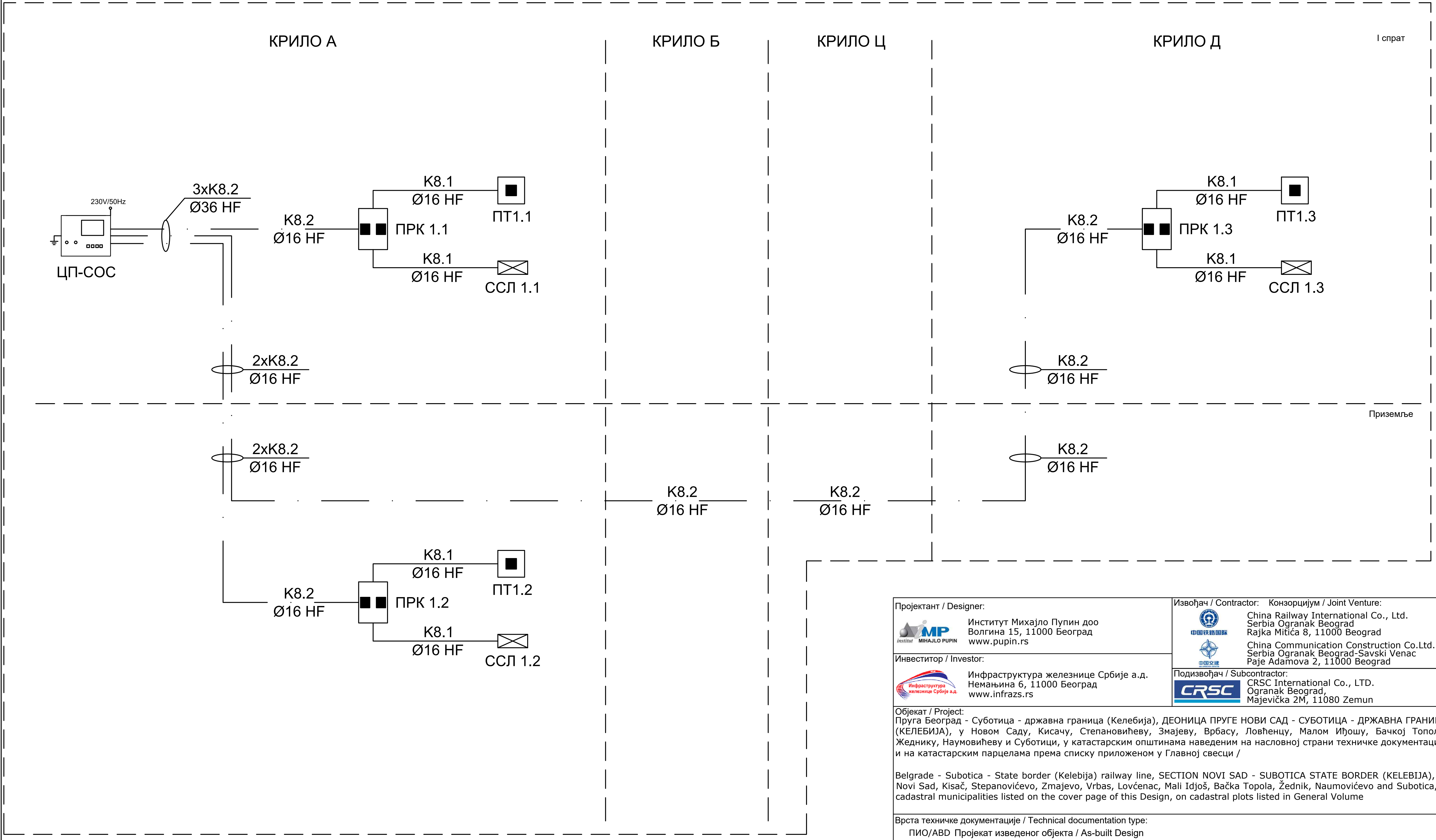

Станична зграда
Station building

K8.1: J-H(St)H 2x2x0,6mm

K8.2: J-H(St)H 3x2x0,8mm

Пројектант / Designer: Институт Михајло Пупин доо, Волгина 15, 11000 Београд, www.pupin.rs	Извођач / Contractor: Конзорцијум / Joint Venture: China Railway International Co., Ltd. Serbia Ogranak Beograd, Rajka Mitića 8, 11000 Beograd; China Communication Construction Co.Ltd. Serbia Ogranak Beograd-Savski Venac, Paje Adamova 2, 11000 Beograd
Инвеститор / Investor: Инфраструктура железнице Србије а.д., Немањина 6, 11000 Београд, www.infrazs.rs	Подизвођач / Subcontractor: CRSC International Co., LTD. Ogranak Beograd, Majevička 2M, 11080 Zemun

Објекат / Project:
Пруга Београд - Суботица - државна граница (Келебија), ДЕОНИЦА ПРУГЕ НОВИ САД - СУБОТИЦА - ДРЖАВНА ГРАНИЦА (КЕЛЕБИЈА), у Новом Саду, Кисачу, Степановићеву, Змајеву, Врбасу, Ловћенцу, Малом Иђошу, Бачкој Тополи, Жеднику, Наумовићеву и Суботици, у катастарским општинама наведеним на насловној страни техничке документације и на катастарским парцелама према списку приложеном у Главној свесци /

Belgrade - Subotica - State border (Kelebija) railway line, SECTION NOVI SAD - SUBOTICA STATE BORDER (KELEBIJA), at Novi Sad, Kisač, Stepanovićevo, Zmajevo, Vrbas, Lovćenac, Mali Idjoš, Bačka Topola, Žednik, Naumovićevo and Subotica, in cadastral municipalities listed on the cover page of this Design, on cadastral plots listed in General Volume

Врста техничке документације / Technical documentation type:
ПИО/ABD Пројекат изведеног објекта / As-built Design

Ознака и назив дела Пројекта / Designation and name of the part of design:
5/6.2 Дојава пожара и системи техничке заштите - локација Нови Сад
Fire alarm system and systems of technical protection - location Novi Sad

Назив цртежа / Drawing name:
Станична зграда - једнополна шема - СОС система /
Station building - general diagram - SOS system

Одговорни пројектант / Responsible designer: Др Горан Димић, дипл.инж.ел. Број лиценце / License number: 353 P090 18	Сарадници / Associates: Ненад Петровић, спец.струк.инж.тел.; Михајло Величковић, струк.инж.тел.

Број Пројекта / Design number:	Датум / Date:	Размера / Scale:	Број цртежа / Drawing number:
TS.700.255-5/6.2	Јули / July 2024.	-	TS.700.255-5/6.2-40

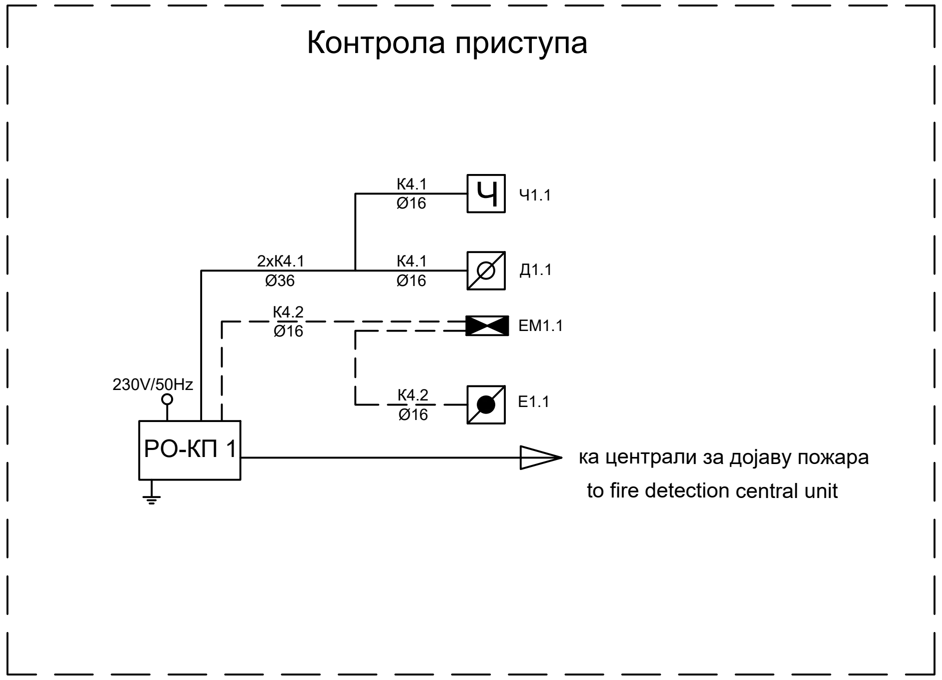

ЕТП
ETP

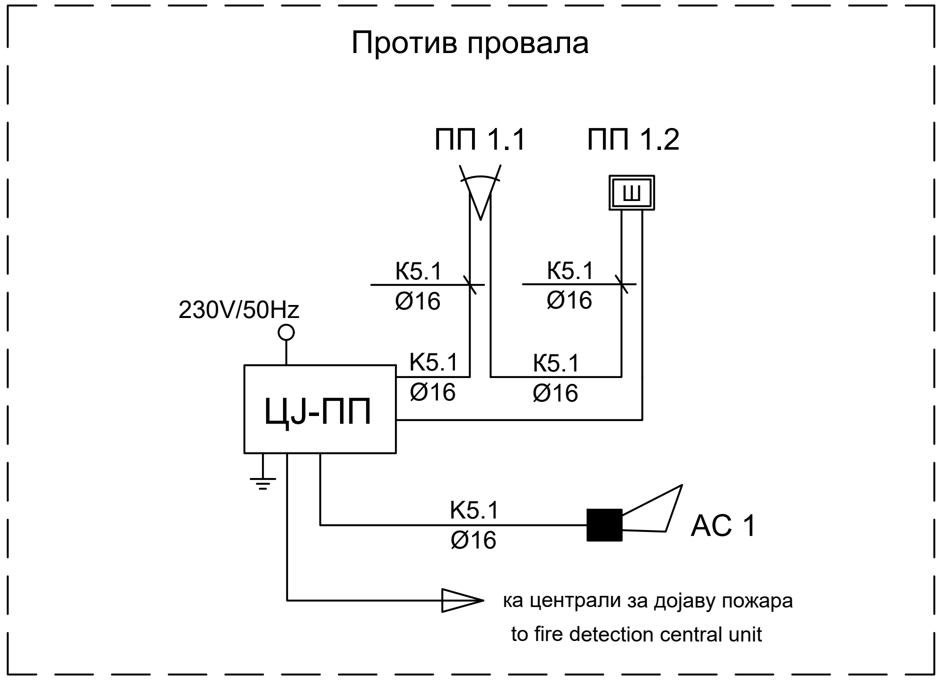

ЕТП
ETP

K4.1: J-H(St)H 5x2x0,8mm

K4.2: J-H(St)H 2x2x0,8mm

предмет других делова техничке документације — предмет других делова техничке документације

K5.1: J-H(St)H 3x2x0,8mm

Пројектант / Designer:
Институт Михајло Пупин доо
Волгина 15, 11000 Београд
www.pupin.rs

Инвеститор / Investor:
Инфраструктура железнице Србије а.д.
Немањина 6, 11000 Београд
www.infrazs.rs

Извођач / Contractor: Конзорцијум / Joint Venture:
China Railway International Co., Ltd.
Serbia Ogranak Beograd
Rajka Mitića 8, 11000 Beograd
China Communication Construction Co.Ltd.
Serbia Ogranak Beograd-Savski Venac
Paje Adamova 2, 11000 Beograd

Подизвођач / Subcontractor:
CRSC International Co., LTD.
Ogranak Beograd,
Majevička 2M, 11080 Zemun

Објекат / Project:
Пруга Београд - Суботица - државна граница (Келебија), ДЕОНИЦА ПРУГЕ НОВИ САД - СУБОТИЦА - ДРЖАВНА ГРАНИЦА (КЕЛЕБИЈА), у Новом Саду, Кисачу, Степановићеву, Змајеву, Врбасу, Ловћенцу, Малом Иђошу, Бачкој Тополи, Жеднику, Наумовићеву и Суботици, у катастарским општинама наведеним на насловној страни техничке документације и на катастарским парцелама према списку приложеном у Главној свесци /

Belgrade - Subotica - State border (Kelebija) railway line, SECTION NOVI SAD - SUBOTICA STATE BORDER (KELEBIJA), at Novi Sad, Kisač, Stepanovićevo, Zmajevo, Vrbas, Lovćenac, Mali Idjoš, Bačka Topola, Žednik, Naumovićevo and Subotica, in cadastral municipalities listed on the cover page of this Design, on cadastral plots listed in General Volume

Врста техничке документације / Technical documentation type:
ПИО/ABD Пројекат изведеног објекта / As-built Design

Ознака и назив дела Пројекта / Designation and name of the part of design:
5/6.2
Дојава пожара и системи техничке заштите - локација Нови Сад
Fire alarm system and systems of technical protection - location Novi Sad

Назив цртежа / Drawing name:
ЕТП - једнополна шема - контрола приступа, против провала /
OCL - general diagram - access control, intrusion detection

Одговорни пројектант / Responsible designer:
Др Горан Димић, дипл.инж.ел.
Број лиценце / License number: 353 P090 18

Сарадници / Associates:
Ненад Петровић, спец.струк.инж.тел.
Михајло Величковић, струк.инж.тел.
-

Број Пројекта / Design number:	Датум / Date:	Размера / Scale:	Број цртежа / Drawing number:
TS.700.255-5/6.2	Јули / July 2024.	-	TS.700.255-5/6.2-41

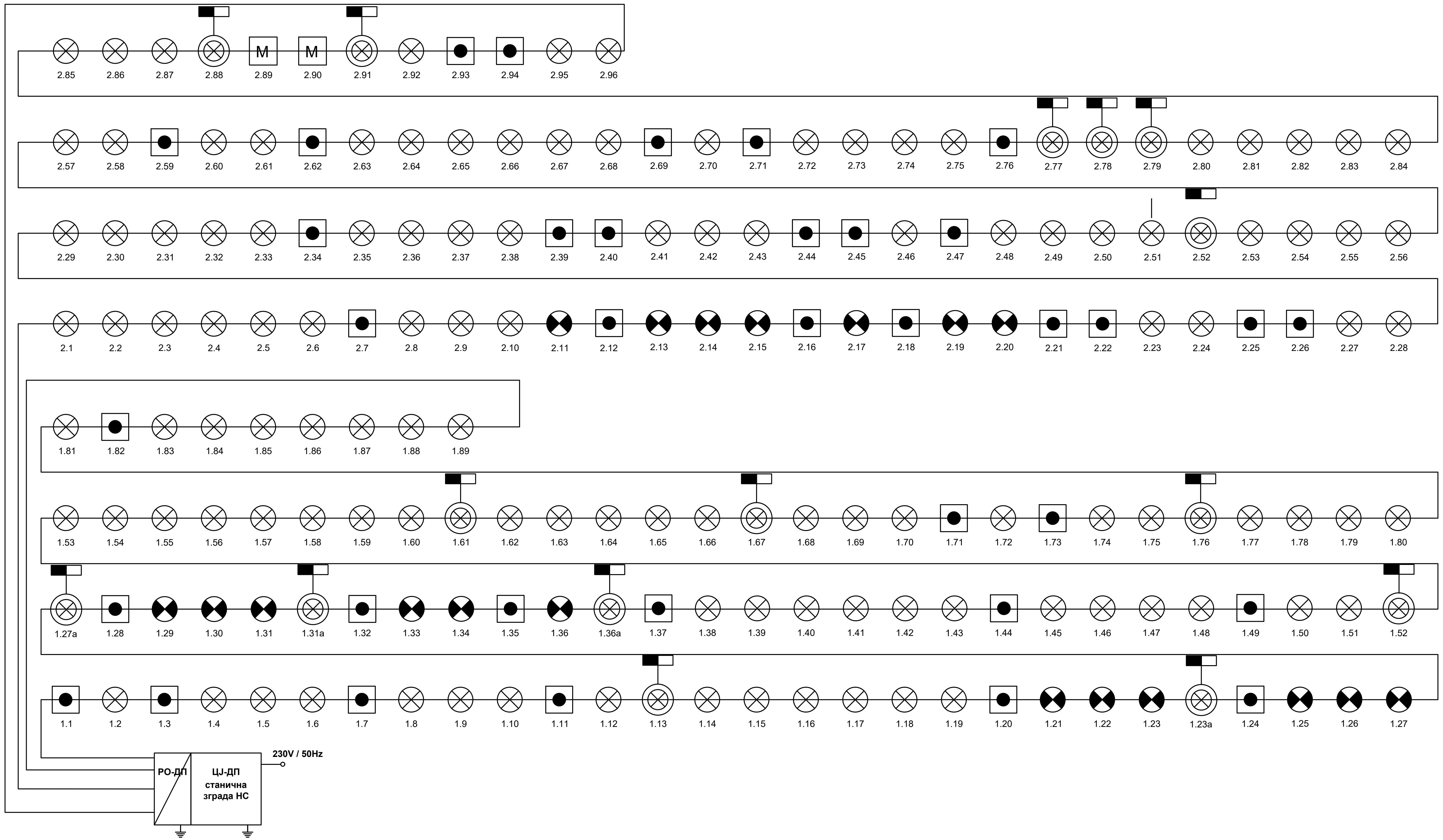

————	К6.1	J-H(St)H 2x2x0,8mm
— — — —	К6.2	NHXHX FE180/E30 3x1,5mm²
—·—·—	К6.3	NHXHX FE180/E90 3x1,5mm²
	К6.4	NHXHX FE180/E90 3x1,5mm²
— · · —	К6.5	JE-H(St)H FE180/E90 5x2x0,8mm
—·—·—	К6.6	JE-H(St)H FE180/E90 2x2x0,8mm
	К6.7	TK 59 M 5x4x0,8mm
	К6.8	PP00 3x1,5mm²

Један кабл система се води кроз цев Ø16, а два или више кроз цев Ø36.

One cable is laid in one Ø16 pipe, two or more in Ø35 pipe.

Пројектант / Designer:
Институт Михајло Пупин доо
Волгина 15, 11000 Београд
www.pupin.rs

Инвеститор / Investor:
Инфраструктура железнице Србије а.д.
Немањина 6, 11000 Београд
www.infrazs.rs

Извођач / Contractor: Конзорцијум / Joint Venture:
China Railway International Co., Ltd.
Serbia Ogranak Beograd
Rajka Mitića 8, 11000 Beograd
China Communication Construction Co.Ltd.
Serbia Ogranak Beograd-Savski Venac
Paje Adamova 2, 11000 Beograd

Подизвођач / Subcontractor:
CRSC International Co., LTD.
Ogranak Beograd,
Majevička 2M, 11080 Zemun

Објекат / Project:
Пруга Београд - Суботица - државна граница (Келебија), ДЕОНИЦА ПРУГЕ НОВИ САД - СУБОТИЦА - ДРЖАВНА ГРАНИЦА (КЕЛЕБИЈА), у Новом Саду, Кисачу, Степановићеву, Змајеву, Врбасу, Ловћенцу, Малом Иђошу, Бачкој Тополи, Жеднику, Наумовићеву и Суботици, у катастарским општинама наведеним на насловној страни техничке документације и на катастарским парцелама према списку приложеном у Главној свесци /

Belgrade - Subotica - State border (Kelebija) railway line, SECTION NOVI SAD - SUBOTICA STATE BORDER (KELEBIJA), at Novi Sad, Kisač, Stepanovićevo, Zmajevo, Vrbas, Lovćenac, Mali Idjoš, Bačka Topola, Žednik, Naumovićevo and Subotica, in cadastral municipalities listed on the cover page of this Design, on cadastral plots listed in General Volume

Врста техничке документације / Technical documentation type:
ПИО/ABD Пројекат изведеног објекта / As-built Design

Ознака и назив дела Пројекта / Designation and name of the part of design:
5/6.2 Дојава пожара и системи техничке заштите - локација Нови Сад
Fire alarm system and systems of technical protection - location Novi Sad

Назив цртежа / Drawing name:
Станична зграда - једнополна шема - основа приземља - АДП /
Station building - general diagram - base of the ground floor - AFD

Одговорни пројектант / Responsible designer:
Др Горан Димић, дипл.инж.ел.
Број лиценце / License number: 353 P090 18

Сарадници / Associates:
Ненад Петровић, спец.струк.инж.тел.
Михајло Величковић, струк.инж.тел.

Број Пројекта / Design number:	Датум / Date:	Размера / Scale:	Број цртежа / Drawing number:
TS.700.255-5/6.2	Јули / July 2024.	-	TS.700.255-5/6.2-42

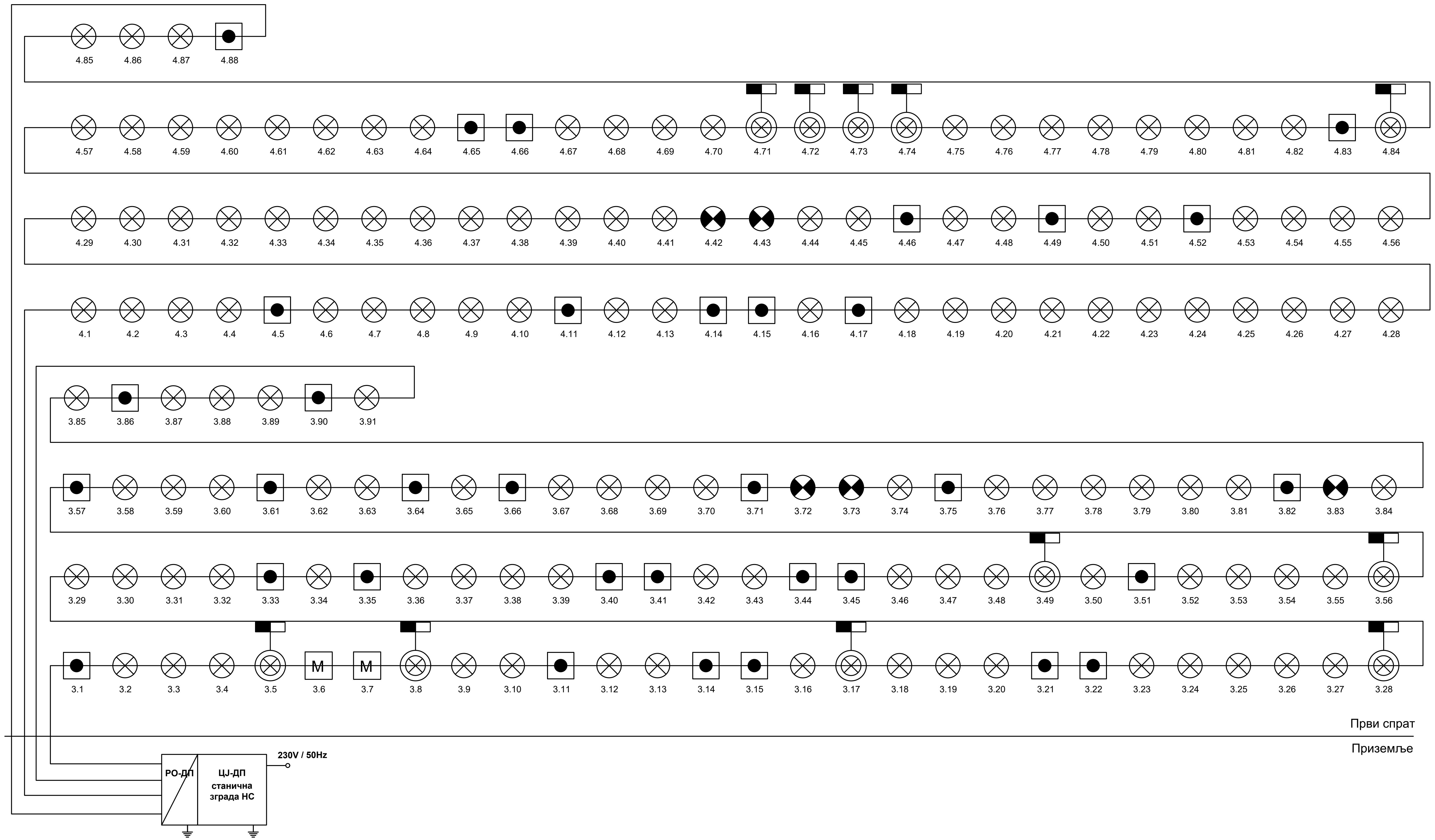

K6.1	J-H(St)H 2x2x0,8mm
K6.2	NHXHX FE180/E30 3x1,5mm²
K6.3	NHXHX FE180/E90 3x1,5mm²
K6.4	NHXHX FE180/E90 3x1,5mm²
K6.5	JE-H(St)H FE180/E90 5x2x0,8mm
K6.6	JE-H(St)H FE180/E90 2x2x0,8mm
K6.7	TK 59 M 5x4x0,8mm
K6.8	PP00 3x1,5mm²

Један кабл система се води кроз цев Ø16, а два или више кроз цев Ø36.

One cable is laid in one Ø16 pipe, two or more in Ø35 pipe.

Пројектант / Designer:
Институт Михајло Пупин доо
Волгина 15, 11000 Београд
www.pupin.rs

Инвеститор / Investor:
Инфраструктура железнице Србије а.д.
Немањина 6, 11000 Београд
www.infrazs.rs

Извођач / Contractor: Конзорцијум / Joint Venture:
China Railway International Co., Ltd.
Serbia Ogranak Beograd
Rajka Mitića 8, 11000 Beograd
China Communication Construction Co.Ltd.
Serbia Ogranak Beograd-Savski Venac
Paje Adamova 2, 11000 Beograd

Подизвођач / Subcontractor:
CRSC International Co., LTD.
Ogranak Beograd,
Majevička 2M, 11080 Zemun

Објекат / Project:
Пруга Београд - Суботица - државна граница (Келебија), ДЕОНИЦА ПРУГЕ НОВИ САД - СУБОТИЦА - ДРЖАВНА ГРАНИЦА (КЕЛЕБИЈА), у Новом Саду, Кисачу, Степановићеву, Змајеву, Врбасу, Ловћенцу, Малом Иђошу, Бачкој Тополи, Жеднику, Наумовићеву и Суботици, у катастарским општинама наведеним на насловној страни техничке документације и на катастарским парцелама према списку приложеном у Главној свесци /

Belgrade - Subotica - State border (Kelebija) railway line, SECTION NOVI SAD - SUBOTICA STATE BORDER (KELEBIJA), at Novi Sad, Kisač, Stepanovićevo, Zmajevo, Vrbas, Lovćenac, Mali Idjoš, Bačka Topola, Žednik, Naumovićevo and Subotica, in cadastral municipalities listed on the cover page of this Design, on cadastral plots listed in General Volume

Врста техничке документације / Technical documentation type:
ПИО/ABD Пројекат изведеног објекта / As-built Design

Ознака и назив дела Пројекта / Designation and name of the part of design:
5/6.2 Дојава пожара и системи техничке заштите - локација Нови Сад
Fire alarm system and systems of technical protection - location Novi Sad

Назив цртежа / Drawing name:
Станична зграда - једнополна шема - основа 1. спрата - АДП /
Station building - general diagram - base of the first floor - AFD

Одговорни пројектант / Responsible designer:
Др Горан Димић, дипл.инж.ел.
Број лиценце / License number: 353 P090 18

Сарадници / Associates:
Ненад Петровић, спец.струк.инж.тел.
Михајло Величковић, струк.инж.тел.

Број Пројекта / Design number:	Датум / Date:	Размера / Scale:	Број цртежа / Drawing number:
TS.700.255-5/6.2	Јули / July 2024.	-	TS.700.255-5/6.2-43

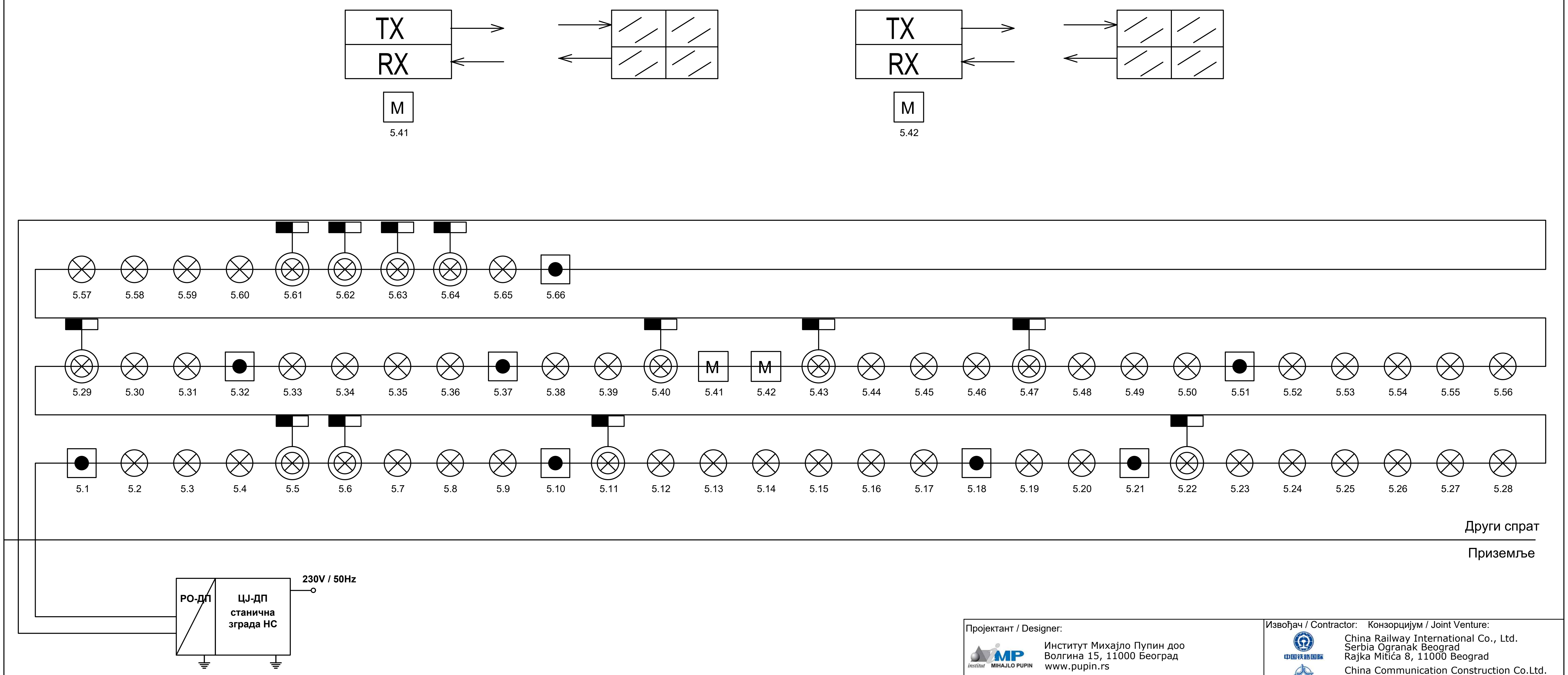

Line	Cable	Type
————	K6.1	J-H(St)H 2x2x0,8mm
— — — —	K6.2	NHXHX FE180/E30 3x1,5mm²
—·—·—·—	K6.3	NHXHX FE180/E90 3x1,5mm²
	K6.4	NHXHX FE180/E90 3x1,5mm²
—— · · ——	K6.5	JE-H(St)H FE180/E90 5x2x0,8mm
—·—·—·—	K6.6	JE-H(St)H FE180/E90 2x2x0,8mm
	K6.7	TK 59 M 5x4x0,8mm
	K6.8	PP00 3x1,5mm²

Један кабл система се води кроз цев Ø16, а два или више кроз цев Ø36.

One cable is laid in one Ø16 pipe, two or more in Ø35 pipe.

Пројектант / Designer:
Институт Михајло Пупин доо
Волгина 15, 11000 Београд
www.pupin.rs

Извођач / Contractor: Конзорцијум / Joint Venture:
China Railway International Co., Ltd.
Serbia Ogranak Beograd
Rajka Mitića 8, 11000 Beograd
China Communication Construction Co.Ltd.
Serbia Ogranak Beograd-Savski Venac
Paje Adamova 2, 11000 Beograd

Инвеститор / Investor:
Инфраструктура железнице Србије а.д.
Немањина 6, 11000 Београд
www.infrazs.rs

Подизвођач / Subcontractor:
CRSC International Co., LTD.
Ogranak Beograd,
Majevička 2M, 11080 Zemun

Објекат / Project:
Пруга Београд - Суботица - државна граница (Келебија), ДЕОНИЦА ПРУГЕ НОВИ САД - СУБОТИЦА - ДРЖАВНА ГРАНИЦА (КЕЛЕБИЈА), у Новом Саду, Кисачу, Степановићеву, Змајеву, Врбасу, Ловћенцу, Малом Иђошу, Бачкој Тополи, Жеднику, Наумовићеву и Суботици, у катастарским општинама наведеним на насловној страни техничке документације и на катастарским парцелама према списку приложеном у Главној свесци /

Belgrade - Subotica - State border (Kelebija) railway line, SECTION NOVI SAD - SUBOTICA STATE BORDER (KELEBIJA), at Novi Sad, Kisač, Stepanovićevo, Zmajevo, Vrbas, Lovćenac, Mali Idjoš, Bačka Topola, Žednik, Naumovićevo and Subotica, in cadastral municipalities listed on the cover page of this Design, on cadastral plots listed in General Volume

Врста техничке документације / Technical documentation type:
ПИО/ABD Пројекат изведеног објекта / As-built Design

Ознака и назив дела Пројекта / Designation and name of the part of design:
5/6.2 Дојава пожара и системи техничке заштите - локација Нови Сад
Fire alarm system and systems of technical protection - location Novi Sad

Назив цртежа / Drawing name:
Станична зграда - једнополна шема - основа 2. спрата - АДП /
Station building - general diagram - base of the second floor - AFD

Одговорни пројектант / Responsible designer:
Др Горан Димић, дипл.инж.ел.
Број лиценце / License number: 353 P090 18

Сарадници / Associates:
Ненад Петровић, спец.струк.инж.тел.
Михајло Величковић, струк.инж.тел.

Број Пројекта / Design number:	Датум / Date:	Размера / Scale:	Број цртежа / Drawing number:
TS.700.255-5/6.2	Јули / July 2024.	-	TS.700.255-5/6.2-44

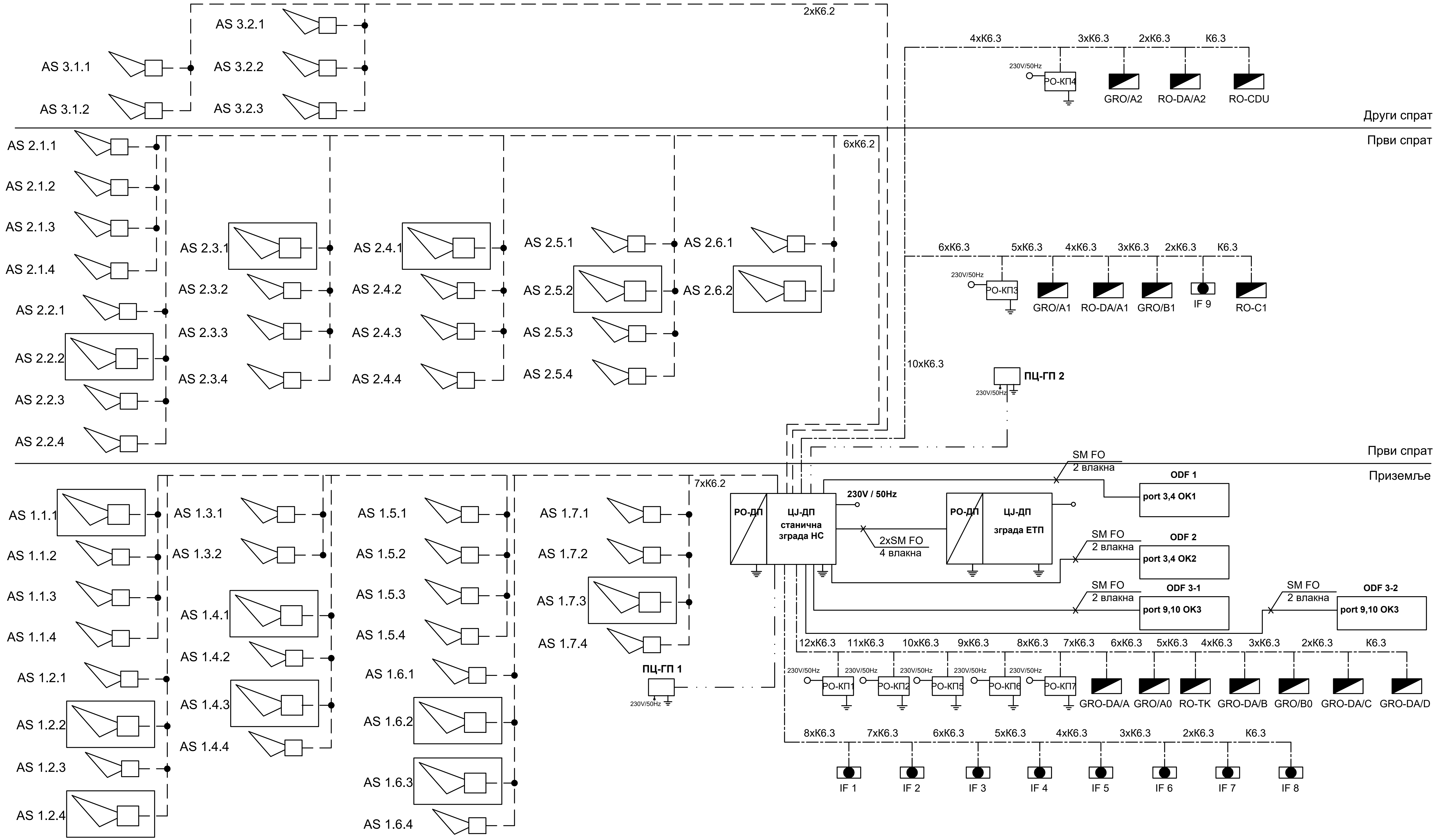

———————	K6.1	J-H(St)H 2x2x0,8mm
— — — —	K6.2	NHXHX FE180/E30 3x1,5mm²
—·—·—·—	K6.3	NHXHX FE180/E90 3x1,5mm²
	K6.4	NHXHX FE180/E90 3x1,5mm²
— · · — · ·	K6.5	JE-H(St)H FE180/E90 5x2x0,8mm
—·—·—·—	K6.6	JE-H(St)H FE180/E90 2x2x0,8mm
	K6.7	TK 59 M 5x4x0,8mm
	K6.8	PP00 3x1,5mm²

Један кабл система се води кроз цев Ø16, а два или више кроз цев Ø36.

One cable is laid in one Ø16 pipe, two or more in Ø35 pipe.

Пројектант / Designer:
Институт Михајло Пупин доо
Волгина 15, 11000 Београд
www.pupin.rs

Извођач / Contractor: Конзорцијум / Joint Venture:
China Railway International Co., Ltd.
Serbia Ogranak Beograd
Rajka Mitića 8, 11000 Beograd
China Communication Construction Co.Ltd.
Serbia Ogranak Beograd-Savski Venac
Paje Adamova 2, 11000 Beograd

Инвеститор / Investor:
Инфраструктура железнице Србије а.д.
Немањина 6, 11000 Београд
www.infrazs.rs

Подизвођач / Subcontractor:
CRSC International Co., LTD.
Ogranak Beograd,
Majevička 2M, 11080 Zemun

Објекат / Project:
Пруга Београд - Суботица - државна граница (Келебија), ДЕОНИЦА ПРУГЕ НОВИ САД - СУБОТИЦА - ДРЖАВНА ГРАНИЦА (КЕЛЕБИЈА), у Новом Саду, Кисачу, Степановићеву, Змајеву, Врбасу, Ловћенцу, Малом Иђошу, Бачкој Тополи, Жеднику, Наумовићеву и Суботици, у катастарским општинама наведеним на насловној страни техничке документације и на катастарским парцелама према списку приложеном у Главној свесци /

Belgrade - Subotica - State border (Kelebija) railway line, SECTION NOVI SAD - SUBOTICA STATE BORDER (KELEBIJA), at Novi Sad, Kisač, Stepanovićevo, Zmajevo, Vrbas, Lovćenac, Mali Idjoš, Bačka Topola, Žednik, Naumovićevo and Subotica, in cadastral municipalities listed on the cover page of this Design, on cadastral plots listed in General Volume

Врста техничке документације / Technical documentation type:
ПИО/ABD Пројекат изведеног објекта / As-built Design

Ознака и назив дела Пројекта / Designation and name of the part of design:
5/6.2 Дојава пожара и системи техничке заштите - локација Нови Сад
Fire alarm system and systems of technical protection - location Novi Sad

Назив цртежа / Drawing name:
Станична зграда - једнополна шема - извршне функције АДП /
Station building - general diagram - AFD executive functions

Одговорни пројектант / Responsible designer:
Др Горан Димић, дипл.инж.ел.
Број лиценце / License number: 353 P090 18

Сарадници / Associates:
Ненад Петровић, спец.струк.инж.тел.
Михајло Величковић, струк.инж.тел.

Број Пројекта / Design number:	Датум / Date:	Размера / Scale:	Број цртежа / Drawing number:
TS.700.255-5/6.2	Јули / July 2024.	-	TS.700.255-5/6.2-45

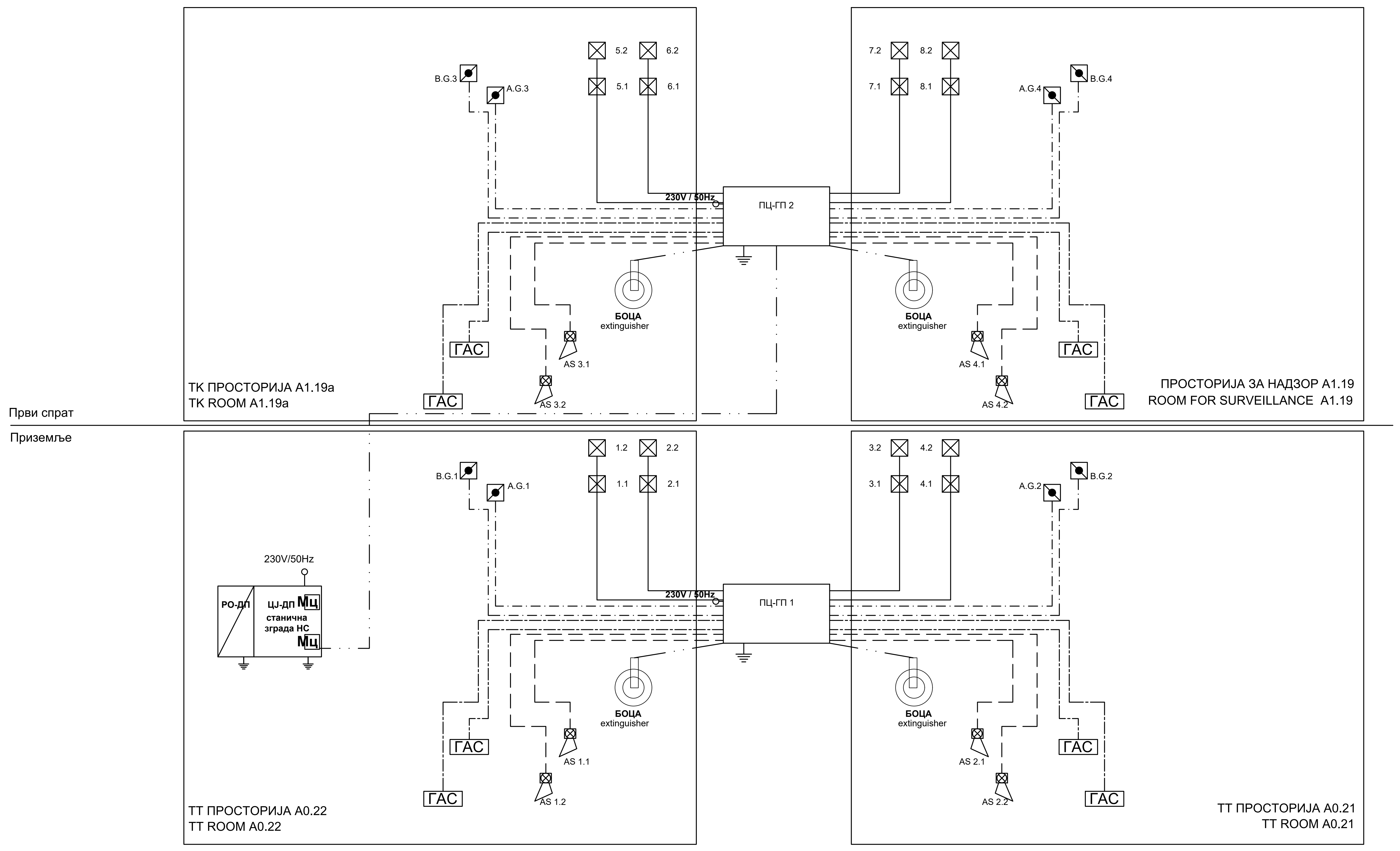

К6.1	J-H(St)H 2x2x0,8mm
К6.2	NHXHX FE180/E30 3x1,5mm²
К6.3	NHXHX FE180/E90 3x1,5mm²
К6.4	NHXHX FE180/E90 3x1,5mm²
К6.5	JE-H(St)H FE180/E90 5x2x0,8mm
К6.6	JE-H(St)H FE180/E90 2x2x0,8mm
К6.7	TK 59 M 5x4x0,8mm
К6.8	PP00 3x1,5mm²

Један кабл система се води кроз цев Ø16, а два или више кроз цев Ø36.

One cable is laid in one Ø16 pipe, two or more in Ø35 pipe.

Пројектант / Designer:
Институт Михајло Пупин доо
Волгина 15, 11000 Београд
www.pupin.rs

Инвеститор / Investor:
Инфраструктура железнице Србије а.д.
Немањина 6, 11000 Београд
www.infrazs.rs

Извођач / Contractor: Конзорцијум / Joint Venture:
China Railway International Co., Ltd.
Serbia Ogranak Beograd
Rajka Mitića 8, 11000 Beograd
China Communication Construction Co.Ltd.
Serbia Ogranak Beograd-Savski Venac
Paje Adamova 2, 11000 Beograd

Подизвођач / Subcontractor:
CRSC International Co., LTD.
Ogranak Beograd,
Majevička 2M, 11080 Zemun

Објекат / Project:
Пруга Београд - Суботица - државна граница (Келебија), ДЕОНИЦА ПРУГЕ НОВИ САД - СУБОТИЦА - ДРЖАВНА ГРАНИЦА (КЕЛЕБИЈА), у Новом Саду, Кисачу, Степановићеву, Змајеву, Врбасу, Ловћенцу, Малом Иђошу, Бачкој Тополи, Жеднику, Наумовићеву и Суботици, у катастарским општинама наведеним на насловној страни техничке документације и на катастарским парцелама према списку приложеном у Главној свесци /

Belgrade - Subotica - State border (Kelebija) railway line, SECTION NOVI SAD - SUBOTICA STATE BORDER (KELEBIJA), at Novi Sad, Kisač, Stepanovićevo, Zmajevo, Vrbas, Lovćenac, Mali Idjoš, Bačka Topola, Žednik, Naumovićevo and Subotica, in cadastral municipalities listed on the cover page of this Design, on cadastral plots listed in General Volume

Врста техничке документације / Technical documentation type:
ПИО/ABD Пројекат изведеног објекта / As-built Design

Ознака и назив дела Пројекта / Designation and name of the part of design:
5/6.2 Дојава пожара и системи техничке заштите - локација Нови Сад
Fire alarm system and systems of technical protection - location Novi Sad

Назив цртежа / Drawing name:
Станична зграда - једнополна шема - подсистем за управљање гашењем пожара /
Station building - general diagram - subsystem for fire extinguishing management

Одговорни пројектант / Responsible designer:
Др Горан Димић, дипл.инж.ел.
Број лиценце / License number: 353 P090 18

Сарадници / Associates:
Ненад Петровић, спец.струк.инж.тел.
Михајло Величковић, струк.инж.тел.

Број Пројекта / Design number:	Датум / Date:	Размера / Scale:	Број цртежа / Drawing number:
TS.700.255-5/6.2	Јули / July 2024.	-	TS.700.255-5/6.2-46

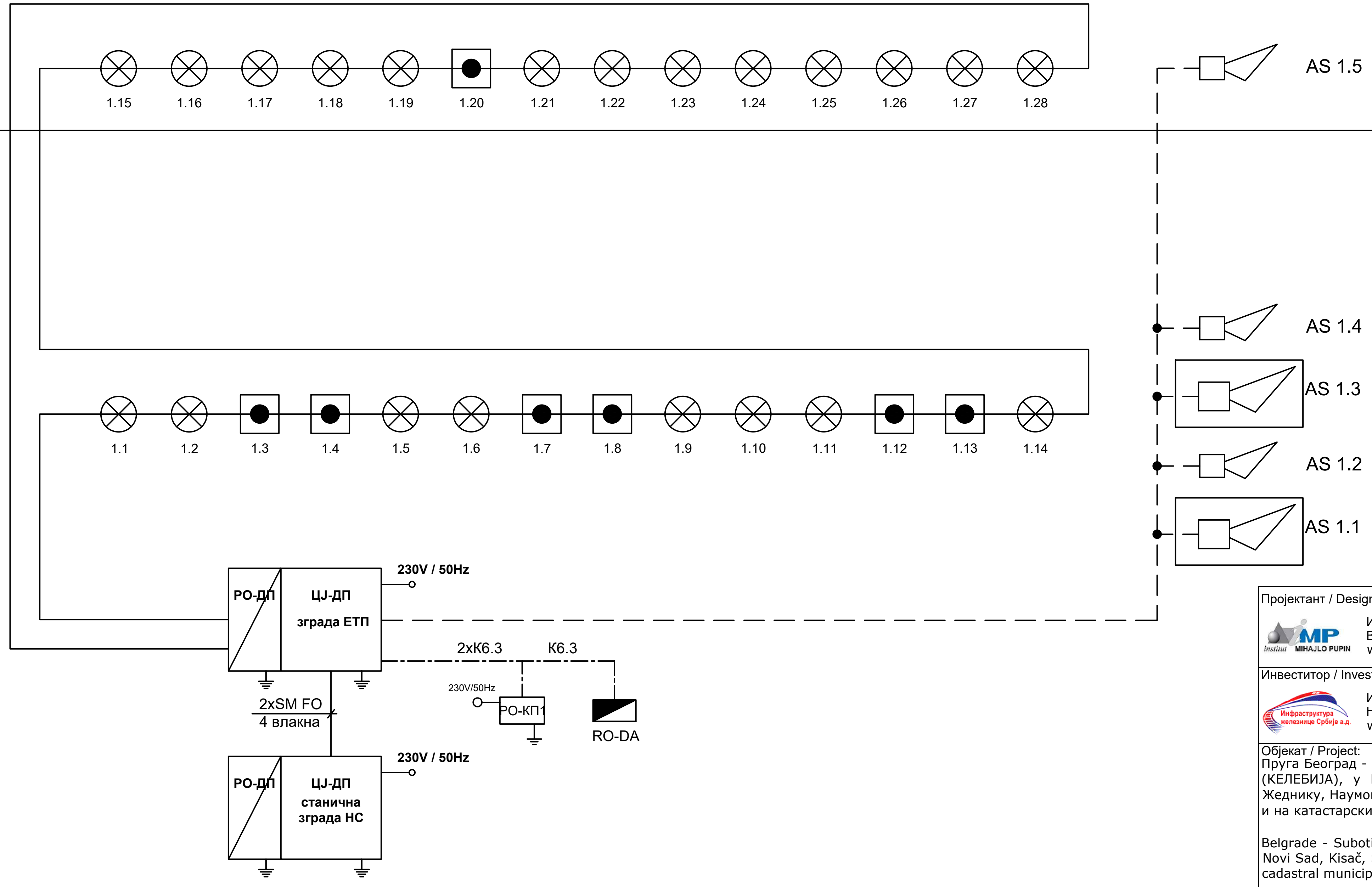

————	K6.1	J-H(St)H 2x2x0,8mm
— — — —	K6.2	NHXHX FE180/E30 3x1,5mm²
—·—·—·—	K6.3	NHXHX FE180/E90 3x1,5mm²
	K6.4	NHXHX FE180/E90 3x1,5mm²
—— · · ——	K6.5	JE-H(St)H FE180/E90 5x2x0,8mm
—·—·—·—	K6.6	JE-H(St)H FE180/E90 2x2x0,8mm
	K6.7	TK 59 M 5x4x0,8mm
	K6.8	PP00 3x1,5mm²

Један кабл система се води кроз цев Ø16, а два или више кроз цев Ø36.

One cable is laid in one Ø16 pipe, two or more in Ø35 pipe.

Пројектант / Designer:
Институт Михајло Пупин доо
Волгина 15, 11000 Београд
www.pupin.rs

Извођач / Contractor: Конзорцијум / Joint Venture:
China Railway International Co., Ltd.
Serbia Ogranak Beograd
Rajka Mitića 8, 11000 Beograd
China Communication Construction Co.Ltd.
Serbia Ogranak Beograd-Savski Venac
Paje Adamova 2, 11000 Beograd

Инвеститор / Investor:
Инфраструктура железнице Србије а.д.
Немањина 6, 11000 Београд
www.infrazs.rs

Подизвођач / Subcontractor:
CRSC International Co., LTD.
Ogranak Beograd,
Majevička 2M, 11080 Zemun

Објекат / Project:
Пруга Београд - Суботица - државна граница (Келебија), ДЕОНИЦА ПРУГЕ НОВИ САД - СУБОТИЦА - ДРЖАВНА ГРАНИЦА (КЕЛЕБИЈА), у Новом Саду, Кисачу, Степановићеву, Змајеву, Врбасу, Ловћенцу, Малом Иђошу, Бачкој Тополи, Жеднику, Наумовићеву и Суботици, у катастарским општинама наведеним на насловној страни техничке документације и на катастарским парцелама према списку приложеном у Главној свесци /

Belgrade - Subotica - State border (Kelebija) railway line, SECTION NOVI SAD - SUBOTICA STATE BORDER (KELEBIJA), at Novi Sad, Kisač, Stepanovićevo, Zmajevo, Vrbas, Lovćenac, Mali Idjoš, Bačka Topola, Žednik, Naumovićevo and Subotica, in cadastral municipalities listed on the cover page of this Design, on cadastral plots listed in General Volume

Врста техничке документације / Technical documentation type:
ПИО/ABD Пројекат изведеног објекта / As-built Design

Ознака и назив дела Пројекта / Designation and name of the part of design:
5/6.2 Дојава пожара и системи техничке заштите - локација Нови Сад
Fire alarm system and systems of technical protection - location Novi Sad

Назив цртежа / Drawing name:
ЕТП - једнополна шема - АДП /
OCL - general diagram - AFD

Одговорни пројектант / Responsible designer:
Др Горан Димић, дипл.инж.ел.
Број лиценце / License number: 353 P090 18

Сарадници / Associates:
Ненад Петровић, спец.струк.инж.тел.
Михајло Величковић, струк.инж.тел.
-

Број Пројекта / Design number:	Датум / Date:	Размера / Scale:	Број цртежа / Drawing number:
TS.700.255-5/6.2	Јули / July 2024.	-	TS.700.255-5/6.2-47